AEG

CHALLENGE THE EXPECTED

ZBAVTE SE STEREOTYPŮ

AEG
VÍCE NEŽ OČEKÁVÁTE

kuchyne expres

VESTAVNÉ SPOTŘEBIČE

2024

MY V AEG

... víme, co od svých domácích spotřebičů očekáváte. Každodenní život ale může být zajímavější a mnohem více inspirativní. Stačí jen změnit zaběhnuté stereotypy.

Již od svého založení v roce 1883 jsme se nikdy nespokojili s průměrem a neměli byste ani vy. Naše inovace nejsou výsledkem kompromisu mezi funkčností a designem. Pro váš domov chceme to nejlepší, abyste mohli žít svůj život podle svého, věnovat se opravdu důležitým věcem, a zároveň pečovat o svou domácnost zodpovědně vůči životnímu prostředí.

CHALLENGE THE EXPECTED

PERSONALIZOVANÁ CHYTRÁ KUCHYNĚ

Spotřebiče AEG s funkcí konektivity vám přinesou jedinečné výhody a nevídané zážitky. Nabídnou vám recepty na výborná jídla, povedou vás při objevování nových kulinářských technik, pomohou vám vařit ještě lepší a zajímavější jídla. Užívejte si příjemný pocit, že máte vše pod kontrolou, ať už jste doma, nebo kdekoliv jinde. Spotřebiče AEG s funkcí konektivity umožňují dálkové ovládání, reagují na hlasové pokyny, poskytnou vám přímý přenos z aktuálního dění, podrobnou zprávu o všem důležitém a ještě mnohem více.

Podívejte se na video, jak funguje: MY AEG

SLEDUJTE SVÉ PEČENÍ ODKUDKOLIV

Kamera Cookview® vám ukáže přímo ve vašem mobilním zařízení, co připravujete v troubě. Takže není nutné zůstat v kuchyni, abyste měli vše pod kontrolou.

APLIKACE – MY AEG

Prohlížejte si stovky lahodných receptů, s nimiž hravě připravíte pokrmy v páře nebo metodou vakuového vaření. Recepty můžete vyhledávat podle národní kuchyně, alergenů, dietního omezení nebo konkrétních přísad. K receptům si lze připisovat vlastní poznámky, ty nejoblíbenější z nich si uložit nebo je sdílet na sociálních sítích. Aplikace vám umožní také jednoduše připravit nákupní seznam a podělit se o něj s ostatními.

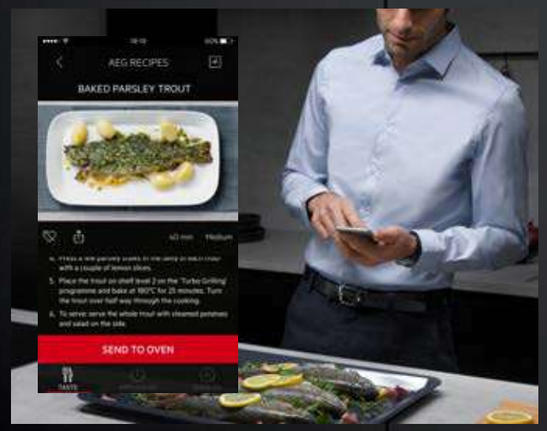

Download on the App Store

GET IT ON Google Play

Chutné recepty a kulinářské inspirace získáte stažením bezplatné aplikace My AEG z obchodu Apple App Store nebo Google Play.

OBSAH

VAŘENÍ

Kolekce Matt Black 10
Multifunkční parní trouby 25
Multifunkční trouby 31
Kompaktní trouby 41
Kávovary 47
Mikrovlnné trouby 48
Zásuvky 51
Indukční varné desky 65
Sklokeramické varné desky 83
Plynové varné desky 89
CrystalLine varné desky 93
Odsavače par 101

CHLAZENÍ

Kombinované chladničky s mrazničkou dole 117
Monoklimatické chladničky 124
Šuplíkové mrazničky 126
Vinotéky 127

MYTÍ

Myčky nádobí 60 cm 137
Myčky nádobí 45 cm 151

PRANÍ

Vestavné pračky kombinované se sušičkou 157

ROZŠÍŘENÉ ZÁRUKY

Informace o zárukách 159

PŘEDSTAVUJEME VÁM KOLEKCI AEG MATT BLACK

Kolekce Matt Black přináší do AEG Mastery Range nový povrch. Matné sklo poskytuje stále estetičtějšímu kuchyňskému prostoru novou podobu a vylepšenou funkčnost.

Dnes je kuchyně ústředním bodem domova, místem, které spojuje všechny na začátku a na konci dne. Je spojením krásy a tepla v samotném středu domova.

Kuchyně jsou stále decentnější a sofistikovanější ve svém provedení a směřují k povrchovým úpravám, jako jsou matné a šedé tóny.

Jemná struktura Matt Black vás osloví na dotek i vizuálně.

Matné sklo vzniklo na základě procesů a technologií z architektonického světa. Matná struktura má přirozené vlastnosti, které jsou více odolné vůči skvrnám a proti otiskům prstů a snadněji se čistí.

Kolekce AEG Matt Black je k dispozici v kuchyňských maloobchodech.

BSK999330T
MULTIFUNKČNÍ PARNÍ TROUBA STEAMPRO MATTBLACK

Vnitřní objem hrubý/čistý (l): 73/70
Energetická třída: A++
Čištění: pára
Barva: matná černá
Displej a ovládání: TFT plnobarevný displej EXCite+ s otočným ovladačem se Steamify®, kamera v madle trouby, WiFi připojení

Pečicí funkce parní:
vakuové vaření Sous-Vide, vaření v páře (100 %), vysoká vlhkost (75 %), střední vlhkost (50 %), nízká vlhkost (25 %)

Pečicí funkce standardní:
pravý horký vzduch, pravý horký vzduch + spodní ohřev (příprava pizzy), horní + spodní ohřev, spodní ohřev + gril + ventilátor (mražené potraviny), gril, gril + ventilator (turbo gril), spodní ohřev, vlhký horko vzduch

Pečicí funkce speciální:
regenerace, pečení chleba, kynutí těsta, nízkoteplotní pečení, uchovat teplé, ohřev talířů, zavařování, sušení, funkce jogurtu, rozmrazování

Ostatní funkce:
variace 255 přednastavených programů "Assist" (váha/teplotní sonda/Sous-Vide/pára), 3 oblíbené, rychlé zahřátí trouby, vlhkostní senzor, rozšířené časové funkce, připomínka sušení trouby, připomínka čištění trouby, připomínka odstranění vodního kamene, 2x halogenové osvětlení, elektronická regulace teploty 30–230 °C, automatická nabídka teplot

Bezpečnost:
- dětský zámek (off mode)
- zámek ovládání (při pečení)
- ukazatel zbytkového tepla
- automatické vypnutí trouby
- chladící ventilátor
- počet skel ve dveřích: 4

Vybavení:
- 1 koláčový plech na pečení šedý smalt
- 1 hluboký odkapávací pekáč šedý smalt
- 1 sada parních nádob, 2 díly
- 1 běžný rošt z nerezové oceli
- teplotní sonda
- 1 pár teleskopických výsuvů TR1LFSTV
- boční nerezové držáky s EasyEntry
- 1 test na zjištění tvrdosti vody

Příslušenství k dokoupení:
- A9OZS10 – sada parních nádob, 8 dílů
- A9OBGC23 – sada velkých parních nádob, 2 díly
- A9OZBT10 – děrovaný plech na koláče a vaření v páře
- M3OCS300 – sprej na čištění trouby
- TR1LFSTV – 1 pár teleskopických výsuvů
- M3OCD300 – odvápňovač pro parní troubu

PNC: 944 188 583

Rozměry V x Š x H (mm): 594 x 595 x 567

BPK949330T
MULTIFUNKČNÍ TROUBA SENSECOOK MATTBLACK

Vnitřní objem hrubý/čistý (l): 74/71
Energetická třída: A++
Čištění: pyrolytické (3 cykly)
Barva: matná černá
Displej a ovládání: TFT dotykový displej EXCite+ s otočným ovladačem, kamera v madle trouby, WiFi připojení

Pečicí funkce standardní:
pravý horký vzduch, pravý horký vzduch + spodní ohřev (příprava pizzy), horní + spodní ohřev, ventilátor + gril + spodní ohřev (mražené potraviny), gril, ventilátor + gril (turbo gril), spodní ohřev, vlhký horko vzduch

Pečicí funkce speciální:
uchovat teplé, ohřev talířů, zavařování, kynutí těsta, pečení chleba, nízkoteplotní pečení, rozmrazování, gratinované pokrmy

Ostatní funkce:
variace 160 přednastavených programů "Assist" (váha/teplotní sonda), 3 oblíbené, rychlé zahřátí trouby, rozšířené časové funkce, připomínka čištění trouby, 2x halogenové osvětlení, elektronická regulace teploty 30–300 °C, automatická nabídka teplot

Bezpečnost:
- dětský zámek (off mode)
- zámek ovládání (při pečení)
- elektronický zámek dveří
- ukazatel zbytkového tepla
- automatické vypnutí trouby
- chladící ventilátor
- počet skel ve dveřích: 4

Vybavení:
- 1 koláčový plech na pečení šedý smalt
- 1 hluboký odkapávací pekáč šedý smalt
- 1 běžný rošt chromovaný
- teplotní sonda
- 1 pár teleskopických výsuvů TR1LV
- boční chromované držáky s EasyEntry

Příslušenství k dokoupení:
- A9OZBT10 – děrovaný plech na koláče a vaření
- M3OCS300 – sprej na čištění trouby
- TR1LV – 1 pár teleskopických výsuvů

PNC: 944 188 584

Rozměry V x Š x H (mm): 594 x 595 x 567

KMK965090T
MULTIFUNKČNÍ TROUBA COMBIQUICK MATTBLACK

Vnitřní objem (l): 43
Energetická třída: A+
Čištění: hladký smalt pro snadné čištění
Barva: matná černá
Displej a ovládání: TFT plnobarevný displej EXCite+ s otočným ovladačem, WiFi připojení

Pečicí funkce standardní:
pravý horký vzduch, pravý horký vzduch + spodní ohřev (příprava pizzy), horní + spodní ohřev, ventilátor + gril + spodní ohřev (mražené potraviny), gril, ventilátor + gril (turbo gril), spodní ohřev, horní + spodní ohřev + mikrovlny, gril + mikrovlny, mikrovlny MAX, pravý horký vzduch + mikrovlny, ventilátor + gril (turbo gril) + mikrovlny, mikrovlny

Pečicí funkce speciální:
uchovat teplé, ohřev talířů, zavařování, sušení, kynutí těsta, pečení chleba, nízkoteplotní pečení, rozmrazování + mikrovlny, gratinované pokrmy

Ostatní funkce:
variace 100 přednastavených programů "Assist" (váha/teplotní sonda), 3 oblíbené, rychlé zahřátí trouby, rozšířené časové funkce, připomínka čištění trouby, halogenové osvětlení, elektronická regulace teploty 30–230 °C, automatická nabídka teplot

Bezpečnost:
- dětský zámek (off mode)
- zámek ovládání (při pečení)
- ukazatel zbytkového tepla
- automatické vypnutí trouby
- chladící ventilátor
- počet skel ve dveřích: 3

Vybavení:
- 1 koláčový plech na pečení šedý smalt
- 1 hluboký odkapávací pekáč šedý smalt
- 1 běžný rošt chromovaný
- boční chromované držáky s EasyEntry

Příslušenství k dokoupení:
- A9OZBT10 – děrovaný plech na koláče
- M3OCS300 – sprej na čištění trouby

PNC: 944 066 813

Rozměry V x Š x H (mm): 455 x 595 x 567

DVK6981HR
ODSAVAČ KOMÍNOVÝ HOB2HOOD® MATTBLACK

Energetická třída: A+
Způsob ovládání: elektronické dotykové ovládání na skle
Počet rychlostí: 3 + 2 intenzivní
Výkon (m³/h): max./min.: 500/270, intenzivní: 750
Hlučnost (dB(A)): max./min.: 54/43, intenzivní: 66

Funkce:
- bezdrátové spojení s varnou deskou Hob2Hood®
- dokonalé tiché odsávání nežádoucích pachů Breeze
- možnost nastavení recirkulace vzduchu
- indikace znečištění tukového filtru
- indikace znečištění uhlíkového filtru
- nízká hlučnost při maximálním výkonu díky technologii SilenceTech (max. výkon není hlučnější než 54 dB(A))

Vybavení:
- 2x uhlíkový filtr MCFB63
- 2x tukový filtr
- černý komínek
- redukce 150/120 mm

Barva: matná černá

PNC: 942 051 418

Rozměry V x Š x H (mm): 915 x 898 x 456

KDK911423T

VAKUOVACÍ ZÁSUVKA

Typ: vestavná vakuovací zásuvka
Výška (cm): 14

Funkce:
- pouze zatavování
- minimální vakuování
- střední vakuování
- maximální vakuování
- marinování / louhování
- cirkulace tepleho vzduchu pro rovnoměrnou distribuci tepla

Barva: matná černá

PNC: 947 727 436

Rozměry V x Š x H (mm): 140 x 595 x 535

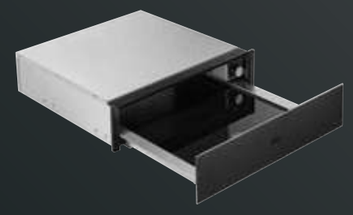

KDK911424T

OHŘEVNÁ ZÁSUVKA MATTBLACK

Typ: vestavná ohřívací zásuvka
Výška (cm): 14
Kapacita: max. 6 kusů nádobí běžné velikosti

Funkce:
- ohřev talířů
- rozmrazování
- ohřívání jídla
- kynutí těsta

Barva: matná černá

PNC: 947 727 520

Rozměry V x Š x H (mm): 140 x 595 x 535

KKK994500T

VESTAVNÝ KÁVOVAR MATTBLACK

Typ: plně automatický vestavný kávovar

Ovládání: otočný ovladač s LCD displejem

Funkce:
- podsvícení kávovaru
- automatická příprava espressa
- automatická příprava cappuccina
- příprava 2 stejných šálků
- předehřívání pro rychlejší přípravu kávy
- automatický start
- volba množství kávy
- volba množství vody
- volba teploty vody
- vhodné pro předemletou kávu
- kapacita mlýnku na kávu 350 g
- objem nádrže na vodu: 2,5 l

Vybavení:
- termokonvice až na 6 šálků kávy
- nádobka na mléko

Barva: matná černá

PNC: 942 401 560

Rozměry V x Š x H (mm): 455 x 595 x 450

KWK884520T

VINOTÉKA MATTBLACK

Výška prostoru pro instalaci (mm): 450
Energetická třída: F
Celková roční spotřeba (kWh): 100
Hlučnost (dB): 39
Čistý objem chladicího prostoru (l): 49
Ovládání: dotykové s LCD displejem

Kapacita:
- 18 lahví typu bordeaux
- Nastavitelná teplota: 5-20°C

Vybavení vinotéky:
- 2 dřevěné, plně široké poličky
- LED osvětlení

Barva: matná černá

PNC: 923 421 114

Rozměry V x Š x H (mm): 455 x 596 x 566

NAŠE NABÍDKA TRUB

Uspořádali jsme jednotlivé řady tak, abyste mohli spotřebiče jednoduše porovnat dle funkcí a technologií, které nabízejí.

Sous-Vide
Metoda, kterou využívají ty nejlepší restaurace, aby uspokojily ty nejnáročnější hosty.

Steamify®*
Nastavte požadovanou teplotu a trouba automaticky nastaví úroveň páry.

Funkce páry
Správná kombinace vlhkosti a tepla vytváří jídlo plné chuti a textury.

Teplotní sonda*
Vždy dokonalé výsledky vaření s teplotní sondou.

Horký vzduch pro rovnoměrné pečení
Rovnoměrně upečené jídlo díky chytrému konvekčnímu systému Hot Air.

6000 SurroundCook

6000 SteamBake

8000 SteamBoost

LOW HIGH FULL

NEJLEPŠÍ V NABÍDCE

9000 SteamPro

LOW MED HIGH FULL

**Steamify® a teplotní sonda jsou k dispozici u vybraných modelů.*

MULTIFUNKČNÍ PARNÍ TROUBY NOVÁ ÚROVEŇ CHUTÍ

Trouby AEG vám pomohou pozvednout pečení na zcela novou úroveň. Objevte kouzlo páry a připravujte v multifunkční parní troubě luxusní pokrmy jako z těch nejlepších restaurací.

Pára dodává potravinám teplo efektivněji než suchý horký vzduch, takže teplota může být nižší. Kombinace tepla a páry dodává zvenčí svěží a zlatou barvu a uvnitř zůstane pokrm šťavnatý. Vaření v páře uchovává vitamíny, živiny a chuť potravin. Pára je nejšetrnější tepelná úprava potravin – vytvoříte chutě, které konkurují profesionálně připraveným pokrmům.

KOLIK PÁRY?

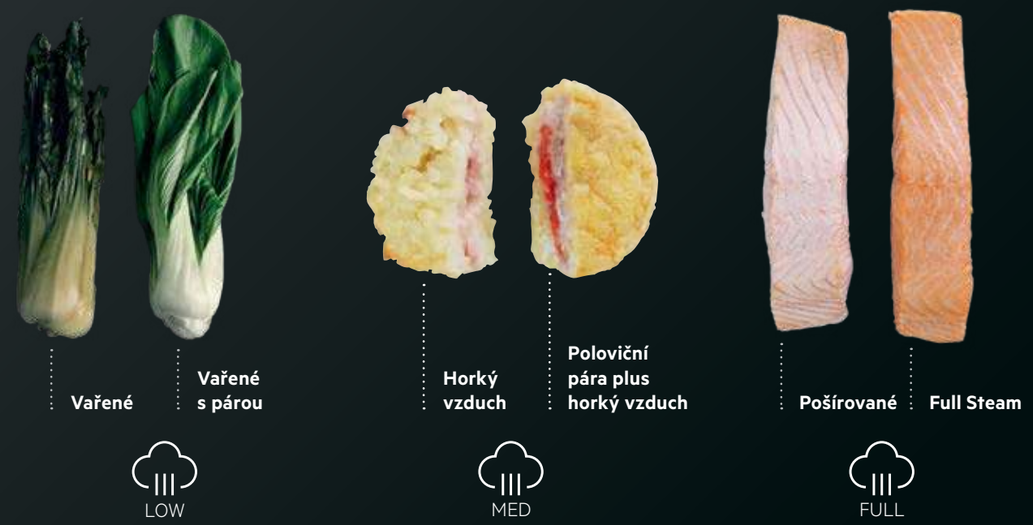

POROVNEJTE FUNKCE PÁRY

	NEJLEPŠÍ V NABÍDCE			
	9000 COOKVIEW®	9000 STEAMPRO	8000 STEAMBOOST	6000 STEAMBAKE
STEAMIFY	●	●	○	
SOUS-VIDE	●	●		
FULL	●	●	●	
HIGH	●	●	●	
MED	●	●		
LOW	●	●	●	
				●

STEAMIFY **Steamify®**
Nastavte požadovanou teplotu a trouba automaticky nastaví úroveň páry.

SOUS-VIDE **Sous-Vide**
Metoda, kterou využívají ty nejlepší restaurace, aby uspokojily ty nejnáročnější hosty.

FULL **Full Steam (100%)**
Vaření v čisté páře je ideální pro ryby, rýži, kuskus nebo zeleninu.

HIGH **High Steam (80%)***
Optimální úroveň páry pro ohřev zbytků a dušení.

MED **Medium Steam (50%)***
Pára v kombinaci s malým procentem horkého vzduchu MED poskytuje vynikající výsledky při vytváření jemných pokrmů, jako jsou omáčky, dipy, paštiky a ryby.

LOW **Low Steam (25%)***
Skvělé pro maso, drůbež, pokrmy do trouby. Kombinace páry a tepla dodává masu jemnou strukturu s chutnou kůrkou.

SteamBake
Trouba přidá páru na začátku pečení.

Podívejte se na video, jak funguje: SteamBake

○ *K dispozici u vybraných modelů*

** Procenta jsou průměrný odhad. Během programu vaření se vlhkost může lišit podle fáze a zpětné vazby senzoru.*

STEAMIFY® – VÍTEJTE V DALŠÍ ÚROVNI DELIKÁTNOSTI

Funkce AEG Steamify® je kuchyňským pomocníkem, který při pečení zcela automaticky pomůže přidat to správné množství páry. S funkcí Steamify® nebudete nikdy na pochybách, jestli jste přidali páry moc nebo málo. Vaše pokrmy si tak vždy zachovají maximum chuti a živin.

Podívejte se na video, jak funguje: Steamify®

Funkce Steamify® ještě více usnadňuje vytváření lahodných pokrmů. Zadejte teplotu vaření, kterou obvykle používáte a trouba automaticky upraví nastavení, což znamená, že vaše jídlo je napařené k dokonalosti. Unikátní funkce Steamify® je dostupná v troubě řady 9000 SteamPro a vybraných modelech 8000 SteamBoost.

REVOLUCE SOUS-VIDE

Se Sous-Vide můžete vařit s absolutní čistotou a uzavřít všechny vůně, chutě a živiny ve vakuu a poté použít jemnou páru pro vytvoření úplné dokonalosti.

PŘENOSNÁ VODNÍ NÁDOBA

Nádobu na vodu v parní troubě můžete snadno vyjmout jednoduchým pohybem, doplnit ji přímo u kohoutku a zasunout zpět do slotu.

Podívejte se na video, jak funguje: Sous-Vide

SOUS-VIDE VE ČTYŘECH KROCÍCH

KROK 1

Příprava
Nalijte červené víno do hrnce a vařte ho, dokud nebude trochu hustší, a poté jej nechte vychladnout. Hrušky umyjte a oloupejte, rozkrojte na poloviny a odstraňte jádro.

KROK 2

Vakuové sáčky
Vložte přísady do sáčku a poté je vložte do zásuvky vakuového uzavíracího zařízení.

KROK 3

Vaření
Vyberte program Sous-Vide, přidejte 400 ml vody a vařte 15 minut.

KROK 4

Servírování
Hrušky v červeném víně mohou být podávány teplé nebo studené. S crème anglaise nebo se zmrzlinou.

KUPTE SI PARNÍ TROUBU AEG STEAMPRO NEBO STEAMBAKE

A ZÍSKEJTE ZDARMA

KURZ VAŘENÍ V HODNOTĚ 2500 KČ

SADU NÁDOBÍ AEG

KUCHAŘKU

Více informací na
na **www.aeg.cz/kurzyvareni**

Funkce parní trouby SteamPro

Multifunkční parní trouba nabízí mnoho způsobů přípravy jídla. V následující tabulce najdete přehled těch nejpoužívanějších režimů, díky nimž připravíte jídlo přesně podle svých představ.

SYMBOL REŽIMU	REŽIM	POPIS REŽIMU	POUŽITÍ
	VAŘENÍ V PÁŘE	Vaření v páře se 100% vlhkostí uvnitř trouby. Nastavení teploty od 50 °C do 99 °C.	Na vaření knedlíků, rýže, brambor, zeleniny, vajec, mas a ryb. Na ohřívání všech příloh včetně těstovin, uzenin, mas a ryb.
	VYSOKÁ VLHKOST	Pečení se 75% vlhkostí uvnitř trouby. Nastavení teploty od 50 °C do 130 °C.	Na pečení větších kusů mas. Na přípravu jídel ve vodní lázni, jako jsou krémy, pudinky, nákypy a teriny.
	STŘEDNÍ VLHKOST	Pečení s 50% vlhkostí uvnitř trouby. Nastavení teploty od 50 °C do 200 °C.	Na pečení větších kusů mas (vepřové koleno, bůček, husa, kachna, jehněčí), příprava paštiky. Dále na ohřívání mas a příloh.
	NÍZKÁ VLHKOST	Pečení s 25% vlhkostí uvnitř trouby. Nastavení teploty od 50 °C do 230 °C.	Na pečení vepřové pečeně, žeber, vepřového vrabce, sekané, kuřete, rolády, karbanátků, pečiva. Dále na ohřívání mas a příloh.
	PRAVÝ HORKÝ VZDUCH	Pečení jako v horkovzdušné troubě, možnost péct až ve třech úrovních současně. Suché pečení bez použití vody v zásobníku. Nastavení teploty od 30 °C do 230 °C.	Pečení a grilování všech druhů steaků, ryb, zeleniny. K zapékání brambor, těstovin a zeleniny.
	VLHKÝ HORKÝ VZDUCH	Pečení horkým vzduchem, při kterém se uzavře klapka trouby, a tím je využívána vlastní vlhkost surovin. Pečení v jedné úrovni trouby. Nastavení teploty od 160 °C do 230 °C.	Na pečení sladkého pečiva, dortů, zákusků, menších kusů mas. K zapékání brambor, těstovin, zeleniny.

Funkce parní trouby SteamBoost

Multifunkční parní trouba nabízí mnoho způsobů přípravy jídla. V následující tabulce najdete přehled těch nejpoužívanějších režimů, díky nimž připravíte jídlo přesně podle svých představ.

SYMBOL REŽIMU	REŽIM	POPIS REŽIMU	POUŽITÍ
	VAŘENÍ V PÁŘE	Vaření v páře se 100% vlhkostí uvnitř trouby. Nastavení teploty od 50 °C do 99 °C.	Na vaření knedlíků, rýže, brambor, zeleniny, vajec, mas a ryb. Na ohřívání všech příloh včetně těstovin, uzenin, mas a ryb.
	VYSOKÁ VLHKOST	Pečení s 50% vlhkostí uvnitř trouby. Nastavení teploty od 50 °C do 130 °C.	Na pečení vetších kusů mas (vepřové koleno, bůček, husa, kachna, jehněčí), příprava paštiky. Dále na ohřívání mas a příloh.
	NÍZKÁ VLHKOST	Pečení s 25% vlhkostí uvnitř trouby. Nastavení teploty od 50 °C do 230 °C.	Na pečení vepřové pečeně, žeber, vepřového vrabce, sekané, kuřete, rolády, karbanátků, pečiva. Dále na ohřívání mas a příloh.
	PRAVÝ HORKÝ VZDUCH	Pečení jako v horkovzdušné troubě, možnost péct až ve třech úrovních současně. Suché pečení bez použití vody v zásobníku. Nastavení teploty od 30 °C do 230 °C.	Pečení a grilování všech druhů steaků, ryb, zeleniny. K zapékání brambor, těstovin a zeleniny.
	VLHKÝ HORKÝ VZDUCH	Pečení horkým vzduchem, při kterém se uzavře klapka trouby, a tím je využívána vlastní vlhkost surovin. Pečení v jedné úrovni trouby. Nastavení teploty od 160 °C do 230 °C.	Na pečení sladkého pečiva, dortů, zákusků, menších kusů mas. K zapékání brambor, těstovin, zeleniny.

MULTIFUNKČNÍ PARNÍ TROUBY

Energetická třída

Funkce Sous-Vide

Senzor vlhkosti

SteamBoost

Teplotní sonda

Teleskopické výsuvy

Jemné dovírání dvířek

Možnost pečení na 3 úrovních

Chladné na dotyk

Nerez s ochranou proti otiskům prstů

Steamify

Kamera

Wi-Fi konektivita

BSK999330M

MULTIFUNKČNÍ PARNÍ TROUBA STEAMPRO

Vnitřní objem hrubý/čistý (l): 73/70
Energetická třída: A++
Čištění: pára
Barva: nerezová ocel s povrchovou úpravou proti otiskům prstů
Displej a ovládání: TFT plnobarevný displej EXCite+ s otočným ovladačem se Steamify®, kamera v madle trouby, WiFi připojení

Pečicí funkce parní:
vakuové vaření Sous-Vide, vaření v páře (100 %), vysoká vlhkost (75 %), střední vlhkost (50 %), nízká vlhkost (25 %)

Pečicí funkce standardní:
pravý horký vzduch, pravý horký vzduch + spodní ohřev (příprava pizzy), horní + spodní ohřev, spodní ohřev + gril + ventilátor (mražené potraviny), gril, gril + ventilator (turbo gril), spodní ohřev, vlhký horko vzduch

Pečicí funkce speciální:
regenerace, pečení chleba, kynutí těsta, nízkoteplotní pečení, uchovat teplé, ohřev talířů, zavařování, sušení, funkce jogurtu, rozmrazování

Ostatní funkce:
variace 255 přednastavených programů "Assist" (váha/teplotní sonda/ Sous-Vide/pára), 3 oblíbené, rychlé zahřátí trouby, vlhkostní senzor, rozšířené časové funkce, připomínka sušení trouby, připomínka čištění trouby, připomínka odstranění vodního kamene, 2x halogenové osvětlení, elektronická regulace teploty 30–230 °C, automatická nabídka teplot

Bezpečnost:
- dětský zámek (off mode)
- zámek ovládání (při pečení)
- ukazatel zbytkového tepla
- automatické vypnutí trouby
- chladící ventilátor
- počet skel ve dveřích: 4

Vybavení:
- 1 koláčový plech na pečení šedý smalt
- 1 hluboký odkapávací pekáč šedý smalt
- 1 sada parních nádob, 2 díly
- 1 běžný rošt z nerezové oceli
- teplotní sonda
- 1 pár teleskopických výsuvů TR1LFSTV
- boční nerezové držáky s EasyEntry
- 1 test na zjištění tvrdosti vody

Příslušenství k dokoupení:
- A9OZS10 – sada parních nádob, 8 dílů
- A9OBGC23 – sada velkých parních nádob, 2 díly
- A9OZBT10 – děrovaný plech na koláče a vaření v páře
- M3OCS300 – sprej na čištění trouby
- TR1LFSTV – 1 pár teleskopických výsuvů
- M3OCD300 – odvápňovač pro parní troubu

PNC: 944 188 375

Rozměry V x Š x H (mm): 594 x 595 x 567

BSK988330M

MULTIFUNKČNÍ PARNÍ TROUBA STEAMBOOST

Vnitřní objem hrubý/čistý (l): 74/70
Energetická třída: A++
Čištění: pára
Barva: nerezová ocel s povrchovou úpravou proti otiskům prstů
Displej a ovládání: TFT plnobarevný displej EXCite+ s otočným ovladačem se Steamify®, WiFi připojení

Pečicí funkce parní:
vaření v páře (100 %), vysoká vlhkost (50 %), nízká vlhkost (25 %)

Pečicí funkce standardní:
pravý horký vzduch, pravý horký vzduch + spodní ohřev (příprava pizzy), horní + spodní ohřev, spodní ohřev + gril + ventilátor (mražené potraviny), gril, gril + ventilator (turbo gril), spodní ohřev, vlhký horko vzduch

Pečicí funkce speciální:
regenerace, pečení chleba, kynutí těsta, nízkoteplotní pečení, uchovat teplé, ohřev talířů, zavařování, sušení, gratinované pokrmy, rozmrazování

Ostatní funkce:
variace 255 přednastavených programů "Assist" (váha/teplotní sonda/ pára), 3 oblíbené, rychlé zahřátí trouby, rozšířené časové funkce, připomínka sušení trouby, připomínka čištění trouby, připomínka odstranění vodního kamene, 2x halogenové osvětlení, elektronická regulace teploty 30–230 °C, automatická nabídka teplot

Bezpečnost:
- dětský zámek (off mode)
- zámek ovládání (při pečení)
- ukazatel zbytkového tepla
- automatické vypnutí trouby
- chladící ventilátor
- počet skel ve dveřích: 3

Vybavení:
- 1 koláčový plech na pečení šedý smalt
- 1 hluboký odkapávací pekáč šedý smalt
- 1 sada parních nádob, 2 díly
- 1 běžný rošt z nerezové oceli
- teplotní sonda
- 1 pár teleskopických výsuvů TR1LFSTV
- boční nerezové držáky s EasyEntry
- 1 test na zjištění tvrdosti vody

Příslušenství k dokoupení:
- A9OZS10 – sada parních nádob, 8 dílů
- A9OBGC23 – sada velkých parních nádob, 2 díly
- A9OZBT10 – děrovaný plech na koláče a vaření v páře
- M3OCS300 – sprej na čištění trouby
- TR1LFSTV – 1 pár teleskopických výsuvů
- M3OCD300 – odvápňovač pro parní troubu

PNC: 944 188 557

Rozměry V x Š x H (mm): 594 x 595 x 567

BSE798380B

MULTIFUNKČNÍ PARNÍ TROUBA STEAMPRO

Vnitřní objem hrubý/čistý (l): 73/70
Energetická třída: A++
Čištění: pára
Barva: nerezová ocel s povrchovou úpravou proti otiskům prstů
Displej a ovládání: TFT dotykový displej EXCite se Steamify®, WiFi připojení

Pečicí funkce parní:
vakuové vaření Sous-Vide, vaření v páře (100 %), vysoká vlhkost (80 %), střední vlhkost (50 %), nízká vlhkost (25 %)

Pečicí funkce standardní:
pravý horký vzduch, pravý horký vzduch + spodní ohřev (příprava pizzy), horní + spodní ohřev, spodní ohřev + gril + ventilátor (mražené potraviny), gril, gril + ventilator (turbo gril), spodní ohřev, vlhký horko vzduch

Pečicí funkce speciální:
regenerace, pečení chleba, kynutí těsta, nízkoteplotní pečení, uchovat teplé, ohřev talířů, zavařování, sušení, příprava jogurtu, gratinované pokrmy, rozmrazování

Ostatní funkce:
variace 255 přednastavených programů "Assist" (váha/teplotní sonda/ Sous-Vide/pára), 3 oblíbené, rychlé zahřátí trouby, vlhkostní senzor, rozšířené časové funkce, připomínka sušení trouby, připomínka čištění trouby, připomínka odstranění vodního kamene, 2x halogenové osvětlení, elektronická regulace teploty 30–230 °C, automatická nabídka teplot

Bezpečnost:
- dětský zámek (off mode)
- zámek ovládání (při pečení)
- ukazatel zbytkového tepla
- automatické vypnutí trouby
- chladící ventilátor
- počet skel ve dveřích: 4

Vybavení:
- 1 koláčový plech na pečení šedý smalt
- 1 hluboký odkapávací pekáč šedý smalt
- 1 sada parních nádob, 2 díly
- 1 běžný rošt z nerezové oceli
- teplotní sonda
- 1 pár teleskopických výsuvů TR1LFSTV
- boční nerezové držáky s EasyEntry
- 1 test na zjištění tvrdosti vody

Příslušenství k dokoupení:
- A9OZS10 – sada parních nádob, 8 dílů
- A9OBGC23 – sada velkých parních nádob, 2 díly
- A9OZBT10 – děrovaný plech na koláče a vaření v páře
- M3OCS300 – sprej na čištění trouby
- TR1LFSTV – 1 pár teleskopických výsuvů
- M3OCD300 – odvápňovač pro parní troubuM3OCD300 – odvápňovač pro parní troubu

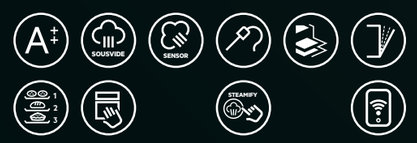

PNC: 944 188 776

Rozměry V x Š x H (mm): 594 x 595 x 567

BSK798380M

MULTIFUNKČNÍ PARNÍ TROUBA STEAMPRO

Vnitřní objem hrubý/čistý (l): 73/70
Energetická třída: A++
Čištění: pára
Barva: nerezová ocel s povrchovou úpravou proti otiskům prstů
Displej a ovládání: TFT dotykový displej EXCite se Steamify®, WiFi připojení

Pečicí funkce parní:
vakuové vaření Sous-Vide, vaření v páře (100 %), vysoká vlhkost (80 %), střední vlhkost (50 %), nízká vlhkost (25 %)

Pečicí funkce standardní:
pravý horký vzduch, pravý horký vzduch + spodní ohřev (příprava pizzy), horní + spodní ohřev, spodní ohřev + gril + ventilátor (mražené potraviny), gril, gril + ventilator (turbo gril), spodní ohřev, vlhký horko vzduch

Pečicí funkce speciální:
regenerace, pečení chleba, kynutí těsta, nízkoteplotní pečení, uchovat teplé, ohřev talířů, zavařování, sušení, příprava jogurtu, gratinované pokrmy, rozmrazování

Ostatní funkce:
variace 255 přednastavených programů "Assist" (váha/teplotní sonda/ Sous-Vide/pára), 3 oblíbené, rychlé zahřátí trouby, vlhkostní senzor, rozšířené časové funkce, připomínka sušení trouby, připomínka čištění trouby, připomínka odstranění vodního kamene, 2x halogenové osvětlení, elektronická regulace teploty 30–230 °C, automatická nabídka teplot

Bezpečnost:
- dětský zámek (off mode)
- zámek ovládání (při pečení)
- ukazatel zbytkového tepla
- automatické vypnutí trouby
- chladící ventilátor
- počet skel ve dveřích: 4

Vybavení:
- 1 koláčový plech na pečení šedý smalt
- 1 hluboký odkapávací pekáč šedý smalt
- 1 sada parních nádob, 2 díly
- 1 běžný rošt z nerezové oceli
- teplotní sonda
- 1 pár teleskopických výsuvů TR1LFSTV
- boční nerezové držáky s EasyEntry
- 1 test na zjištění tvrdosti vody

Příslušenství k dokoupení:
- A9OZS10 – sada parních nádob, 8 dílů
- A9OBGC23 – sada velkých parních nádob, 2 díly
- A9OZBT10 – děrovaný plech na koláče a vaření v páře
- M3OCS300 – sprej na čištění trouby
- TR1LFSTV – 1 pár teleskopických výsuvů
- M3OCD300 – odvápňovač pro parní troubuM3OCD300 – odvápňovač pro parní troubu

PNC: 944 188 771

Rozměry V x Š x H (mm): 594 x 595 x 567

BSE798380M

MULTIFUNKČNÍ PARNÍ TROUBA STEAMPRO

Vnitřní objem hrubý/čistý (l): 73/70
Energetická třída: A++
Čištění: pára
Barva: nerezová ocel s povrchovou úpravou proti otiskům prstů
Displej a ovládání: TFT dotykový displej EXCite se Steamify, WiFi připojení

Pečicí funkce parní:
vakuové vaření Sous-Vide, vaření v páře (100 %), vysoká vlhkost (75 %), střední vlhkost (50 %), nízká vlhkost (25 %)

Pečicí funkce standardní:
pravý horký vzduch, pravý horký vzduch + spodní ohřev (příprava pizzy), horní + spodní ohřev, spodní ohřev + gril + ventilátor (mražené potraviny), gril, gril + ventilator (turbo gril), spodní ohřev, pravý horký vzduch s využitím vlhkosti pokrmu

Pečicí funkce speciální:
regenerace, pečení chleba, kynutí těsta, nízkoteplotní pečení, uchovat teplé, ohřev talířů, zavařování, sušení, funkce jogurtu, rozmrazování

Ostatní funkce:
variace 255 přednastavených programů "Assist" (váha/teplotní sonda/ Sous-Vide/pára), 3 oblíbené, rychlé zahřátí trouby, vlhkostní senzor, rozšířené časové funkce, připomínka sušení trouby, připomínka čištění trouby, připomínka odstranění vodního kamene, 2x halogenové osvětlení, elektronická regulace teploty 30–230 °C, automatická nabídka teplot

Bezpečnost:
- ukazatel zbytkového tepla
- dětská bezpečnostní pojistka
- automatické vypnutí trouby
- chladící ventilátor
- počet skel: 4

Vybavení:
- 1 koláčový plech na pečení šedý smalt
- 1 hluboký odkapávací pekáč šedý smalt
- 1 sada parních nádob, 2 díly
- 1 běžný rošt z nerezové oceli
- teplotní sonda
- 1 pár teleskopických výsuvů TR1LFSTV
- boční nerezové držáky s EasyEntry
- 1 test na zjištění tvrdosti vody

Příslušenství k dokoupení:
- A9OZS10 – sada parních nádob, 8 dílů
- A9OBGC23 – sada velkých parních nádob, 2 díly
- A9OZBT10 – děrovaný plech na koláče a vaření v páře
- M3OCS300 – sprej na čištění trouby
- TR1LFSTV – 1 pár teleskopických výsuvů
- M3OCD300 – odvápňovač pro parní troubu

PNC: 944 188 778

Rozměry V x Š x H (mm): 594 x 595 x 567

BSK788380M

MULTIFUNKČNÍ PARNÍ TROUBA STEAMBOOST

Vnitřní objem hrubý/čistý (l): 73/70
Energetická třída: A++
Čištění: pára
Barva: nerezová ocel s povrchovou úpravou proti otiskům prstů
Displej a ovládání: TFT dotykový displej EXCite se Steamify®, WiFi připojení

Pečicí funkce parní:
vaření v páře (100 %), vysoká vlhkost (50 %), nízká vlhkost (25 %)

Pečicí funkce standardní:
pravý horký vzduch, pravý horký vzduch + spodní ohřev (příprava pizzy), horní + spodní ohřev, spodní ohřev + gril + ventilátor (mražené potraviny), gril, gril + ventilator (turbo gril), spodní ohřev, vlhký horko vzduch

Pečicí funkce speciální:
regenerace, pečení chleba, kynutí těsta, nízkoteplotní pečení, uchovat teplé, ohřev talířů, zavařování, sušení, gratinované pokrmy, rozmrazování

Ostatní funkce:
variace 255 přednastavených programů "Assist" (váha/teplotní sonda/ pára), 3 oblíbené, rychlé zahřátí trouby, rozšířené časové funkce, připomínka sušení trouby, připomínka čištění trouby, připomínka odstranění vodního kamene, 2x halogenové osvětlení, elektronická regulace teploty 30–230 °C, automatická nabídka teplot

Bezpečnost:
- dětský zámek (off mode)
- zámek ovládání (při pečení)
- ukazatel zbytkového tepla
- automatické vypnutí trouby
- chladící ventilátor
- počet skel ve dveřích: 3

Vybavení:
- 1 koláčový plech na pečení šedý smalt
- 1 hluboký odkapávací pekáč šedý smalt
- 1 sada parních nádob, 2 díly
- 1 běžný rošt z nerezové oceli
- teplotní sonda
- 1 pár teleskopických výsuvů TR1LFSTV
- boční nerezové držáky s EasyEntry
- 1 test na zjištění tvrdosti vody

Příslušenství k dokoupení:
- A9OZS10 – sada parních nádob, 8 dílů
- A9OBGC23 – sada velkých parních nádob, 2 díly
- A9OZBT10 – děrovaný plech na koláče a vaření v páře
- M3OCS300 – sprej na čištění trouby
- TR1LFSTV – 1 pár teleskopických výsuvů
- M3OCD300 – odvápňovač pro parní troubu

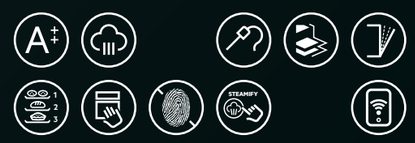

PNC: 944 188 773

Rozměry V x Š x H (mm): 594 x 595 x 567

BSE788380M

MULTIFUNKČNÍ PARNÍ TROUBA STEAMBOOST

Vnitřní objem hrubý/čistý (l): 73/70
Energetická třída: A++
Čištění: pára
Barva: nerezová ocel s povrchovou úpravou proti otiskům prstů
Displej a ovládání: TFT dotykový displej EXCite se Steamify®, WiFi připojení

Pečicí funkce parní:
vaření v páře (100 %), vysoká vlhkost (50 %), nízká vlhkost (25 %)

Pečicí funkce standardní:
pravý horký vzduch, pravý horký vzduch + spodní ohřev (příprava pizzy), horní + spodní ohřev, spodní ohřev + gril + ventilátor (mražené potraviny), gril, gril + ventilator (turbo gril), spodní ohřev, vlhký horko vzduch

Pečicí funkce speciální:
regenerace, pečení chleba, kynutí těsta, nízkoteplotní pečení, uchovat teplé, ohřev talířů, zavařování, sušení, gratinované pokrmy, rozmrazování

Ostatní funkce:
variace 255 přednastavených programů "Assist" (váha/teplotní sonda/pára), 3 oblíbené, rychlé zahřátí trouby, rozšířené časové funkce, připomínka sušení trouby, připomínka čištění trouby, připomínka odstranění vodního kamene, 2x halogenové osvětlení, elektronická regulace teploty 30–230 °C, automatická nabídka teplot

Bezpečnost:
- dětský zámek (off mode)
- zámek ovládání (při pečení)
- ukazatel zbytkového tepla
- automatické vypnutí trouby
- chladící ventilátor
- počet skel ve dveřích: 3

Vybavení:
- 1 koláčový plech na pečení šedý smalt
- 1 hluboký odkapávací pekáč šedý smalt
- 1 sada parních nádob, 2 díly
- 1 běžný rošt z nerezové oceli
- teplotní sonda
- 1 pár teleskopických výsuvů TR1LFSTV
- boční nerezové držáky s EasyEntry
- 1 test na zjištění tvrdosti vody

Příslušenství k dokoupení:
- A9OZS10 – sada parních nádob, 8 dílů
- A9OBGC23 – sada velkých parních nádob, 2 díly
- A9OZBT10 – děrovaný plech na koláče a vaření v páře
- M3OCS300 – sprej na čištění trouby
- TR1LFSTV – 1 pár teleskopických výsuvů
- M3OCD300 – odvápňovač pro parní troubu

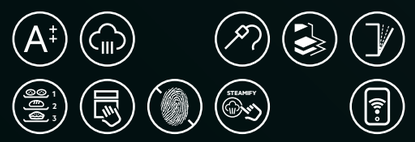

PNC: 944 188 772

Rozměry V x Š x H (mm): 594 x 595 x 567

BPE748380B

MULTIFUNKČNÍ TROUBA SENSECOOK

Vnitřní objem hrubý/čistý (l): 74/71
Energetická třída: A++
Čištění: pyrolytické (3 cykly)
Barva: černá
Displej a ovládání: TFT dotykový displej EXCite, WiFi připojení

Pečicí funkce standardní:
pravý horký vzduch, pravý horký vzduch + spodní ohřev (příprava pizzy), horní + spodní ohřev, ventilátor + gril + spodní ohřev (mražené potraviny), gril, ventilátor + gril (turbo gril), spodní ohřev, vlhký horko vzduch

Pečicí funkce speciální:
uchovat teplé, ohřev talířů, zavařování, kynutí těsta, pečení chleba, nízkoteplotní pečení, rozmrazování, gratinované pokrmy

Ostatní funkce:
variace 160 přednastavených programů "Assist" (váha/teplotní sonda), 3 oblíbené, rychlé zahřátí trouby, rozšířené časové funkce, připomínka čištění trouby, 2x halogenové osvětlení, elektronická regulace teploty 30–300 °C, automatická nabídka teplot

Bezpečnost:
- dětský zámek (off mode)
- zámek ovládání (při pečení)
- elektronický zámek dveří
- ukazatel zbytkového tepla
- automatické vypnutí trouby
- chladící ventilátor
- počet skel ve dveřích: 4

Vybavení:
- 1 koláčový plech na pečení šedý smalt
- 1 hluboký odkapávací pekáč šedý smalt
- 1 běžný rošt chromovaný
- teplotní sonda
- 1 pár teleskopických výsuvů TR1LV
- boční chromované držáky s EasyEntry

Příslušenství k dokoupení:
- A9OZBT10 – děrovaný plech na koláče a vaření
- M3OCS300 – sprej na čištění trouby
- TR1LV – 1 pár teleskopických výsuvů

PNC: 944 188 774

Rozměry V x Š x H (mm): 594 x 595 x 567

MULTIFUNKČNÍ TROUBY

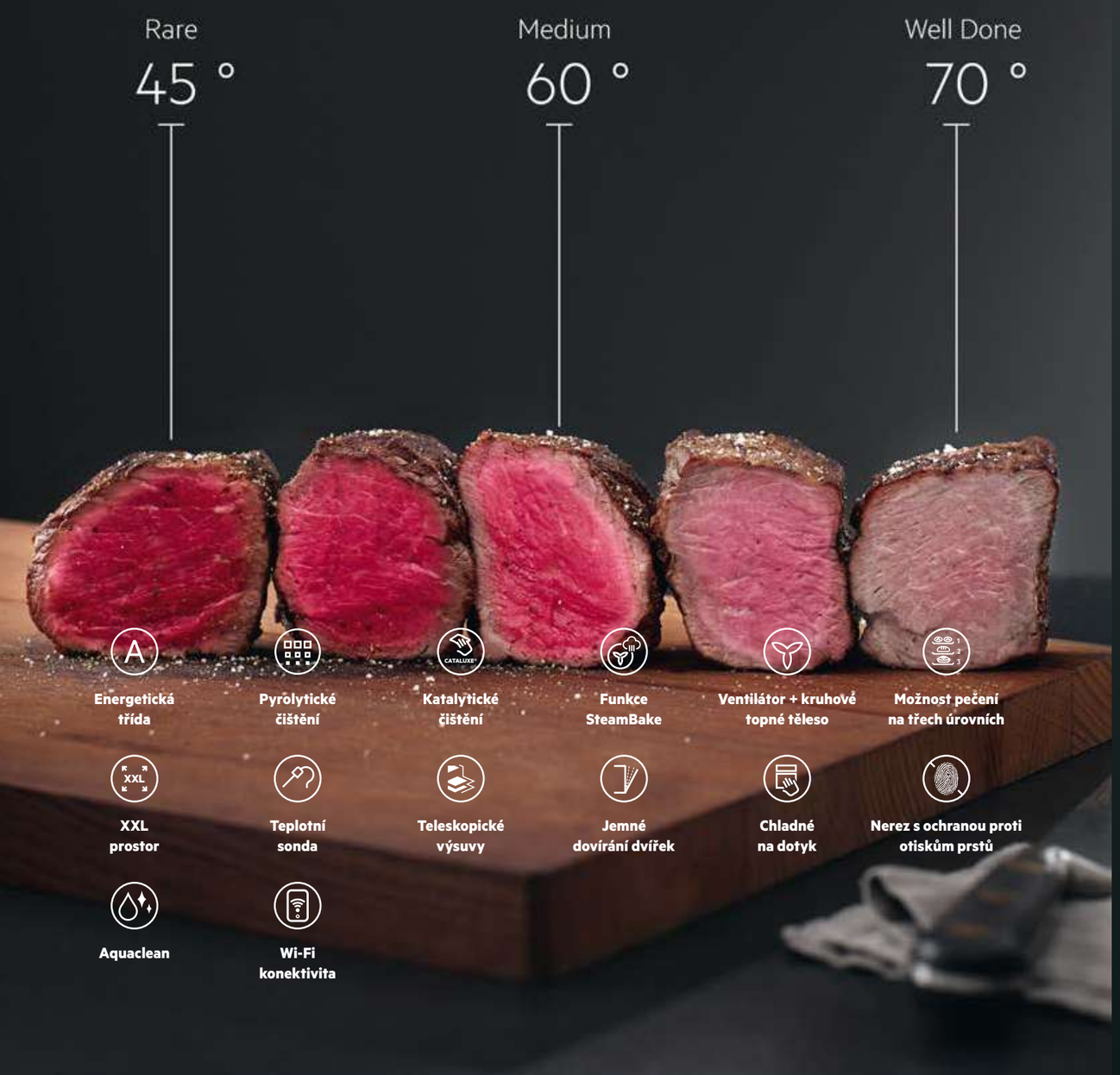

BPE748380M

MULTIFUNKČNÍ TROUBA SENSECOOK

Vnitřní objem hrubý/čistý (l): 74/71
Energetická třída: A++
Čištění: pyrolytické (3 cykly)
Barva: nerezová ocel s povrchovou úpravou proti otiskům prstů
Displej a ovládání: TFT dotykový displej EXCite, WiFi připojení

Pečicí funkce standardní:
pravý horký vzduch, pravý horký vzduch + spodní ohřev (příprava pizzy), horní + spodní ohřev, ventilátor + gril + spodní ohřev (mražené potraviny), gril, ventilátor + gril (turbo gril), spodní ohřev, vlhký horko vzduch

Pečicí funkce speciální:
uchovat teplé, ohřev talířů, zavařování, kynutí těsta, pečení chleba, nízkoteplotní pečení, rozmrazování, gratinované pokrmy

Ostatní funkce:
variace 160 přednastavených programů "Assist" (váha/teplotní sonda), 3 oblíbené, rychlé zahřátí trouby, rozšířené časové funkce, připomínka čištění trouby, 2x halogenové osvětlení, elektronická regulace teploty 30–300 °C, automatická nabídka teplot

Bezpečnost:
- dětský zámek (off mode)
- zámek ovládání (při pečení)
- elektronický zámek dveří
- ukazatel zbytkového tepla
- automatické vypnutí trouby
- chladící ventilátor
- počet skel ve dveřích: 4

Vybavení:
- 1 koláčový plech na pečení šedý smalt
- 1 hluboký odkapávací pekáč šedý smalt
- 1 běžný rošt chromovaný
- teplotní sonda
- 1 pár teleskopických výsuvů TR1LV
- boční chromované držáky s EasyEntry

Příslušenství k dokoupení:
- A9OZBT10 – děrovaný plech na koláče a vaření
- M3OCS300 – sprej na čištění trouby
- TR1LV – 1 pár teleskopických výsuvů

PNC: 944 188 770

Rozměry V x Š x H (mm): 594 x 595 x 567

BPK748380M

MULTIFUNKČNÍ TROUBA SENSECOOK

Vnitřní objem hrubý/čistý (l): 74/71
Energetická třída: A++
Čištění: pyrolytické (3 cykly)
Barva: nerezová ocel s povrchovou úpravou proti otiskům prstů
Displej a ovládání: TFT dotykový displej EXCite, WiFi připojení

Pečicí funkce standardní:
pravý horký vzduch, pravý horký vzduch + spodní ohřev (příprava pizzy), horní + spodní ohřev, ventilátor + gril + spodní ohřev (mražené potraviny), gril, ventilátor + gril (turbo gril), spodní ohřev, vlhký horko vzduch

Pečicí funkce speciální:
uchovat teplé, ohřev talířů, zavařování, kynutí těsta, pečení chleba, nízkoteplotní pečení, rozmrazování, gratinované pokrmy

Ostatní funkce:
variace 160 přednastavených programů "Assist" (váha/teplotní sonda), 3 oblíbené, rychlé zahřátí trouby, rozšířené časové funkce, připomínka čištění trouby, 2x halogenové osvětlení, elektronická regulace teploty 30–300 °C, automatická nabídka teplot

Bezpečnost:
- dětský zámek (off mode)
- zámek ovládání (při pečení)
- elektronický zámek dveří
- ukazatel zbytkového tepla
- automatické vypnutí trouby
- chladící ventilátor
- počet skel ve dveřích: 4

Vybavení:
- 1 koláčový plech na pečení šedý smalt
- 1 hluboký odkapávací pekáč šedý smalt
- 1 běžný rošt chromovaný
- teplotní sonda
- 1 pár teleskopických výsuvů TR1LV
- boční chromované držáky s EasyEntry

Příslušenství k dokoupení:
- A9OZBT10 – děrovaný plech na koláče a vaření
- M3OCS300 – sprej na čištění trouby
- TR1LV – 1 pár teleskopických výsuvů

PNC: 944 188 775

Rozměry V x Š x H (mm): 594 x 595 x 567

BPE558370M

MULTIFUNKČNÍ TROUBA STEAMBAKE

Vnitřní objem hrubý/čistý (l): 74/71
Energetická třída: A+
Čištění: pyrolytické (3 cykly)
Barva: nerezová ocel s povrchovou úpravou proti otiskům prstů
Displej a ovládání: zasunovací ovladače s EXPlore, LED displejem a dotykovými tlačítky, WiFi připojení

Pečicí funkce standardní:
pravý horký vzduch, pravý horký vzduch + spodní ohřev (příprava pizzy), horní + spodní ohřev, spodní ohřev + gril + ventilátor (mražené potraviny), gril, gril + ventilator (turbo gril), spodní ohřev, vlhký horko vzduch

Pečicí funkce speciální:
SteamBake – využití páry při pečení pečiva, nadýchanější, křupavější a propečenější kůrčička, rozmrazování

Ostatní funkce:
variace 45 přednastavených programů "Assist", rychlé zahřátí trouby, rozšířené časové funkce, halogenové osvětlení, elektronická regulace teploty 30–300 °C, automatická nabídka teplot

Bezpečnost:
- dětský zámek (off mode)
- zámek ovládání (při pečení)
- ukazatel zbytkového tepla
- automatické vypnutí trouby
- chladící ventilátor
- počet skel ve dveřích: 4

Vybavení:
- 1 koláčový plech na pečení šedý smalt
- 1 hluboký odkapávací pekáč šedý smalt
- 1 běžný rošt chromovaný
- teplotní sonda
- 1 pár teleskopických výsuvů TR1LV
- boční chromované držáky s EasyEntry

Příslušenství k dokoupení:
- A9OZBT10 – děrovaný plech na koláče a vaření
- M3OCS300 – sprej na čištění trouby
- TR1LV – 1 pár teleskopických výsuvů

PNC: 944 188 822

Rozměry V x Š x H (mm): 594 x 595 x 567

BPK558370M

MULTIFUNKČNÍ TROUBA STEAMBAKE

Vnitřní objem hrubý/čistý (l): 74/71
Energetická třída: A+
Čištění: pyrolytické (3 cykly)
Barva: nerezová ocel s povrchovou úpravou proti otiskům prstů
Displej a ovládání: zasunovací ovladače s EXPlore, LED displejem a dotykovými tlačítky, WiFi připojení

Pečicí funkce standardní:
pravý horký vzduch, pravý horký vzduch + spodní ohřev (příprava pizzy), horní + spodní ohřev, spodní ohřev + gril + ventilátor (mražené potraviny), gril, gril + ventilator (turbo gril), spodní ohřev, vlhký horko vzduch

Pečicí funkce speciální:
SteamBake – využití páry při pečení pečiva, nadýchanější, křupavější a propečenější kůrčička, rozmrazování

Ostatní funkce:
variace 45 přednastavených programů "Assist", rychlé zahřátí trouby, rozšířené časové funkce, halogenové osvětlení, elektronická regulace teploty 30–300 °C, automatická nabídka teplot

Bezpečnost:
- dětský zámek (off mode)
- zámek ovládání (při pečení)
- ukazatel zbytkového tepla
- automatické vypnutí trouby
- chladící ventilátor
- počet skel ve dveřích: 4

Vybavení:
- 1 koláčový plech na pečení šedý smalt
- 1 hluboký odkapávací pekáč šedý smalt
- 1 běžný rošt chromovaný
- teplotní sonda
- 1 pár teleskopických výsuvů TR1LV
- boční chromované držáky s EasyEntry

Příslušenství k dokoupení:
- A9OZBT10 – děrovaný plech na koláče a vaření
- M3OCS300 – sprej na čištění trouby
- TR1LV – 1 pár teleskopických výsuvů

PNC: 944 188 823

Rozměry V x Š x H (mm): 594 x 595 x 567

BCK558370M

MULTIFUNKČNÍ TROUBA STEAMBAKE

Vnitřní objem hrubý/čistý (l): 74/71
Energetická třída: A+
Čištění: katalytické
Barva: nerezová ocel s povrchovou úpravou proti otiskům prstů
Displej a ovládání: zasunovací ovladače s EXPlore, LED displejem a dotykovými tlačítky, WiFi připojení

Pečicí funkce standardní:
pravý horký vzduch, pravý horký vzduch + spodní ohřev (příprava pizzy), horní + spodní ohřev, spodní ohřev + gril + ventilátor (mražené potraviny), gril, gril + ventilator (turbo gril), spodní ohřev, vlhký horko vzduch

Pečicí funkce speciální:
SteamBake – využití páry při pečení pečiva, nadýchanější, křupavější a propečenější kůrčička, rozmrazování

Ostatní funkce:
variace 45 přednastavených programů "Assist", rychlé zahřátí trouby, rozšířené časové funkce, halogenové osvětlení, elektronická regulace teploty 30–300 °C, automatická nabídka teplot

Bezpečnost:
- dětský zámek (off mode)
- zámek ovládání (při pečení)
- ukazatel zbytkového tepla
- automatické vypnutí trouby
- chladící ventilátor
- počet skel ve dveřích: 3

Vybavení:
- 1 koláčový plech na pečení šedý smalt
- 1 hluboký odkapávací pekáč šedý smalt
- 1 běžný rošt chromovaný
- teplotní sonda
- 1 pár teleskopických výsuvů TR1LV
- boční chromované držáky s EasyEntry

Příslušenství k dokoupení:
- A9OZBT10 – děrovaný plech na koláče a vaření
- M3OCS300 – sprej na čištění trouby
- TR1LV – 1 pár teleskopických výsuvů

PNC: 944 188 826

Rozměry V x Š x H (mm): 594 x 595 x 567

BPB351160M

MULTIFUNKČNÍ TROUBA STEAMBAKE

Vnitřní objem hrubý/čistý (l): 74/71
Energetická třída: A+
Čištění: pyrolytické (3 cykly)
Barva: nerezová ocel s povrchovou úpravou proti otiskům prstů
Displej a ovládání: zasunovací ovladače s EXPlore LED displejem a dotykovými tlačítky

Pečicí funkce standardní:
pravý horký vzduch, pravý horký vzduch + spodní ohřev (příprava pizzy), horní + spodní ohřev, spodní ohřev + gril + ventilátor (mražené potraviny), gril, gril + ventilator (turbo gril), spodní ohřev, vlhký horko vzduch

Pečicí funkce speciální:
SteamBake – využití páry při pečení pečiva, nadýchanější, křupavější a propečenější kůrčička, rozmrazování

Ostatní funkce:
variace 45 přednastavených programů "Assist", rychlé zahřátí trouby, rozšířené časové funkce, připomínka čištění trouby, halogenové osvětlení, elektronická regulace teploty 30–300 °C, automatická nabídka teplot

Bezpečnost:
- dětský zámek (off mode)
- zámek ovládání (při pečení)
- elektronický zámek dveří
- ukazatel zbytkového tepla
- automatické vypnutí trouby
- chladící ventilátor
- počet skel ve dveřích: 4

Vybavení:
- 1 koláčový plech na pečení šedý smalt
- 1 hluboký odkapávací pekáč šedý smalt
- 1 běžný rošt chromovaný
- 1 pár teleskopických výsuvů TR1LV
- boční chromované držáky s EasyEntry

Příslušenství k dokoupení:
- A9OZBT10 – děrovaný plech na koláče a vaření
- M3OCS300 – sprej na čištění trouby
- TR1LV – 1 pár teleskopických výsuvů

PNC: 944 188 506

Rozměry V x Š x H (mm): 594 x 595 x 567

BPS351161M

MULTIFUNKČNÍ TROUBA STEAMBAKE

Vnitřní objem hrubý/čistý (l): 74/72
Energetická třída: A+
Čištění: pyrolytické (3 cykly)
Barva: nerezová ocel s povrchovou úpravou proti otiskům prstů
Displej a ovládání: zasunovací ovladače

Pečicí funkce standardní:
pravý horký vzduch, pravý horký vzduch + spodní ohřev (příprava pizzy), horní + spodní ohřev, gril, velkoplošný gril, ventilátor + gril (turbo gril), spodní ohřev

Pečicí funkce speciální:
SteamBake – využití páry při pečení pečiva, nadýchanější, křupavější a propečenější kůrčička, rozmrazování

Ostatní funkce:
variace 45 přednastavených programů "Assist", rychlé zahřátí trouby, rozšířené časové funkce, halogenové osvětlení, elektronická regulace teploty 30–300 °C, automatická nabídka teplot

Bezpečnost:
- chladící ventilátor
- počet skel ve dveřích: 3

Vybavení:
- 1 koláčový plech na pečení šedý smalt
- 1 hluboký odkapávací pekáč šedý smalt
- 1 běžný rošt chromovaný
- 1 pár teleskopických výsuvů
- boční chromované držáky s EasyEntry

Příslušenství k dokoupení:
- A9OZBT10 – děrovaný plech na koláče
- TR1LV – 1 pár teleskopických výsuvů
- M3OCS300 – sprej na čištění trouby

PNC: 949 499 672

Rozměry V x Š x H (mm): 594 x 594 x 568

BCK546360M

MULTIFUNKČNÍ TROUBA SENSECOOK

Vnitřní objem hrubý/čistý (l): 74/71
Energetická třída: A+
Čištění: katalytické
Barva: nerezová ocel s povrchovou úpravou proti otiskům prstů
Displej a ovládání: zasunovací ovladače s EXPlore LED displejem a dotykovými tlačítky

Pečicí funkce standardní:
pravý horký vzduch, pravý horký vzduch + spodní ohřev (příprava pizzy), horní + spodní ohřev, spodní ohřev + gril + ventilátor (mražené potraviny), gril, gril + ventilator (turbo gril), spodní ohřev, vlhký horko vzduch

Ostatní funkce:
variace 45 přednastavených programů "Assist", rychlé zahřátí trouby, rozšířené časové funkce, halogenové osvětlení, elektronická regulace teploty 30–300 °C, automatická nabídka teplot

Bezpečnost:
- dětský zámek (off mode)
- zámek ovládání (při pečení)
- ukazatel zbytkového tepla
- automatické vypnutí trouby
- chladící ventilátor
- počet skel ve dveřích: 3

Vybavení:
- 1 koláčový plech na pečení šedý smalt
- 1 hluboký odkapávací pekáč šedý smalt
- 1 běžný rošt chromovaný
- teplotní sonda
- 1 pár teleskopických výsuvů TR1LV
- boční chromované držáky s EasyEntry

Příslušenství k dokoupení:
- A9OZBT10 – děrovaný plech na koláče a vaření
- M3OCS300 – sprej na čištění trouby
- TR1LV – 1 pár teleskopických výsuvů

PNC: 944 188 623

Rozměry V x Š x H (mm): 594 x 595 x 567

BCK455350M

MULTIFUNKČNÍ TROUBA STEAMBAKE

Vnitřní objem hrubý/čistý (l): 74/71
Energetická třída: A+
Čištění: katalytické
Barva: nerezová ocel s povrchovou úpravou proti otiskům prstů
Displej a ovládání: zasunovací ovladače s LED displejem a dotykovými tlačítky

Pečicí funkce standardní:
pravý horký vzduch, pravý horký vzduch + spodní ohřev (příprava pizzy), horní + spodní ohřev, gril, ventilátor + gril (turbo gril), spodní ohřev, vlhký horko vzduch

Pečicí funkce speciální:
SteamBake – využití páry při pečení pečiva, nadýchanější, křupavější a propečenější kůrčička, rozmrazování

Ostatní funkce:
halogenové osvětlení, regulace teploty 50–275 °C, elektronický časovač, odnímatelné topné teleso pro snadné čištění

Bezpečnost:
- chladící ventilátor
- počet skel ve dveřích: 3

Vybavení:
- 1 koláčový plech na pečení šedý smalt
- 1 hluboký odkapávací pekáč šedý smalt
- 1 běžný rošt chromovaný
- 1 pár teleskopických výsuvů
- boční chromované držáky s EasyEntry

Příslušenství k dokoupení:
- A9OZBT10 – děrovaný plech na koláče
- TR1LV – 1 pár teleskopických výsuvů
- M3OCS300 – sprej na čištění trouby

PNC: 944 188 105

Rozměry V x Š x H (mm): 594 x 595 x 567

BCE455351M

MULTIFUNKČNÍ TROUBA STEAMBAKE

Vnitřní objem hrubý/čistý (l): 73/72
Energetická třída: A
Čištění: katalytické
Barva: nerezová ocel s povrchovou úpravou proti otiskům prstů
Displej a ovládání: zasunovací ovladače s LED displejem a dotykovými tlačítky

Pečicí funkce standardní:
pravý horký vzduch, pravý horký vzduch + spodní ohřev (příprava pizzy), horní + spodní ohřev, spodní ohřev + gril + ventilátor (mražené potraviny), gril, gril + ventilator (turbo gril), spodní ohřev, vlhký horko vzduch

Pečicí funkce speciální:
SteamBake – využití páry při pečení pečiva, nadýchanější, křupavější a propečenější kůrčička, rozmrazování

Ostatní funkce:
halogenové osvětlení, regulace teploty 50–275 °C, elektronický časovač, odnímatelné topné teleso pro snadné čištění

Bezpečnost:
- chladící ventilátor
- počet skel ve dveřích: 2

Vybavení:
- 1 koláčový plech na pečení šedý smalt
- 1 hluboký odkapávací pekáč šedý smalt
- 1 běžný rošt z nerezové oceli
- 1 pár teleskopických výsuvů TR1LV
- boční nerezové držáky s EasyEntry

Příslušenství k dokoupení:
- A9OZBT10 – děrovaný plech na koláče
- TR1LV – 1 pár teleskopických výsuvů
- M3OCS300 – sprej na čištění trouby

PNC: 949 499 388

Rozměry V x Š x H (mm): 594 x 594 x 568

BCE451351M

MULTIFUNKČNÍ TROUBA STEAMBAKE

Vnitřní objem hrubý/čistý (l): 73/72
Energetická třída: A
Čištění: katalytické
Barva: nerezová ocel s povrchovou úpravou proti otiskům prstů
Displej a ovládání: zasunovací ovladače s LED displejem a dotykovými tlačítky

Pečicí funkce standardní:
pravý horký vzduch, pravý horký vzduch + spodní ohřev (příprava pizzy), horní + spodní ohřev, spodní ohřev + gril + ventilátor (mražené potraviny), gril, gril + ventilator (turbo gril), spodní ohřev, vlhký horko vzduch

Pečicí funkce speciální:
SteamBake – využití páry při pečení pečiva, nadýchanější, křupavější a propečenější kůrčička, rozmrazování

Ostatní funkce:
halogenové osvětlení, regulace teploty 50–275 °C, elektronický časovač, odnímatelné topné teleso pro snadné čištění

Bezpečnost:
- chladící ventilátor
- počet skel ve dveřích: 2

Vybavení:
- 1 koláčový plech na pečení šedý smalt
- 1 hluboký odkapávací pekáč šedý smalt
- 1 běžný rošt z nerezové oceli
- 1 pár teleskopických výsuvů TR1LV
- boční nerezové držáky s EasyEntry

Příslušenství k dokoupení:
- A9OZBT10 – děrovaný plech na koláče
- TR1LV – 1 pár teleskopických výsuvů
- M3OCS300 – sprej na čištění trouby

PNC: 949 499 387

Rozměry V x Š x H (mm): 594 x 595 x 567

BES351111M

MULTIFUNKČNÍ TROUBA STEAMBAKE

Vnitřní objem hrubý/čistý (l): 74/72
Energetická třída: A
Čištění: hladký smalt pro snadné čištění
Barva: nerezová ocel s povrchovou úpravou proti otiskům prstů
Displej a ovládání: zasunovací ovladače

Pečicí funkce standardní:
pravý horký vzduch, pravý horký vzduch + spodní ohřev (příprava pizzy), horní + spodní ohřev, gril, velkoplošný gril, ventilátor + gril (turbo gril), spodní ohřev

Pečicí funkce speciální:
SteamBake – využití páry při pečení pečiva, nadýchanější, křupavější a propečenější kůrčička, rozmrazování

Ostatní funkce:
halogenové osvětlení, regulace teploty 50–275 °C, odnímatelné topné těleso pro snadné čištění

Bezpečnost:
- chladící ventilátor
- počet skel ve dveřích: 2

Vybavení:
- 1 koláčový plech na pečení šedý smalt
- 1 hluboký odkapávací pekáč šedý smalt
- 1 běžný rošt chromovaný
- 1 pár teleskopických výsuvů
- boční chromované držáky s EasyEntry

Příslušenství k dokoupení:
- A9OZBT10 – děrovaný plech na koláče
- TR1LV – 1 pár teleskopických výsuvů
- M3OCS300 – sprej na čištění trouby

PNC: 949 499 385

Rozměry V x Š x H (mm): 589 x 594 x 569

BEB351110M

MULTIFUNKČNÍ TROUBA STEAMBAKE

Vnitřní objem hrubý/čistý (l): 74/71
Energetická třída: A
Čištění: hladký smalt pro snadné čištění
Barva: nerezová ocel s povrchovou úpravou proti otiskům prstů
Displej a ovládání: zasunovací ovladače

Pečicí funkce standardní:
pravý horký vzduch, pravý horký vzduch + spodní ohřev (příprava pizzy), horní + spodní ohřev, gril, velkoplošný gril, ventilátor + gril (turbo gril), spodní ohřev

Pečicí funkce speciální:
SteamBake – využití páry při pečení pečiva, nadýchanější, křupavější a propečenější kůrčička, rozmrazování

Ostatní funkce:
halogenové osvětlení, regulace teploty 50–275 °C, odnímatelné topné těleso pro snadné čištění

Bezpečnost:
- chladící ventilátor
- počet skel ve dveřích: 3

Vybavení:
- 1 koláčový plech na pečení šedý smalt
- 1 hluboký odkapávací pekáč šedý smalt
- 1 běžný rošt chromovaný
- 1 pár teleskopických výsuvů
- boční chromované držáky s EasyEntry

Příslušenství k dokoupení:
- A9OZBT10 – děrovaný plech na koláče
- TR1LV – 1 pár teleskopických výsuvů
- M3OCS300 – sprej na čištění trouby

PNC: 944 187 804

Rozměry V x Š x H (mm): 594 x 595 x 567

BEB351111B

MULTIFUNKČNÍ TROUBA STEAMBAKE

Vnitřní objem hrubý/čistý (l): 74/71
Energetická třída: A
Čištění: hladký smalt pro snadné čištění
Barva: černá
Displej a ovládání: zasunovací ovladače

Pečicí funkce standardní:
pravý horký vzduch, pravý horký vzduch + spodní ohřev (příprava pizzy), horní + spodní ohřev, gril, velkoplošný gril, ventilátor + gril (turbo gril), spodní ohřev

Pečicí funkce speciální:
SteamBake – využití páry při pečení pečiva, nadýchanější, křupavější a propečenější kůrčička, rozmrazování

Ostatní funkce:
halogenové osvětlení, regulace teploty 50–275 °C, odnímatelné topné těleso pro snadné čištění

Bezpečnost:
- chladící ventilátor
- počet skel ve dveřích: 2

Vybavení:
- 1 koláčový plech na pečení šedý smalt
- 1 hluboký odkapávací pekáč šedý smalt
- 1 běžný rošt chromovaný
- 1 pár teleskopických výsuvů
- boční chromované držáky s EasyEntry

Příslušenství k dokoupení:
- A9OZBT10 – děrovaný plech na koláče
- TR1LV – 1 pár teleskopických výsuvů
- M3OCS300 – sprej na čištění trouby

PNC: 949 499 386

Rozměry V x Š x H (mm): 594 x 595 x 567

BCS331150M

MULTIFUNKČNÍ TROUBA SURROUNDCOOK

Vnitřní objem hrubý/čistý (l): 74/71
Energetická třída: A
Čištění: katalytické
Barva: nerezová ocel s povrchovou úpravou proti otiskům prstů
Displej a ovládání: zasunovací ovladače s LED displejem

Pečicí funkce standardní:
pravý horký vzduch, pravý horký vzduch + spodní ohřev (příprava pizzy), horní + spodní ohřev, gril, velkoplošný gril, ventilátor + gril (turbo gril), spodní ohřev

Pečicí funkce speciální:
rozmrazování

Ostatní funkce:
rozšířené časové funkce, halogenové osvětlení,
elektronická regulace teploty 50-275 °C

Bezpečnost:
- chladící ventilátor
- počet skel ve dveřích: 3 s nápovědou úrovně pečení

Vybavení:
- 1 koláčový plech na pečení šedý smalt
- 1 hluboký odkapávací pekáč šedý smalt
- 1 běžný rošt chromovaný
- 1 pár teleskopických výsuvů TR1LV
- boční chromované držáky s EasyEntry

Příslušenství k dokoupení:
- A9OZBT10 – děrovaný plech na koláče a vaření
- M3OCS300 – sprej na čištění trouby
- TR1LV – 1 pár teleskopických výsuvů

PNC: 944 187 806

Rozměry V x Š x H (mm): 594 x 595 x 567

BES331111B

MULTIFUNKČNÍ TROUBA SURROUNDCOOK

Vnitřní objem hrubý/čistý (l): 74/72
Energetická třída: A
Čištění: hladký smalt pro snadné čištění
Barva: černá
Displej a ovládání: zasunovací ovladače s LED displejem

Pečicí funkce standardní:
pravý horký vzduch, pravý horký vzduch + spodní ohřev (příprava pizzy), horní + spodní ohřev, gril, velkoplošný gril, ventilátor + gril (turbo gril), spodní ohřev,

Pečicí funkce speciální:
rozmrazování

Ostatní funkce:
rozšířené časové funkce, halogenové osvětlení,
elektronická regulace teploty 50-275 °C

Bezpečnost:
- chladící ventilátor
- počet skel ve dveřích: 2

Vybavení:
- 1 koláčový plech na pečení šedý smalt
- 1 hluboký odkapávací pekáč šedý smalt
- 1 běžný rošt chromovaný
- 1 pár teleskopických výsuvů TR1LV
- boční chromované držáky s EasyEntry

Příslušenství k dokoupení:
- A9OZBT10 – děrovaný plech na koláče a vaření
- M3OCS300 – sprej na čištění trouby
- TR1LV – 1 pár teleskopických výsuvů

PNC: 949 496 357

Rozměry V x Š x H (mm): 594 x 595 x 567

KOMPAKTNÍ TROUBY

Energetická třída

Funkce Sous-Vide

Senzor vlhkosti

Ventilátor + kruhové topné těleso

Gril

Teplotní sonda

Teleskopické výsuvy

Jemné dovírání dvířek

Chladné na dotyk

Nerez s ochranou proti otiskům prstů

Mikrovlny

Wi-Fi konektivita

KSK998290M

KOMPAKTNÍ PARNÍ TROUBA STEAMPRO

Vnitřní objem (l): 43
Energetická třída: A++
Čištění: pára
Barva: nerezová ocel s povrchovou úpravou proti otiskům prstů
Displej a ovládání: TFT plnobarevný displej EXCite+ s otočným ovladačem se Steamify®, WiFi připojení

Pečicí funkce parní:
vakuové vaření Sous-Vide, vaření v páře (100 %), vysoká vlhkost (80 %), střední vlhkost (50 %), nízká vlhkost (25 %)

Pečicí funkce standardní:
pravý horký vzduch, pravý horký vzduch + spodní ohřev (příprava pizzy), horní + spodní ohřev, spodní ohřev + gril + ventilátor (mražené potraviny), gril, gril + ventilator (turbo gril), spodní ohřev, vlhký horko vzduch

Pečicí funkce speciální:
regenerace, pečení chleba, kynutí těsta, nízkoteplotní pečení, uchovat teplé, ohřev talířů, zavařování, sušení, příprava jogurtu, gratinované pokrmy, rozmrazování

Ostatní funkce:
variace 255 přednastavených programů "Assist" (váha/teplotní sonda/Sous-Vide/pára), 3 oblíbené, rychlé zahřátí trouby, vlhkostní senzor, rozšířené časové funkce, připomínka sušení trouby, připomínka čištění trouby, připomínka odstranění vodního kamene, halogenové osvětlení, elektronická regulace teploty 30–230 °C, automatická nabídka teplot

Bezpečnost:
- dětský zámek (off mode)
- zámek ovládání (při pečení)
- ukazatel zbytkového tepla
- automatické vypnutí trouby
- chladící ventilátor
- počet skel ve dveřích: 4

Vybavení:
- 1 koláčový plech na pečení šedý smalt
- 1 hluboký odkapávací pekáč šedý smalt
- 1 sada parních nádob, 2 díly
- 1 běžný rošt z nerezové oceli
- teplotní sonda
- boční nerezové držáky s EasyEntry
- 1 test na zjištění tvrdosti vody

Příslušenství k dokoupení:
- A9OZS10 – sada parních nádob, 8 dílů
- A9OBGC23 – sada velkých parních nádob, 2 díly
- A9OZBT10 – děrovaný plech na koláče a vaření v páře
- M3OCS300 – sprej na čištění trouby
- M3OCD300 – odvápňovač pro parní troubu

PNC: 944 066 812

Rozměry V x Š x H (mm): 455 x 595 x 567

KSK792280M

KOMPAKTNÍ PARNÍ TROUBA STEAMPRO

Vnitřní objem (l): 43
Energetická třída: A++
Čištění: pára
Barva: nerezová ocel s povrchovou úpravou proti otiskům prstů
Displej a ovládání: TFT dotykový displej EXCite se Steamify®

Pečicí funkce parní:
vakuové vaření Sous-Vide, vaření v páře (100 %), vysoká vlhkost (80 %), střední vlhkost (50 %), nízká vlhkost (25 %)

Pečicí funkce standardní:
pravý horký vzduch, pravý horký vzduch + spodní ohřev (příprava pizzy), horní + spodní ohřev, spodní ohřev + gril + ventilátor (mražené potraviny), gril, gril + ventilator (turbo gril), spodní ohřev, vlhký horko vzduch

Pečicí funkce speciální:
regenerace, pečení chleba, kynutí těsta, nízkoteplotní pečení, uchovat teplé, ohřev talířů, zavařování, sušení, příprava jogurtu, gratinované pokrmy, rozmrazování

Ostatní funkce:
variace 255 přednastavených programů "Assist" (váha/teplotní sonda/Sous-Vide/pára), 3 oblíbené, rychlé zahřátí trouby, vlhkostní senzor, rozšířené časové funkce, připomínka sušení trouby, připomínka čištění trouby, připomínka odstranění vodního kamene, halogenové osvětlení, elektronická regulace teploty 30–230 °C, automatická nabídka teplot

Bezpečnost:
- dětský zámek (off mode)
- zámek ovládání (při pečení)
- ukazatel zbytkového tepla
- automatické vypnutí trouby
- chladící ventilátor
- počet skel ve dveřích: 4

Vybavení:
- 1 koláčový plech na pečení šedý smalt
- 1 hluboký odkapávací pekáč šedý smalt
- 1 sada parních nádob, 2 díly
- 1 běžný rošt z nerezové oceli
- teplotní sonda
- boční nerezové držáky s EasyEntry
- 1 test na zjištění tvrdosti vody

Příslušenství k dokoupení:
- A9OZS10 – sada parních nádob, 8 dílů
- A9OBGC23 – sada velkých parních nádob, 2 díly
- A9OZBT10 – děrovaný plech na koláče a vaření v páře
- M3OCS300 – sprej na čištění trouby
- M3OCD300 – odvápňovač pro parní troubu

PNC: 944 004 907

Rozměry V x Š x H (mm): 455 x 595 x 567

KMK968000M

MULTIFUNKČNÍ TROUBA COMBIQUICK

Vnitřní objem (l): 43
Energetická třída: A+
Čištění: hladký smalt pro snadné čištění
Barva: nerezová ocel s povrchovou úpravou proti otiskům prstů
Displej a ovládání: TFT plnobarevný displej EXCite+ s otočným ovladačem, WiFi připojení

Pečicí funkce standardní:
pravý horký vzduch, pravý horký vzduch + spodní ohřev (příprava pizzy), horní + spodní ohřev, spodní ohřev + gril + ventilátor (mražené potraviny), gril, gril + ventilátor, spodní ohřev, mikrovlny, pravý horký vzduch + mikrovlny, horní + spodní ohřev + mikrovlny, gril + ventilator (turbo gril), gril + ventilátor + mikrovlny

Pečicí funkce speciální:
nízkoteplotní pečení, uchovat teplé, rozmrazování, ohřev talířů, zavařování, sušení, kynutí těsta, pečení chleba, gratinované pokrmy

Ostatní funkce:
90 receptů / automatických programů (váha / senzor jídla), elektronická regulace teploty 30 – 230 °C, automatická nabídka teplot

Bezpečnost:
- dětský zámek (off mode)
- chladící ventilátor
- počet skel: 3

Vybavení:
- 1 koláčový plech na pečení šedý smalt
- 1 hluboký odkapávací pekáč šedý smalt
- 1 běžný rošt chromovaný
- boční nerezové držáky s EasyEntry

Příslušenství k dokoupení:
- A9OZBT10 – děrovaný plech na koláče
- M3OCS300 – sprej na čištění trouby

PNC: 944 066 668

Rozměry V x Š x H (mm): 499 x 595 x 567

KMK721880M

MULTIFUNKČNÍ TROUBA QUICK&GRIL

Vnitřní objem (l): 43
Energetická třída: A+
Čištění: hladký smalt pro snadné čištění
Barva: nerezová ocel s povrchovou úpravou proti otiskům prstů / černá
Displej a ovládání: TFT dotykový displej

Pečicí funkce standardní:
gril, mikrovlny, gril + mikrovlny

Ostatní funkce:
28 receptů/automatických programů (váha), rozšířené časové funkce, elektronická regulace teploty 30–230 °C, automatická nabídka teplot, automatické osvětlení při otevření dveří

Bezpečnost:
- ukazatel zbytkového tepla
- dětská bezpečnostní pojistka
- chladící ventilátor
- počet skel: 4

Vybavení:
- 1 běžný rošt chromovaný
- boční držáky s EasyEntry

Příslušenství k dokoupení:
- M3OCS300 – sprej na čištění trouby

PNC: 944 004 945

Rozměry V x Š x H (mm): 455 x 595 x 567

KMK721880B

MULTIFUNKČNÍ TROUBA QUICK&GRIL

Vnitřní objem (l): 43
Energetická třída: A+
Čištění: hladký smalt pro snadné čištění
Barva: černá
Displej a ovládání: TFT dotykový displej

Pečicí funkce standardní:
gril, mikrovlny, gril + mikrovlny

Ostatní funkce:
28 receptů/automatických programů (váha), rozšířené časové funkce, elektronická regulace teploty 30–230 °C, automatická nabídka teplot, automatické osvětlení při otevření dveří

Bezpečnost:
- ukazatel zbytkového tepla
- dětská bezpečnostní pojistka
- chladící ventilátor
- počet skel: 4

Vybavení:
- 1 běžný rošt chromovaný
- boční držáky s EasyEntry

Příslušenství k dokoupení:
- M3OCS300 – sprej na čištění trouby

PNC: 944 004 921

Rozměry V x Š x H (mm): 455 x 595 x 567

KOMPAKTNÍ SPOTŘEBIČE

Díky modulárnímu a flexibilnímu designu vám kompaktní spotřebiče AEG poskytují vysoce kvalitní výkon a fantastickou funkčnost na malém prostoru.

KONZISTENTNÍ NABÍDKA DESIGNU

Díky dokonalému sladění každého spotřebiče můžete vytvořit ideální a stylovou instalaci a optimalizovat tak svůj kuchyňský prostor. A kombinace ohřevné nebo vakuové zásuvky s kompaktním spotřebičem odpovídá rozměrům našich trub plné velikosti, takže nemusíte dělat kompromisy.

SKUPINA

SLOUP

VYTVOŘTE SI KUCHYŇ NA MÍRU

Seskupte svá kompaktní zařízení do skupiny, sloupu nebo elegantního horizontálního uskupení dle svého vlastního, individuálního přání.

UNIQUE IN MARKET

AEG trouby mohou být jako jediné na trhu umístěny nad další AEG mycí či chladicí spotřebiče, a to včetně vinotéky nebo zchlazovače.

HORIZONTÁLNÍ

KOMPAKTNÍ SPOTŘEBIČE

Výška

Mikrovlny

Gril

Rozmrazování

Multicup

Dotykové ovládání

Nerez s ochranou proti otiskům prstů

KKK994500M

VESTAVNÝ KÁVOVAR

Typ: plně automatický vestavný kávovar

Ovládání: otočný ovladač s LCD displejem

Funkce:
- podsvícení kávovaru
- automatická příprava espressa
- automatická příprava cappuccina
- příprava 2 stejných šálků
- předehřívání pro rychlejší přípravu kávy
- automatický start
- volba množství kávy
- volba množství vody
- volba teploty vody
- vhodné pro předemletou kávu
- kapacita mlýnku na kávu 350 g
- objem nádrže na vodu: 2,5 l

Vybavení:
- termokonvice až na 6 šálků kávy
- nádobka na mléko

Barva: nerezový povrch s úpravou proti otiskům prstů

PNC: 942 401 233

Rozměry V x Š x H (mm): 450 x 560 x 550

KKB894500B

VESTAVNÝ KÁVOVAR

Typ: plně automatický vestavný kávovar

Ovládání: otočný ovladač s LCD displejem

Funkce:
- podsvícení kávovaru
- automatická příprava espressa
- automatická příprava cappuccina
- příprava 2 stejných šálků
- předehřívání pro rychlejší přípravu kávy
- automatický start
- volba množství kávy
- volba množství vody
- volba teploty vody
- vhodné pro předemletou kávu
- kapacita mlýnku na kávu 350 g
- objem nádrže na vodu: 2,5 l

Vybavení:
- termokonvice až na 6 šálků kávy
- nádobka na mléko

Barva: černá

PNC: 942 401 563

Rozměry V x Š x H (mm): 450 x 560 x 550

MBE2658DEM

MIKROVLNNÁ TROUBA

Typ: mikrovlnná trouba s grilem
Vnitřní objem (l): 25
Ovládání: dotykové ovládání, LED displej
Průměr otočného talíře (mm): 325
Mikrovlnný výkon (W): 900, 5 úrovní
Výkon grilu (W): 800

Pečicí funkce standardní: gril, mikrovlny, gril a mikrovlny

Programy:
- automatické rozmrazovací programy podle hmotnosti vložených potravin
- automatické programy vaření podle váhy
- 3 programovatelné funkce použitelné za sebou
- signál při ukončení cyklu

Vybavení:
- vnitřní osvětlení
- dětská pojistka
- elektronické hodiny s měřením času

Barva: černá / Nerezová ocel s povrchovou úpravou proti otiskům prstů

Příslušenství k dokoupení:
- M3OCS300 – sprej na čištění trouby

PNC: 947 608 721

Rozměry V x Š x H (mm): 459 x 596 x 404

MBE2658SEM

MIKROVLNNÁ TROUBA

Typ: mikrovlnná trouba
Vnitřní objem (l): 25
Ovládání: dotykové ovládání, LED displej
Průměr otočného talíře (mm): 325
Mikrovlnný výkon (W): 900, 5 úrovní

Pečicí funkce standardní: mikrovlny

Programy:
- automatické rozmrazovací programy podle hmotnosti vložených potravin
- automatické programy vaření podle váhy
- 3 programovatelné funkce použitelné za sebou
- signál při ukončení cyklu

Vybavení:
- vnitřní osvětlení
- dětská pojistka
- elektronické hodiny s měřením času

Barva: černá / Nerezová ocel s povrchovou úpravou proti otiskům prstů

Příslušenství k dokoupení:
- M3OCS300 – sprej na čištění trouby

PNC: 947 608 720

Rozměry V x Š x H (mm): 459 x 596 x 404

MBB1756SEB

MIKROVLNNÁ TROUBA

Typ: mikrovlnná trouba
Vnitřní objem (l): 17
Ovládání: dotykové ovládání, LED displej
Průměr otočného talíře (mm): 272
Mikrovlnný výkon (W): 800, 5 úrovní

Pečicí funkce standardní: mikrovlny

Programy:
- automatické rozmrazovací programy podle hmotnosti vložených potravin
- 3 programovatelné funkce použitelné za sebou
- signál při ukončení cyklu

Vybavení:
- vnitřní osvětlení
- dětská pojistka
- elektronické hodiny s měřením času

Barva: černá

Příslušenství k dokoupení:
- M3OCS300 – sprej na čištění trouby

PNC: 947 608 732

Rozměry V x Š x H (mm): 371 x 594 x 316

MBB1756SEM

MIKROVLNNÁ TROUBA

Typ: mikrovlnná trouba
Vnitřní objem (l): 17
Ovládání: dotykové ovládání, LED displej
Průměr otočného talíře (mm): 272
Mikrovlnný výkon (W): 800, 5 úrovní

Pečicí funkce standardní: mikrovlny

Programy:
- automatické rozmrazovací programy podle hmotnosti vložených potravin
- 3 programovatelné funkce použitelné za sebou
- signál při ukončení cyklu

Vybavení:
- vnitřní osvětlení
- dětská pojistka
- elektronické hodiny s měřením času

Barva: černá / Nerezová ocel s povrchovou úpravou proti otiskům prstů

Příslušenství k dokoupení:
- M3OCS300 – sprej na čištění trouby

PNC: 947 608 713

Rozměry V x Š x H (mm): 371 x 594 x 316

MSB2547D-M

MIKROVLNNÁ TROUBA

Typ: mikrovlnná trouba s grilem
Vnitřní objem (l): 23
Ovládání: dotykové ovládání, LED displej
Průměr otočného talíře (mm): 315
Mikrovlnný výkon (W): 900, 8 úrovní
Výkon grilu (W): 1 000

Pečicí funkce standardní: gril, mikrovlny, gril a mikrovlny

Programy:
- automatické rozmrazovací programy podle hmotnosti vložených potravin
- signál při ukončení cyklu

Vybavení:
- vnitřní osvětlení
- příslušenství: rám/grilovací stojan

Barva: nerezová ocel s povrchovou úpravou proti otiskům prstů

Příslušenství k dokoupení:
- M3OCS300 – sprej na čištění trouby

PNC: 947 607 444

Rozměry V x Š x H (mm): 388 x 595 x 400

MSB2057D-B

MIKROVLNNÁ TROUBA

Typ: mikrovlnná trouba s grilem
Vnitřní objem (l): 19
Ovládání: dotykové ovládání, LED displej
Průměr otočného talíře (mm): 255
Mikrovlnný výkon (W): 800, 5 úrovní
Výkon grilu (W): 1 000

Pečicí funkce standardní: gril, mikrovlny, gril a mikrovlny

Programy:
- automatické rozmrazovací programy podle hmotnosti vložených potravin
- signál při ukončení cyklu

Vybavení:
- vnitřní osvětlení
- příslušenství: rám/grilovací stojan

Barva: černá

Příslušenství k dokoupení:
- M3OCS300 – sprej na čištění trouby

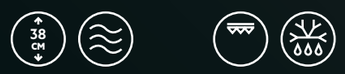

PNC: 947 607 492

Rozměry V x Š x H (mm): 382 x 594 x 318

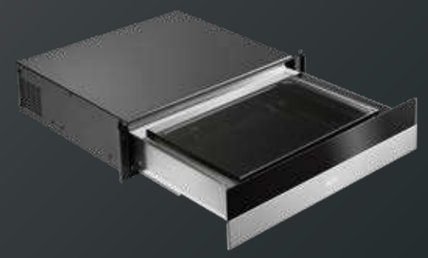

KDK911423M

VAKUOVACÍ ZÁSUVKA

Typ: vestavná vakuovací zásuvka
Výška (cm): 14

Funkce:
- pouze zatavování
- minimální vakuování
- střední vakuování
- maximální vakuování
- marinování / louhování

Barva: nerez s povrchovou úpravou proti otiskům prstů

PNC: 947 727 282

Rozměry V x Š x H (mm): 140 x 595 x 535

KDE911424B

OHŘEVNÁ ZÁSUVKA

Typ: vestavná ohřívací zásuvka
Výška (cm): 14
Kapacita: max. 6 kusů nádobí běžné velikosti

Funkce:
- ohřev talířů
- rozmrazování
- ohřívání jídla
- kynutí těsta
- cirkulace teplého vzduchu pro rovnoměrnou distribuci tepla

Barva: černá

PNC: 947 727 515

Rozměry V x Š x H (mm): 140 x 595 x 535

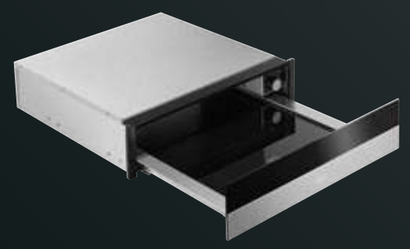

KDK911424M

OHŘEVNÁ ZÁSUVKA

Typ: vestavná ohřívací zásuvka
Výška (cm): 14
Kapacita: max. 6 kusů nádobí běžné velikosti

Funkce:
- ohřev talířů
- rozmrazování
- ohřívání jídla
- kynutí těsta
- cirkulace teplého vzduchu pro rovnoměrnou distribuci tepla

Barva: nerez s povrchovou úpravou proti otiskům prstů

PNC: 947 727 510

Rozměry V x Š x H (mm): 140 x 595 x 535

VARNÉ DESKY

Vyberte si varnou desku, která bude nejlépe vyhovovat vašim požadavkům. Nabízíme řešení pro každého – preferujete vaření na plynu nebo nedáte dopustit na sklokeramický varný panel? Nebo si vás podmanilo kouzlo indukce, která je pohotová, bezpečná a snadno se čistí? Seznamte se s našimi varnými panely.

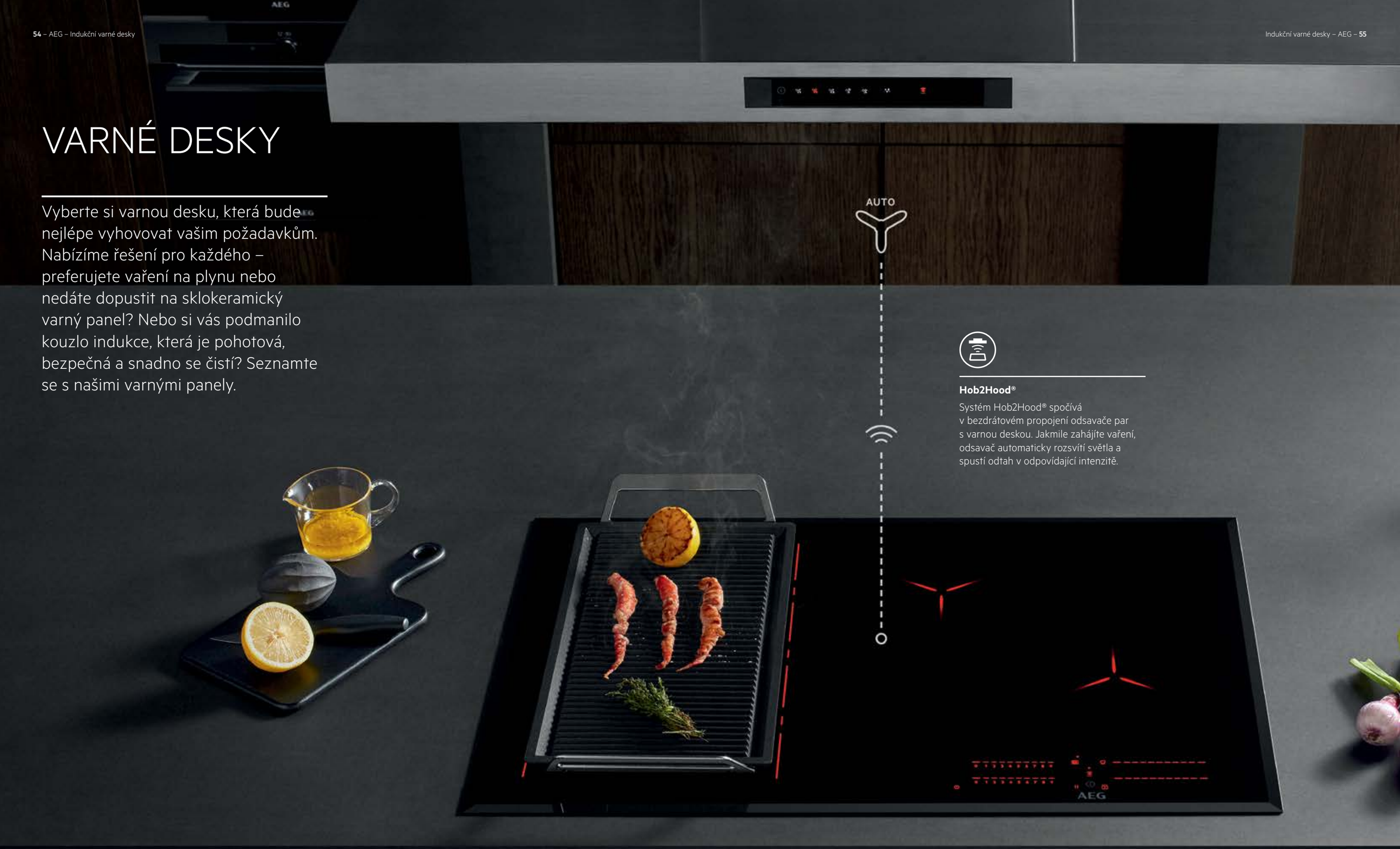

Hob2Hood®

Systém Hob2Hood® spočívá v bezdrátovém propojení odsavače par s varnou deskou. Jakmile zahájíte vaření, odsavač automaticky rozsvítí světla a spustí odtah v odpovídající intenzitě.

Podívejte se na video, jak funguje: Funkce Hob2Hood®

NAŠE NABÍDKA INDUKČNÍCH VARNÝCH DESEK

Uspořádali jsme jednotlivé řady tak, abyste mohli spotřebiče jednoduše porovnat dle funkcí a technologií, které nabízejí.

Teplotní sonda
Teplotní sonda měří teplotu ve středu jídla.

TotalFlex
Funkce TotalFlex umožňuje vařit kdekoli na povrchu varné desky.

SenseFry nebo SenseBoil sensor
Senzor smažení zajišťuje rovnoměrné smažení každého pokrmu, zatímco senzor vaření detekuje, kdy voda v hrnci dosáhne bodu varu a sníží teplotu.

Bridge nebo FlexiBridge®
Pomocí funkce Bridge můžete propojit 2 varné zóny v jednu velkou varnou plochu a funkcí FlexiBridge® můžete vytvořit 3 různá uspořádání.

Indukce
S indukcí ovládnete jakoukoli kuchařskou techniku rychleji a bezpečněji.

3000 Induction	6000 Flex	7000 Sense	8000 TotalFlex	9000 SensePro®
				NEJLEPŠÍ V NABÍDCE
				Teplotní sonda
			TotalFlex	
		SenseFry or SenseBoil		SenseFry or SenseBoil
	Bridge or FlexiBridge	Bridge or FlexiBridge		
Indukce	Indukce	Indukce	Indukce	Indukce

*K dispozici u vybraných modelů.

INDUKČNÍ VARNÉ DESKY

Pozvedněte vaření na vyšší úroveň s jednou z našich indukčních varných desek. Jsou bezpečné, snadno se čistí a umožňují mimořádně přesné a rychlé ovládání teploty.

POWERSLIDE®

Stisknutím tlačítka se zóna FlexiBridge® přepne na tři přednastavené teplotní úrovně: vysoká, střední a nízká, takže můžete jednoduše přesunout pánev a přejít z varu na mírný var.

Podívejte se na video, jak funguje: PowerSlide®

FLEXIBRIDGE®

Varný panel FlexiBridge® vám umožní kombinovat až 4 varné zóny a vařit na jednom obrovském prostoru s rovnoměrným a přesným ohřevem. Ať už připravujete rodinnou hostinu, nebo více druhů jídel, která musí být hotová současně, FlexiBridge vám poskytne variabilní prostor, aby všechno proběhlo podle vašich představ.

Podívejte se na video, jak funguje: FlexiBridge®

Dvě standardní varné zóny
Dva přední a dva zadní segmenty se spojí do varných zón se samostatným ovládáním pro větší hrnce nebo pánve.

Malá a střední varná zóna
Tři segmenty se spojí do zóny vhodné pro pekáč na maso. Současně je k dispozici i malá zóna na menší hrnec.

Jedna extra velká varná zóna
Všechny čtyři segmenty se spojí do jednoho celku a vytvoří jeden z největších varných povrchů.

INTUITIVNÍ INDUKČNÍ TECHNOLOGIE

Každá varná deska Sense obsahuje inovativní technologie senzorů, které umožňují řadu technik asistovaného vaření od detekování bodu varu, přes zachovávání rovnoměrného tepla při smažení až po Sous-Vide.

PŘESNOST JE KLÍČOVÁ

Zvládněte každý pokrm s teplotní sondou SensePro®. Bezdrátová sonda určí přesnou teplotu a sdělí úpravu teploty varné desce. Dokáže i měřit a udržet přesnou teplotu vody, díky čemuž lze nyní vakuově vařit na varné desce. Pro profesionální výsledky.

Podívejte se na video, jak funguje: SensePro®

SMAŽTE A SERVÍRUJTE S CHUTÍ

Pokrm a požadovaný výsledek přípravy můžete na indukční varné desce SenseFry® zvolit pomocí inteligentního dotykového displeje. Technologie k dosažení nejlepších výsledků smažení zachovává rovnoměrné teplo. Už žádné odhady, kdy má pánev správnou teplotu. A navíc není zapotřebí upravovat nastavení v průběhu přípravy.

Podívejte se na video, jak funguje: SenseFry®

VAŘENÍ VODY POD KONTROLOU

Snímač varu detekuje stoupající bubliny a automaticky upraví nastavení teploty a sníží ji na řízené perlení. Již žádné sledování nebo přetečený obsah. Šetří čas i energii.

Podívejte se na video, jak funguje: SenseBoil

INDUKČNÍ VARNÉ DESKY S INTEGROVANÝM ODSAVAČEM

Více informací zde

Indukční varné desky s integrovaným odsavačem par vám umožňují uspořádat kuchyň podle svých představ, aniž byste museli řešit, kam odsavač umístit. Můžete ji instalovat na kuchyňský ostrůvek či poloostrůvek a při vaření být v kontaktu s ostatními. Nebo ji umístit k oknu a těšit se z krásného výhledu do okolí. Potřebujete ušetřit místo? Dejte ji ke stěně a horní skříňku využijte k ukládání nádobí.

NEJRYCHLEJŠÍ INSTALACE NA TRHU

XTM	ComboFlex	Konkurent
29 instalačních kroků	30 instalačních kroků	40 instalačních kroků
	1 krok (3% úspora)	11 krok (28% úspora)

XTM můžete nainstalovat ve 29 instalačních krocích, což je o 3 % méně než u naší předchozí varné desky s odsavačem a o 28 % méně než u konkurenta číslo 1.

VÝHODY RECIRKULACE

- Udržitelnější řešení, protože se do životního prostředí vypouští méně použitého vzduchu.
- Téměř žádné energetické ztráty způsobené odsáváním teplého vzduchu z interiéru.
- Není nutné instalovat odtahové potrubí.
- Nevyžaduje žádné dodatečné stavební úpravy (např. proražení stěny).
- Filtr 2 v 1 s dlouhou životností obsahuje uhlíkový a tukový filtr a pomáhá udržovat v kuchyni čistý vzduch.
- Vyjímatelný filtr lze pro delší životnost snadno vyčistit v myčce nádobí a regenerovat v troubě.

VÝHODY ODSÁVACÍHO POTRUBÍ

- Rychlé vyčištění velkého objemu vzduchu.
- Vysoká účinnost při nízkém nastavení odsávání.
- Žádné dodatečné náklady na aktivní uhlíkové filtry.

JEDNOTLIVÉ DÍLY POTRUBÍ

M2CKCF01
Sada potrubí pro instalaci ComboHob

M2CKCF08
Zásuvka kruhového tvaru (D150)

M2CKCF02
Horizontální připojení obdélník (220x90) do kulatého tvaru (P150)

M2CKCF03
Vertikální připojení kruhového tvaru (P150) do obdélníkového tvaru (220x90)

M2CKCF04
Vodorovná křivka obdélníkového tvaru (220x90)

M2CKCF05
Trubka obdélníkového tvaru (220x90), 1 m

M2CKCF06
Zásuvka (220x90), obdélníkový tvar (220x90)

M2CKCF07
Trubka kruhového tvaru (P150) 1m

INDUKČNÍ VARNÉ DESKY

Šířka

Posuvné ovládání

TFT barevný dotykový displej

Kruhové ovládání

Funkce Bridge

Funkce Bridge s Windmill designem

Funkce FlexiBridge™

Funkce FlexiBridge™ s Windmill provedením

Detekce hrnců a pánví

Funkce PowerSlide

Funkce SensePro

Funkce SenseBoil

SenseFry®

Funkce PowerBoost

Automatické zahřátí

Funkce Hob2Hood®

Funkce Pause

Ukazatel zbytkového tepla

Časovač Eco: maximální využití tepla

Funkce Breeze

Možnost instalace v rovině s pracovní deskou

IKE86688FB

INDUKČNÍ VARNÁ DESKA TOTALFLEX

Propojení varných zón: TotalFlex

Typ a pozice ovládání: posuvné dotykové RoadRunner vlevo, ve středu a vpravo dole

Funkce:
- TotalFlex – naprostá svoboda při manipulaci s nádobím. Nádobí různých tvarů a velikostí můžete pokládat a přesouvat téměř po celé velké varné ploše
- PowerSlide – rozdělí varnou desku na přednastavené oblasti výkonu
- podsvícené ukazatele
- zvukový signál
- přičítací časoměr CountUp
- časové funkce
- Hob2Hood® – propojení desky s odsavačem

Bezpečnostní funkce:
- dětská pojistka
- blokování ovládání
- automatické vypnutí desky

Varné zóny:
- levá přední: indukční, 2 000 / 3 200 W, 220 mm
- levá zadní: indukční, 2 000 / 3 200 W, 220 mm
- střední přední: indukční, 2 000 / 3 200 W, 220 mm
- pravá zadní: indukční, 2 000 / 3 200 W, 220 mm

Barva a provedení: tmavě šedá, se zkosenými hranami, tloušťka pracovní desky 28 mm

Příslušenství k dokoupení:
- A9HL33 – gril plancha
- M3HCC300 – krém na čištění varné desky

PNC: 949 597 844

Rozměry Š x H (mm): 780 x 520

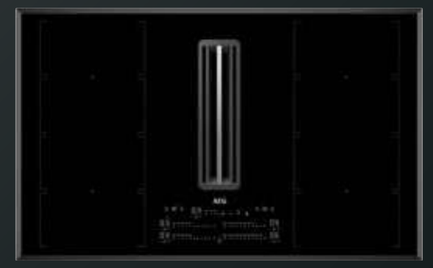

CCE84779FB

INDUKČNÍ VARNÁ DESKA COMBOHOB

Propojení varných zón: FlexiBridge

Typ a pozice ovládání: posuvné dotykové ovládání, ve středu vpředu

Funkce:
- odsavač par recirkulační, 3 rychlosti + 1 intenzivní
- zvukový signál
- pamět teploty
- časové funkce
- indikátor tukového filtru
- výkon max./min. (m^3/h): 500/270
- výkon intenzivní (m^3/h): 630
- recirkulace max./min. (m^3/h): 465/250
- recirkulace intenzivní (m^3/h): 585
- hlučnost max./min. (dB): 64/49
- hlučnost intenzivní (dB): 70
- brushless motor
- Hob2Hood® – propojení desky s odsavačem

Bezpečnostní funkce:
- dětská pojistka
- blokování ovládání
- automatické vypnutí desky

Varné zóny:
- levá přední: indukční, 2 300 / 3 200 W, 220 mm
- levá zadní: indukční, 2 300 / 3 200 W, 220 mm
- pravá přední: indukční, 2 300 / 3 200 W, 220 mm
- pravá zadní: indukční, 2 300 / 3 200 W, 220 mm

Barva a provedení: tmavě šedá, se zkosenými hranami

Příslušenství k dokoupení:
- A9HL33 – gril plancha
- M3HCC300 – krém na čištění varné desky
- portrubí pro Combohob
- A9HOSM – univerzální poklice

PNC: 949 597 851

Rozměry Š x H (mm): 780 x 520

CCE84751CB

INDUKČNÍ VARNÁ DESKA COMBOHOB

Propojení varných zón: Bridge

Typ a pozice ovládání: posuvné dotykové ovládání, ve středu vpředu

Funkce:
- odsavač par recirkulační, 3 rychlosti + 1 intenzivní
- zvukový signál
- paměť teploty
- časové funkce
- indikátor tukového filtru
- výkon max./min. (m^3/h): 500/270
- výkon intenzivní (m^3/h): 630
- recirkulace max./min. (m^3/h): 465/250
- recirkulace intenzivní (m^3/h): 585
- hlučnost max./min. (dB): 64/49
- hlučnost intenzivní (dB): 70
- brushless motor
- Hob2Hood® – propojení desky s odsavačem

Bezpečnostní funkce:
- dětská pojistka
- blokování ovládání
- automatické vypnutí desky

Varné zóny:
- levá přední: indukční, 2 300 / 3 200 W, 220 mm
- levá zadní: indukční, 2 300 / 3 200 W, 220 mm
- pravá přední: indukční, 2 300 / 3 200 W, 220 mm
- pravá zadní: indukční, 2 300 / 3 200 W, 220 mm

Barva a provedení: tmavě šedá, s rovnými hranami, vhodné pro integrovanou instalaci do pracovní desky

Příslušenství k dokoupení:
- A9HL33 – gril plancha
- M3HCC300 – krém na čištění varné desky
- portrubí pro Combohob
- A9HOSM – univerzální poklice

PNC: 949 597 950

Rozměry Š x H (mm): 780 x 520

CCE84543FB

INDUKČNÍ VARNÁ DESKA COMBOHOB

Propojení varných zón: Bridge

Typ a pozice ovládání: posuvné dotykové ovládání, ve středu vpředu

Funkce:
- odsavač par recirkulační, 3 rychlosti + 1 intenzivní
- zvukový signál
- paměť teploty
- časové funkce
- indikátor tukového filtru
- výkon max./min. (m^3/h): 500/270
- výkon intenzivní (m^3/h): 630
- recirkulace max./min. (m^3/h): 465/250
- recirkulace intenzivní (m^3/h): 585
- hlučnost max./min. (dB): 64/49
- hlučnost intenzivní (dB): 70
- brushless motor
- Hob2Hood® – propojení desky s odsavačem

Bezpečnostní funkce:
- dětská pojistka
- blokování ovládání
- automatické vypnutí desky

Varné zóny:
- levá přední: indukční, 2 300 / 3 200 W, 220 mm
- levá zadní: indukční, 2 300 / 3 200 W, 220 mm
- pravá přední: indukční, 2 300 / 3 200 W, 220 mm
- pravá zadní: indukční, 2 300 / 3 200 W, 220 mm

Barva a provedení: tmavě šedá, se zkosenými hranami

Příslušenství k dokoupení:
- A9HL33 – gril plancha
- M3HCC300 – krém na čištění varné desky
- portrubí pro Combohob
- A9HOSM – univerzální poklice

PNC: 949 597 895

Rozměry Š x H (mm): 780 x 520

NCH74B01AB

INDUKČNÍ VARNÁ DESKA COMBOHOB

Propojení varných zón: Bridge

Typ a pozice ovládání: posuvné dotykové ovládání, ve středu vpředu

Funkce:
- odsavač par recirkulační, 3 rychlosti + 1 intenzivní
- zvukový signál
- paměť teploty
- časové funkce
- indikátor tukového filtru
- výkon max./min. (m^3/h): 550/270
- výkon intenzivní (m^3/h): 650
- recirkulace max./min. (m^3/h): 480/250
- recirkulace intenzivní (m^3/h): 585
- hlučnost max./min. (dB): 66/50
- hlučnost intenzivní (dB): 69
- brushless motor
- Hob2Hood® – propojení desky s odsavačem

Bezpečnostní funkce:
- dětská pojistka
- blokování ovládání
- automatické vypnutí desky

Varné zóny:
- levá přední: indukční, 2 300 / 3 200 W, 220 mm
- levá zadní: indukční, 2 300 / 3 200 W, 220 mm
- pravá přední: indukční, 2 300 / 3 200 W, 220 mm
- pravá zadní: indukční, 2 300 / 3 200 W, 220 mm

Barva a provedení: černá, se zkosenými hranami

Příslušenství k dokoupení:
- A9HL33 – gril plancha
- M3HCC300 – krém na čištění varné desky
- portrubí pro Combohob
- A9HOSM – univerzální poklice

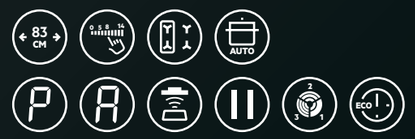

PNC: 949 598 009

Rozměry Š x H (mm): 780 x 520

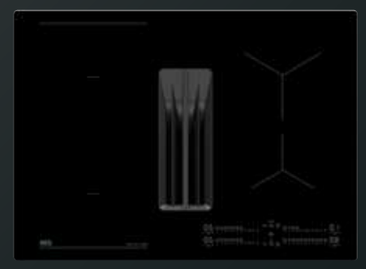

NCH74B01CB

INDUKČNÍ VARNÁ DESKA COMBOHOB

Propojení varných zón: Bridge

Typ a pozice ovládání: posuvné dotykové ovládání, ve středu vpředu

Funkce:
- odsavač par recirkulační, 3 rychlosti + 1 intenzivní
- zvukový signál
- paměť teploty
- časové funkce
- indikátor tukového filtru
- výkon max./min. (m^3/h): 550/270
- výkon intenzivní (m^3/h): 650
- recirkulace max./min. (m^3/h): 480/250
- recirkulace intenzivní (m^3/h): 585
- hlučnost max./min. (dB): 66/50
- hlučnost intenzivní (dB): 69
- brushless motor
- Hob2Hood® – propojení desky s odsavačem

Bezpečnostní funkce:
- dětská pojistka
- blokování ovládání
- automatické vypnutí desky

Varné zóny:
- levá přední: indukční, 2 300 / 3 200 W, 220 mm
- levá zadní: indukční, 2 300 / 3 200 W, 220 mm
- pravá přední: indukční, 2 300 / 3 200 W, 220 mm
- pravá zadní: indukční, 2 300 / 3 200 W, 220 mm

Barva a provedení: černá, s rovnými hranami, vhodné pro integrovanou instalaci do pracovní desky

Příslušenství k dokoupení:
- A9HL33 – gril plancha
- M3HCC300 – krém na čištění varné desky
- portrubí pro Combohob
- A9HOSM – univerzální poklice

PNC: 949 598 068

Rozměry Š x H (mm): 780 x 520

IAE84881FB

INDUKČNÍ VARNÁ DESKA SENSEPRO

Propojení varných zón: Bridge

Typ a pozice ovládání: barevný displej MaxiSight™, digitální ukazatel pro každou zónu, vpředu vpravo

Funkce:
- SensePro – teplotní sonda měří teplotu středu pokrmu a komunikuje s varnou deskou, lze využít i pro přípravu Sous-Vide
- SenseFry – udržuje správnou teplotu po celou dobu smažení
- podsvícené ukazatele
- zvukový signál
- přičítací časoměr CountUp
- časové funkce
- Hob2Hood® – propojení desky s odsavačem

Bezpečnostní funkce:
- dětská pojistka
- blokování ovládání
- automatické vypnutí desky

Varné zóny:
- levá přední: indukční, 2 300 / 3 200 W, 210 mm
- levá zadní: indukční, 2 300 / 3 200 W, 210 mm
- střední přední: indukční, 1 400 / 2 500 W, 145 mm
- pravá zadní: indukční, 2 300 / 3 600 W, 240 mm

Barva a provedení: tmavě šedá, se zkosenými hranami, tloušťka pracovní desky 28 mm

Příslušenství k dokoupení:
- A9HL33 – gril plancha
- M3HCC300 – krém na čištění varné desky

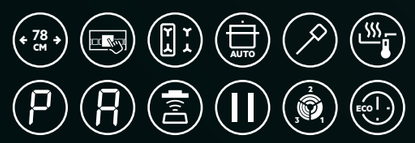

PNC: 949 597 485

Rozměry Š x H (mm): 780 x 520

NIG85M30AB

INDUKČNÍ VARNÁ DESKA SENSEPRO

Propojení varných zón: Double Bridge

Typ a pozice ovládání: plnobarevný dotykový TFT displej

Funkce:
- SenseBoil – automaticky ohlídá bod varu, zabrání přetečení hrnce
- SenseFry – udržuje správnou teplotu po celou dobu smažení
- podsvícené ukazatele
- zvukový signál
- přičítací časoměr CountUp
- časové funkce
- Hob2Hood® – propojení desky s odsavačem

Bezpečnostní funkce:
- dětská pojistka
- blokování ovládání
- automatické vypnutí desky

Varné zóny:
- levá přední: indukční, 2 300 / 3 200 W, 210 mm
- levá zadní: indukční, 2 300 / 3 200 W, 210 mm
- střední zadní: indukční, 2 300 / 3 200 W, 210 mm
- pravá přední: indukční, 2300 / 3200 W, 210 mm
- pravá zadní: indukční, 2 300 / 3 200 W, 210 mm

Barva a provedení: tmavě šedá, se zkosenými hranami, tloušťka pracovní desky 28 mm

Příslušenství k dokoupení:
- A9HL33 – gril plancha
- M3HCC300 – krém na čištění varné desky

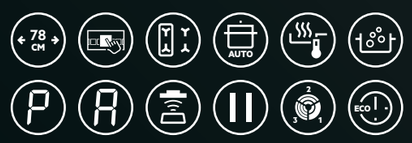

PNC: 949 598 058

Rozměry Š x H (mm): 780 x 520

NIG64B30AB

INDUKČNÍ VARNÁ DESKA MULTIBRIDGE

Propojení varných zón: Bridge

Typ a pozice ovládání: plnobarevný dotykový TFT displej

Funkce:
- SenseBoil – automaticky ohlídá bod varu, zabrání přetečení hrnce
- SenseFry – udržuje správnou teplotu po celou dobu smažení
- podsvícené ukazatele
- zvukový signál
- přičítací časoměr CountUp
- časové funkce
- Hob2Hood® – propojení desky s odsavačem

Bezpečnostní funkce:
- dětská pojistka
- blokování ovládání
- automatické vypnutí desky

Varné zóny:
- levá přední: indukční, 2 300 / 3 200 W, 210 mm
- levá zadní: indukční, 2 300 / 3 200 W, 210 mm
- pravá přední: indukční, 1 400 / 2 500 W, 145 mm
- pravá zadní: indukční, 1 800 / 2 800 W, 210 mm

Barva a provedení: černá, se zkosenými hranami, tloušťka pracovní desky 28 mm

Příslušenství k dokoupení:
- A9HL33 – gril plancha
- M3HCC300 – krém na čištění varné desky

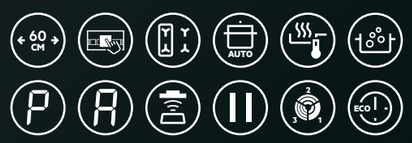

PNC: 949 598 035

Rozměry Š x H (mm): 610 x 520

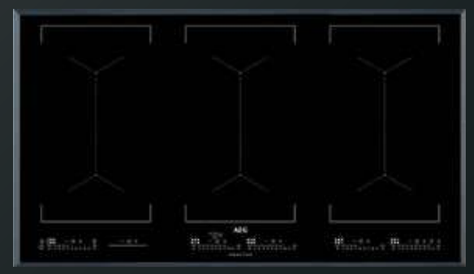

IKE96654FB

INDUKČNÍ VARNÁ DESKA MULTIBRIDGE

Propojení varných zón: 3x Bridge

Typ a pozice ovládání: posuvné dotykové RoadRunner vlevo, ve středu a vpravo vpředu

Funkce:
- PowerSlide – rozdělí varnou zónu na přednastavené oblasti výkonu
- podsvícené ukazatele
- zvukový signál
- přičítací časoměr CountUp
- časové funkce
- Hob2Hood® – propojení desky s odsavačem

Bezpečnostní funkce:
- dětská pojistka
- blokování ovládání
- automatické vypnutí desky

Varné zóny:
- levá přední: indukční, 2 300 / 3 200 W, 180 x 210 mm
- levá zadní: indukční, 2 300 / 3 200 W, 180 x 210 mm
- střední přední: indukční, 2 300 / 3 200 W, 180 x 210 mm
- střední zadní: indukční, 2 300 / 3 200 W, 180 x 210 mm
- pravá přední: indukční, 2 300 / 3 200 W, 180 x 210 mm
- pravá zadní: indukční, 2 300 / 3 200 W, 180 x 210 mm

Barva a provedení: černá, se zkosenými hranami, tloušťka pracovní desky 28 mm

Příslušenství k dokoupení:
- A9HL33 – gril plancha
- M3HCC300 – krém na čištění varné desky

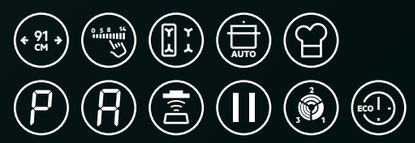

PNC: 949 597 619

Rozměry Š x H (mm): 910 x 520

IAE84851FB

INDUKČNÍ VARNÁ DESKA SENSEFRY

Propojení varných zón: FlexiBridge

Typ a pozice ovládání: barevný displej MaxiSight™, digitální ukazatel pro každou zónu, vpředu vpravo

Funkce:
- SenseFry® – udržuje správnou teplotu po celou dobu smažení
- PowerSlide – rozdělí varnou zónu na tři přednastavené oblasti výkonu
- podsvícené ukazatele
- zvukový signál
- přičítací časoměr CountUp
- časové funkce
- Hob2Hood® – propojení desky s odsavačem

Bezpečnostní funkce:
- dětská pojistka
- blokování ovládání
- automatické vypnutí desky

Varné zóny:
- levá přední: indukční, 2 300 / 3 200 W, 220 mm
- levá zadní: indukční, 2 300 / 3 200 W, 220 mm
- střední zadní: indukční, 2 300 / 3 200 W, 210 mm
- pravá přední: indukční, 1 800 / 2 800 W, 180 mm

Barva a provedení: tmavě šedá, se zkosenými hranami, tloušťka pracovní desky 28 mm

Příslušenství k dokoupení:
- A9HL33 – gril plancha
- M3HCC300 – krém na čištění varné desky

PNC: 949 597 550

Rozměry Š x H (mm): 780 x 520

IPE84531FB

INDUKČNÍ VARNÁ DESKA PURE

Propojení varných zón: nelze

Typ a pozice ovládání: posuvné dotykové DirectTouch, digitální ukazatel pro každou zónu, ve středu vpředu

Funkce:
- podsvícené ukazatele
- zvukový signál
- přičítací časoměr CountUp
- časové funkce
- Hob2Hood® – propojení desky s odsavačem

Bezpečnostní funkce:
- dětská pojistka
- blokování ovládání
- automatické vypnutí desky

Varné zóny:
- levá přední: indukční, 2 300 / 3 200 W, 210 mm
- levá zadní: indukční, 2 300 / 3 200 W, 210 mm
- pravá přední: indukční, 2 300 / 3 200 W, 210 mm
- pravá zadní: indukční, 2 300 / 3 200 W, 210 mm

Barva a provedení: čistý černý design PureBlack, se zkosenými hranami, tloušťka pracovní desky 28 mm
Ovladače a varné zóny jsou viditelné až po zapnutí desky

Příslušenství k dokoupení:
- M3HCC300 – krém na čištění varné desky

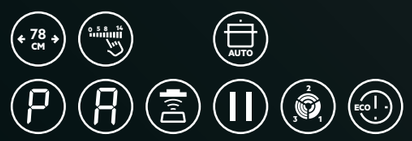

PNC: 949 597 479

Rozměry Š x H (mm): 780 x 520

IAE64843FB

INDUKČNÍ VARNÁ DESKA SENSEFRY

Propojení varných zón: Bridge

Typ a pozice ovládání: barevný displej MaxiSight™, digitální ukazatel pro každou zónu, vpředu vpravo

Funkce:
- SenseFry – udržuje správnou teplotu po celou dobu smažení
- podsvícené ukazatele
- zvukový signál
- přičítací časoměr CountUp
- časové funkce
- Hob2Hood® – propojení desky s odsavačem
- Powermanagement – umožňuje připojení na jednu fázi

Bezpečnostní funkce:
- dětská pojistka
- blokování ovládání
- automatické vypnutí desky

Varné zóny:
- levá přední: indukční, 2 400 / 3 200 W, 210 mm
- levá zadní: indukční, 2 400 / 3 200 W, 210 mm
- pravá přední: indukční, 1 400 / 2 500 W, 145 mm
- pravá zadní: indukční, 1 800 / 2 800 W, 180 mm

Barva a provedení: tmavě šedá, se zkosenými hranami

Příslušenství k dokoupení:
- A9HL33 – gril plancha
- M3HCC300 – krém na čištění varné desky

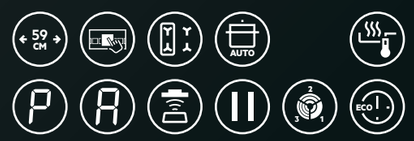

PNC: 949 597 561

Rozměry Š x H (mm): 590 x 520

NI174B10AB

INDUKČNÍ VARNÁ DESKA SENSEBOIL

Propojení varných zón: Bridge

Typ a pozice ovládání: posuvné dotykové DirectTouch, digitální ukazatel pro každou zónu, vpravo vpředu

Funkce:
- SenseBoil – automaticky ohlídá bod varu, zabrání přetečení hrnce
- podsvícené ukazatele
- zvukový signál
- přičítací časoměr CountUp
- časové funkce
- Hob2Hood® – propojení desky s odsavačem
- Powermanagement – umožňuje připojení na jednu fázi

Bezpečnostní funkce:
- dětská pojistka
- blokování ovládání
- automatické vypnutí desky

Varné zóny:
- levá přední: indukční, 2 400 / 3 200 W, 210 mm
- levá zadní: indukční, 2 400 / 3 200 W, 210 mm
- pravá přední: indukční, 1 400 / 2 500 W, 145 mm
- pravá zadní: indukční, 2 300 / 3 600 W, 240 mm

Barva a provedení: tmavě šedá, se zkosenými hranami

Příslušenství k dokoupení:
- A9HL33 – gril plancha
- M3HCC300 – krém na čištění varné desky

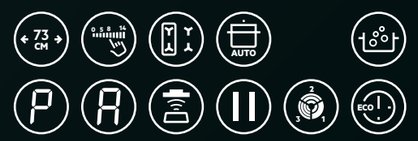

PNC: 949 598 030

Rozměry Š x H (mm): 730 x 520

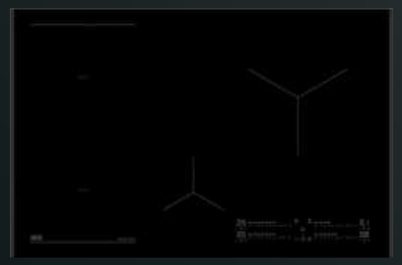

NI184B10AB

INDUKČNÍ VARNÁ DESKA MULTIBRIDGE

Propojení varných zón: Bridge

Typ a pozice ovládání: posuvné dotykové DirectTouch, digitální ukazatel pro každou zónu, vpravo vpředu

Funkce:
- SenseBoil – automaticky ohlídá bod varu, zabrání přetečení hrnce
- podsvícené ukazatele
- zvukový signál
- přičítací časoměr CountUp
- časové funkce
- Hob2Hood® – propojení desky s odsavačem
- Powermanagement – umožňuje připojení na jednu fázi

Bezpečnostní funkce:
- dětská pojistka
- blokování ovládání
- automatické vypnutí desky

Varné zóny:
- levá přední: indukční, 2 400 / 3 200 W, 210 mm
- levá zadní: indukční, 2 400 / 3 200 W, 210 mm
- pravá přední: indukční, 1 400 / 2 500 W, 145 mm
- pravá zadní: indukční, 2 300 / 3 600 W, 240 mm

Barva a provedení: tmavě šedá, se zkosenými hranami

Příslušenství k dokoupení:
- A9HL33 – gril plancha
- M3HCC300 – krém na čištění varné desky

PNC: 949 598 032

Rozměry Š x H (mm): 800 x 520

IKE85753IB

INDUKČNÍ VARNÁ DESKA MULTIBRIDGE

Propojení varných zón: 2x Bridge

Typ a pozice ovládání: posuvné dotykové DirectTouch, digitální ukazatel pro každou zónu, ve středu vpředu

Funkce:
- podsvícené ukazatele
- zvukový signál
- přičítací časoměr CountUp
- časové funkce
- Hob2Hood® – propojení desky s odsavačem

Bezpečnostní funkce:
- dětská pojistka
- blokování ovládání
- automatické vypnutí desky

Varné zóny:
- levá přední: indukční, 2 300 / 3 200 W, 210 mm
- levá zadní: indukční, 2 300 / 3 200 W, 210 mm
- pravá přední: indukční, 2 300 / 3 200 W, 210 mm
- pravá zadní: indukční, 2 300 / 3 200 W, 210 mm

Barva a provedení: černá, s rovnými hranami, vhodné pro integrovanou instalaci do pracovní desky

Příslušenství k dokoupení:
- M3HCC300 – krém na čištění varné desky

PNC: 949 597 901

Rozměry Š x H (mm): 780 x 520

IKE84471XB

INDUKČNÍ VARNÁ DESKA FLEXIBRIDGE

Propojení varných zón: FlexiBridge

Typ a pozice ovládání: posuvné dotykové DirectTouch, digitální ukazatel pro každou zónu, ve středu vpředu

Funkce:
- PowerSlide – rozdělí varnou zónu na tři přednastavené oblasti výkonu
- podsvícené ukazatele
- zvukový signál
- přičítací časoměr CountUp
- časové funkce
- Hob2Hood® – propojení desky s odsavačem

Bezpečnostní funkce:
- dětská pojistka
- blokování ovládání
- automatické vypnutí desky

Varné zóny:
- levá přední: indukční, 2 300 / 3 200 W, 220 mm
- levá zadní: indukční, 2 300 / 3 200 W, 220 mm
- střední zadní: indukční, 2 300 / 3 200 W, 210 mm
- pravá přední: indukční, 1 800 / 2 800 W, 180 mm

Barva a provedení: černá, nerezový rámeček, tloušťka pracovní desky 28 mm

Příslušenství k dokoupení:
- A9HL33 – gril plancha
- M3HCC300 – krém na čištění varné desky

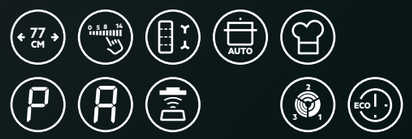

PNC: 949 597 229

Rozměry Š x H (mm): 766 x 516

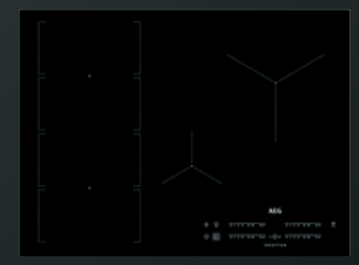

IKE74471IB

INDUKČNÍ VARNÁ DESKA FLEXIBRIDGE

Propojení varných zón: FlexiBridge™

Typ a pozice ovládání: posuvné dotykové DirectTouch, digitální ukazatel pro každou zónu, vpředu vpravo

Funkce:
- PowerSlide – rozdělí varnou zónu na tři přednastavené oblasti výkonu
- automatické rychlé zahřátí
- podsvícené ukazatele
- zvukový signál
- přičítací časoměr CountUp
- časové funkce
- Hob2Hood® – propojení desky s odsavačem

Bezpečnostní funkce:
- dětská pojistka
- blokování ovládání
- automatické vypnutí desky

Varné zóny:
- levá přední: indukční, 2 300 / 3 200 W, 220 mm
- levá zadní: indukční, 2 300 / 3 200 W, 220 mm
- pravá přední: indukční, 1 400 / 2 500 W, 145 mm
- pravá zadní: indukční, 1 800 / 2 800 W, 180 mm

Barva a provedení: černá, s rovnými hranami, vhodné pro integrovanou instalaci do pracovní desky

Příslušenství k dokoupení:
- A9HL33 – gril plancha
- M3HCC300 – krém na čištění varné desky

PNC: 949 597 259

Rozměry Š x H (mm): 710 x 520

IKE85753FB

INDUKČNÍ VARNÁ DESKA DOUBLEBRIDGE

Propojení varných zón: 2x Bridge

Typ a pozice ovládání: dotykové, digitální ukazatel pro každou zónu, vpředu

Funkce:
- podsvícené ukazatele
- zvukový signál
- časové funkce
- Hob2Hood® – propojeni desky s odsavačem

Bezpečnostní funkce:
- dětská pojistka
- blokování ovládání
- automatické vypnutí desky

Varné zóny:
- levá přední: indukční, 2 300 / 3 200 W, 210 mm
- levá zadní: indukční, 2 300 / 3 200 W, 210 mm
- pravá přední: indukční, 2 300 / 3 200 W, 210 mm
- pravá zadní: indukční, 2 300 / 3 200 W, 210 mm
- střední: indukční, 2 300 / 3 200 W, 210 mm

Barva a provedení: černá, nerezový rámeček, tloušťka pracovní desky 28 mm

Příslušenství k dokoupení:
- M3HCC300 – krém na čištění varné desky

PNC: 949 597 907

Rozměry Š x H (mm): 780 x 520

ZÁRUKA NA CELÝ PRODUKT 5 LET

IKE64471FB

INDUKČNÍ VARNÁ DESKA FLEXIBRIDGE

Propojení varných zón: FlexiBridge™

Typ a pozice ovládání: posuvné dotykové DirectTouch, digitální ukazatel pro každou zónu, vpředu vpravo

Funkce:
- PowerSlide – rozdělí varnou zónu na tři přednastavené oblasti výkonu
- automatické rychlé zahřátí
- podsvícené ukazatele
- zvukový signál
- přičítací časoměr CountUp
- časové funkce
- Hob2Hood® – propojení desky s odsavačem

Bezpečnostní funkce:
- dětská pojistka
- blokování ovládání
- automatické vypnutí desky

Varné zóny:
- levá přední: indukční, 2 300 / 3 200 W, 220 mm
- levá zadní: indukční, 2 300 / 3 200 W, 220 mm
- pravá přední: indukční, 1 400 / 2 500 W, 145 mm
- pravá zadní: indukční, 1 800 / 2 800 W, 180 mm

Barva a provedení: černá, se zkosenými hranami, tloušťka pracovní desky 28 mm

Příslušenství k dokoupení:
- A9HL33 – gril plancha
- M3HCC300 – krém na čištění varné desky

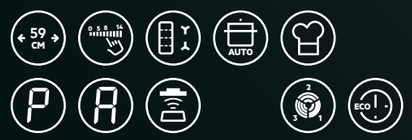

PNC: 949 597 363

Rozměry Š x H (mm): 590 x 520

IKE74441FB

INDUKČNÍ VARNÁ DESKA BRIDGE

Propojení varných zón: Bridge

Typ a pozice ovládání: posuvné dotykové DirectTouch, digitální ukazatel pro každou zónu, vpravo vpředu

Funkce:
- podsvícené ukazatele
- zvukový signál
- přičítací časoměr CountUp
- časové funkce
- Hob2Hood® – propojení desky s odsavačem

Bezpečnostní funkce:
- dětská pojistka
- blokování ovládání
- automatické vypnutí desky

Varné zóny:
- levá přední: indukční, 2 300 / 3 200 W, 210 mm
- levá zadní: indukční, 2 300 / 3 200 W, 210 mm
- střední přední: indukční, 1 400 / 2 500 W, 145 mm
- pravá zadní: indukční, 2 300 / 3600 W, 240 mm

Barva a provedení: černá, se zkosenými hranami, tloušťka pracovní desky 28 mm

Příslušenství k dokoupení:
- A9HL33 – gril plancha
- M3HCC300 – krém na čištění varné desky

PNC: 949 597 275

Rozměry Š x H (mm): 710 x 520

IKE64450XB

INDUKČNÍ VARNÁ DESKA MULTIBRIDGE

Propojení varných zón: 2x Bridge

Typ a pozice ovládání: posuvné dotykové DirectTouch, digitální ukazatel pro každou zónu, ve středu vpředu

Funkce:
- podsvícené ukazatele
- zvukový signál
- přičítací časoměr CountUp
- časové funkce

Bezpečnostní funkce:
- dětská pojistka
- blokování ovládání
- automatické vypnutí desky

Varné zóny:
- levá přední: indukční, 2 300 / 3 200 W, 210 mm
- levá zadní: indukční, 2 300 / 3 200 W, 210 mm
- pravá přední: indukční, 2 300 / 3 200 W, 210 mm
- pravá zadní: indukční, 2 300 / 3 200 W, 210 mm

Barva a provedení: černá, nerezový rámeček, tloušťka pracovní desky 28 mm

Příslušenství k dokoupení:
- A9HL33 – gril plancha
- M3HCC300 – krém na čištění varné desky

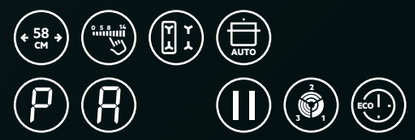

PNC: 949 597 193

Rozměry Š x H (mm): 576 x 516

IAE84411XB

INDUKČNÍ VARNÁ DESKA SENSEBOIL

Propojení varných zón: nelze

Typ a pozice ovládání: posuvné dotykové DirectTouch, digitální ukazatel pro každou zónu, vpředu vpravo

Funkce:
- SenseBoil – automaticky ohlídá bod varu, zabrání přetečení hrnce
- podsvícené ukazatele
- zvukový signál
- přičítací časoměr CountUp
- časové funkce
- Hob2Hood® – propojení desky s odsavačem

Bezpečnostní funkce:
- dětská pojistka
- blokování ovládání
- automatické vypnutí desky

Varné zóny:
- levá přední: indukční, 2 300 / 3 200 W, 210 mm
- levá zadní: indukční, 2 300 / 3 200 W, 210 mm
- pravá přední: indukční, 2 300 / 3 200 W, 210 mm
- pravá zadní: indukční, 2 300 / 3 200 W, 210 mm

Barva a provedení: černá, nerezový rámeček, tloušťka pracovní desky 28 mm

Příslušenství k dokoupení:
- M3HCC300 – krém na čištění varné desky

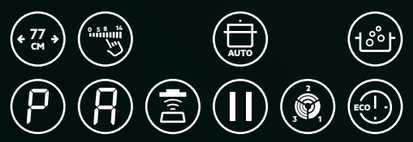

PNC: 949 597 423

Rozměry Š x H (mm): 766 x 516

IAE84431FB

INDUKČNÍ VARNÁ DESKA SENSEFRY

Propojení varných zón: nelze

Typ a pozice ovládání: posuvné dotykové DirectTouch, digitální ukazatel pro každou zónu, vpředu vpravo

Funkce:
- SenseFry – udržuje správnou teplotu po celou dobu smažení
- podsvícené ukazatele
- zvukový signál
- přičítací časoměr CountUp
- časové funkce
- Hob2Hood® – propojení desky s odsavačem

Bezpečnostní funkce:
- dětská pojistka
- blokování ovládání
- automatické vypnutí desky

Varné zóny:
- levá přední: indukční, 2 300 / 3 200 W, 210 mm
- levá zadní: indukční, 2 300 / 3 200 W, 210 mm
- pravá přední: indukční, 2 300 / 3 200 W, 210 mm
- pravá zadní: indukční, 2 300 / 3 200 W, 210 mm

Barva a provedení: černá, nerezový rámeček

Příslušenství k dokoupení:
- M3HCC300 – krém na čištění varné desky

PNC: 949 597 406

Rozměry Š x H (mm): 780 x 520

IKE64441IB

INDUKČNÍ VARNÁ DESKA BRIDGE

Propojení varných zón: Bridge

Typ a pozice ovládání: posuvné dotykové DirectTouch, digitální ukazatel pro každou zónu, vpředu vpravo

Funkce:
- podsvícené ukazatele
- zvukový signál
- přičítací časoměr CountUp
- časové funkce
- Hob2Hood® – propojení desky s odsavačem

Bezpečnostní funkce:
- dětská pojistka
- blokování ovládání
- automatické vypnutí desky

Varné zóny:
- levá přední: indukční, 2 300 / 3 200 W, 210 mm
- levá zadní: indukční, 2 300 / 3 200 W, 210 mm
- pravá přední: indukční, 1 400 / 2 500 W, 145 mm
- pravá zadní: indukční, 1 800 / 2 800 W, 180 mm

Barva a provedení: černá, s rovnými hranami, vhodné pro integrovanou instalaci do pracovní desky

Příslušenství k dokoupení:
- A9HL33 – gril plancha
- M3HCC300 – krém na čištění varné desky

PNC: 949 597 445

Rozměry Š x H (mm): 580 x 510

IAE64413XB

INDUKČNÍ VARNÁ DESKA SENSEBOIL

Propojení varných zón: nelze

Typ a pozice ovládání: posuvné dotykové DirectTouch, digitální ukazatel pro každou zónu, vpředu vpravo

Funkce:
- SenseBoil – automaticky ohlídá bod varu, zabrání přetečení hrnce
- podsvícené ukazatele
- zvukový signál
- přičítací časoměr CountUp
- časové funkce
- Hob2Hood® – propojení desky s odsavačem
- Powermanagment – umožňuje připojení na 1 fázi

Bezpečnostní funkce:
- dětská pojistka
- blokování ovládání
- automatické vypnutí desky

Varné zóny:
- levá přední: indukční, 2 300 / 3 700 W, 210 mm
- levá zadní: indukční, 1 800 / 2 800 W, 180 mm
- pravá přední: indukční, 1 400 / 2 500 W, 145 mm
- pravá zadní: indukční, 1 800 / 2 800 W, 180 mm

Barva a provedení: černá, nerezový rámeček, tloušťka pracovní desky 28 mm

Příslušenství k dokoupení:
- M3HCC300 – krém na čištění varné desky

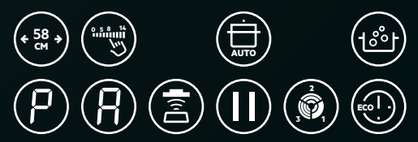

PNC: 949 597 519

Rozměry Š x H (mm): 576 x 516

IAE64431FB

INDUKČNÍ VARNÁ DESKA SENSEFRY

Propojení varných zón: nelze

Typ a pozice ovládání: posuvné dotykové DirectTouch, digitální ukazatel pro každou zónu, vpředu vpravo

Funkce:
- SenseFry – udržuje správnou teplotu po celou dobu smažení
- podsvícené ukazatele
- zvukový signál
- přičítací časoměr CountUp
- časové funkce
- Hob2Hood® – propojení desky s odsavačem

Bezpečnostní funkce:
- dětská pojistka
- blokování ovládání
- automatické vypnutí desky

Varné zóny:
- levá přední: indukční, 2 300 / 3 200 W, 210 mm
- levá zadní: indukční, 2 300 / 3 200 W, 210 mm
- pravá přední: indukční, 1 400 / 2 500 W, 145 mm
- pravá zadní: indukční, 1 800 / 2 800 W, 180 mm

Barva a provedení: černá, se zkosenými hranami, tloušťka pracovní desky 28 mm

Příslušenství k dokoupení:
- M3HCC300 – krém na čištění varné desky

PNC: 949 597 595

Rozměry Š x H (mm): 590 x 520

IKB64413FB

INDUKČNÍ VARNÁ DESKA HOB2HOOD®

Propojení varných zón: nelze

Typ a pozice ovládání: posuvné dotykové DirectTouch, digitální ukazatel pro každou zónu, vpředu vpravo

Funkce:
- podsvícené ukazatele
- zvukový signál
- přičítací časoměr CountUp
- časové funkce
- Hob2Hood® – propojení desky s odsavačem
- Powermanagment – umožňuje připojení na 1 fázi

Bezpečnostní funkce:
- dětská pojistka
- blokování ovládání
- automatické vypnutí desky

Varné zóny:
- levá přední: indukční, 2 300 / 3 700 W, 210 mm
- levá zadní: indukční, 1 800 / 2 800 W, 180 mm
- pravá přední: indukční, 1 400 / 2 500 W, 145 mm
- pravá zadní: oválná pro pečení ryb / indukční, 2 300 / 3 200 W, 170 x 265 mm

Barva a provedení: černá, se zkosenými hranami, tloušťka pracovní desky 28 mm

Příslušenství k dokoupení:
- M3HCC300 – krém na čištění varné desky

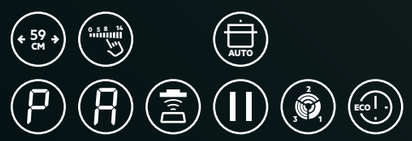

PNC: 949 492 681

Rozměry Š x H (mm): 590 x 520

IKB64431XB

INDUKČNÍ VARNÁ DESKA HOB2HOOD®

Propojení varných zón: nelze

Typ a pozice ovládání: posuvné dotykové DirectTouch, digitální ukazatel pro každou zónu, vpředu vpravo

Funkce:
- podsvícené ukazatele
- zvukový signál
- přičítací časoměr CountUp
- časové funkce
- Hob2Hood® – propojení desky s odsavačem

Bezpečnostní funkce:
- dětská pojistka
- blokování ovládání
- automatické vypnutí desky

Varné zóny:
- levá přední: indukční, 2 300 / 3 700 W, 210 mm
- levá zadní: indukční, 1 800 / 2 800 W, 180 mm
- pravá přední: indukční, 1 400 / 2 500 W, 145 mm
- pravá zadní: indukční, 1 800 / 2 800 W, 180 mm

Barva a provedení: černá, nerezový rámeček, tloušťka pracovní desky 28 mm

Příslušenství k dokoupení:
- M3HCC300 – krém na čištění varné desky

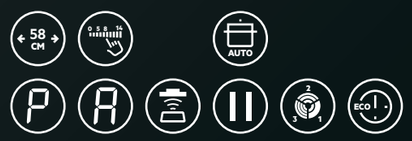

PNC: 949 492 687

Rozměry Š x H (mm): 576 x 516

IKB64301XB

INDUKČNÍ VARNÁ DESKA HOB2HOOD®

Propojení varných zón: nelze

Typ a pozice ovládání: dotykové, digitální ukazatel pro každou zónu, vpředu vpravo

Funkce:
- podsvícené ukazatele
- zvukový signál
- časové funkce
- Hob2Hood® – propojeni desky s odsavačem

Bezpečnostní funkce:
- dětská pojistka
- blokování ovládání
- automatické vypnutí desky

Varné zóny:
- levá přední: indukční, 2 300 / 3 700 W, 210 mm
- levá zadní: indukční, 1 800 / 2 800 W, 180 mm
- pravá přední: indukční, 1 400 / 2 500 W, 145 mm
- pravá zadní: indukční, 1 800 / 2 800 W, 180 mm

Barva a provedení: černá, nerezový rámeček, tloušťka pracovní desky 28 mm

Příslušenství k dokoupení:
- M3HCC300 – krém na čištění varné desky

PNC: 949 492 630

Rozměry Š x H (mm): 576 x 516

IKB64301FB

INDUKČNÍ VARNÁ DESKA HOB2HOOD®

Propojení varných zón: nelze

Typ a pozice ovládání: dotykové, digitální ukazatel pro každou zónu, vpředu vpravo

Funkce:
- podsvícené ukazatele
- zvukový signál
- časové funkce
- Hob2Hood® – propojeni desky s odsavačem

Bezpečnostní funkce:
- dětská pojistka
- blokování ovládání
- automatické vypnutí desky

Varné zóny:
- levá přední: indukční, 2 300 / 3 700 W, 210 mm
- levá zadní: indukční, 1 800 / 2 800 W, 180 mm
- pravá přední: indukční, 1 400 / 2 500 W, 145 mm
- pravá zadní: indukční, 1 800 / 2 800 W, 180 mm

Barva a provedení: černá, se zkosenými hranami, tloušťka pracovní desky 28 mm

Příslušenství k dokoupení:
- M3HCC300 – krém na čištění varné desky

PNC: 949 492 629

Rozměry Š x H (mm): 590 x 520

SKLOKERAMICKÉ VARNÉ DESKY

Šířka

Posuvné ovládání

Funkce FlexiZone

Funkce TripleZone

Funkce DoubleZone

Ukazatel zbytkového tepla

Funkce Pause

Eco timer

Hob2Hood®

Možnost instalace v rovině s pracovní deskou

HK654070FB

SKLOKERAMICKÁ VARNÁ DESKA DIRECTTOUCH

Propojení varných zón: rozšířené zóny

Typ a pozice ovládání: posuvné dotykové DirectTouch, digitální ukazatel pro každou zónu, vpředu vpravo

Funkce:
- podsvícené ukazatele
- automatické rychlé zahřátí
- zvukový signál
- časové funkce
- přičítací časoměr CountUp
- Eco timer – využití zbytkového tepla
- Pause

Bezpečnostní funkce:
- dětská pojistka
- blokování ovládání
- zabezpečení desky: automatické vypnutí
- 3krokový indikátor zbytkového tepla

Varné zóny a jejich výkon:
- levá přední: trojokruhová, 800 / 1 600 / 2 300 W, 120 x 175 x 210 mm
- levá zadní: 1 200 W, 145 mm
- pravá přední: 1 200 W, 145 mm
- pravá zadní: dvojokruhová oválná, 1 500 / 2 400 W, 170 x 265 mm

Barva a provedení:
černá, se zkosenými hranami

Příslušenství k dokoupení:
M3HCC300 – krém na čistění varných desek
E6HUE102 – škrabka na všechny typy desek

PNC: 949 492 641

Rozměry Š x H (mm): 590 x 520

HK654070IB

SKLOKERAMICKÁ VARNÁ DESKA DIRECTTOUCH

Propojení varných zón: rozšířené zóny

Typ a pozice ovládání: posuvné dotykové DirectTouch, digitální ukazatel pro každou zónu, vpředu vpravo

Funkce:
- podsvícené ukazatele
- automatické rychlé zahřátí
- zvukový signál
- časové funkce
- přičítací časoměr CountUp
- Eco timer – využití zbytkového tepla
- Pause

Bezpečnostní funkce:
- dětská pojistka
- blokování ovládání
- zabezpečení desky: automatické vypnutí
- 3krokový indikátor zbytkového tepla

Varné zóny a jejich výkon:
- levá přední: trojokruhová, 800 / 1 600 / 2 300 W, 120 x 175 x 210 mm
- levá zadní: 1 200 W, 145 mm
- pravá přední: 1 200 W, 145 mm
- pravá zadní: dvojokruhová oválná, 1 500 / 2 400 W, 170 x 265 mm

Barva a provedení:
černá, s rovnými hranami
vhodná pro integrovanou instalaci do pracovní desky

Příslušenství k dokoupení:
M3HCC300 – krém na čistění varných desek
E6HUE102 – škrabka na všechny typy desek

PNC: 949 492 638

Rozměry Š x H (mm): 590 x 520

HK634021XB

SKLOKERAMICKÁ VARNÁ DESKA

Propojení varných zón: rozšířené zóny

Typ a pozice ovládání: dotykové, digitální ukazatel pro každou zónu, vpředu vpravo

Funkce:
- podsvícené ukazatele
- automatické rychlé zahřátí
- zvukový signál
- časové funkce
- Pause

Bezpečnostní funkce:
- dětská pojistka
- blokování ovládání
- zabezpečení desky: automatické vypnutí
- indikátory zbytkového tepla

Varné zóny a jejich výkon:
- levá přední: dvojokruhová, 750 / 2 200 W, 120 x 210 mm
- levá zadní: 1 200 W, 145 mm
- pravá přední: 1 200 W, 145 mm
- pravá zadní: dvojokruhová, 700 / 1 700 W, 120 x 180 mm

Barva a provedení:
černá, nerezový rámeček

Příslušenství k dokoupení:
M3HCC300 – krém na čistění varných desek
E6HUE102 – škrabka na všechny typy desek

PNC: 949 492 126

Rozměry Š x H (mm): 576 x 516

NAŠE NABÍDKA PLYNOVÝCH VARNÝCH DESEK

Uspořádali jsme jednotlivé řady tak, abyste mohli spotřebiče jednoduše porovnat dle funkcí a technologií, které nabízejí.

Dotykové ovládání
Dotykem a posouváním prstu aktivujete a ovládáte varnou desku.

Hob2Hood®
Upravuje automaticky výkon ventilátoru podle změny teploty.

EasyClean
Nerezová ocel EasyClean je odolná proti poškrábání a skvrnám.

StepPower
Ovládání, které umožňuje nastavit úroveň plamene v rozmezí 1 až 9.

SpeedBurner
Efektivně ohřívá dno hrnců a pánví.

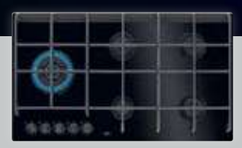

3000 SpeedBurner

6000 StepPower

7000 Easy2Clean

8000 FlameLight

NEJLEPŠÍ V NABÍDCE

9000 TouchSure

*K dispozici u vybraných modelů.

PLYNOVÉ VARNÉ DESKY

Šířka | **Trojitý hřebenový hořák** | **Automatické zapalování** | **Litinové podpěry** | **Bezpečnostní termopojistka** | **Funkce Hob2Hood®**

HKB75453NB

PLYNOVÁ VARNÁ DESKA FLAMELIGHT

Typ a pozice ovládání: otočné knoflíky, elektronický indikátor LED pro nastavení plamene, ve středu vpředu

Funkce:
- Hob2Hood® – propojení desky s odsavačem
- FlameLight LED – indikátor zbytkového tepla podpěr
- integrované elektrické zapalování ovladačem
- digitální ukazatel pro každou zónu
- zvukový signál
- nastavení odpočítávání času

Bezpečnostní funkce:
- bezpečnostní termopojistka

Varné zóny a jejich výkon:
- levá přední: střední hořák, 2 000 W / 80 mm
- levá zadní: střední hořák, 2 000 W / 80 mm
- pravá přední: malý hořák, 1 000 W / 65 mm
- pravá zadní: střední hořák, 2 000 W / 80 mm
- velký hořák WOK, 3 900 W / 128 mm

Barva a provedení: černé sklo

Vybavení: sada trysek na přetryskování

74 CM

PNC: 949 630 955

Rozměry Š x H (mm): 590 x 520

HKB64453NB

PLYNOVÁ VARNÁ DESKA FLAMELIGHT

Typ a pozice ovládání: otočné knoflíky, elektronický indikátor LED pro nastavení plamene, ve středu vpředu

Funkce:
- Hob2Hood® – propojení desky s odsavačem
- FlameLight LED – indikátor zbytkového tepla podpěr
- integrované elektrické zapalování ovladačem
- digitální ukazatel pro každou zónu
- zvukový signál
- nastavení odpočítávání času

Bezpečnostní funkce:
- bezpečnostní termopojistka

Varné zóny a jejich výkon:
- levá přední: velký hořák WOK, 3 900 W / 128 mm
- levá zadní: střední hořák, 2 000 W / 80 mm
- pravá přední: malý hořák, 1 000 W / 65 mm
- pravá zadní: střední hořák, 2 000 W / 80 mm

Barva a provedení: černé sklo

Vybavení: sada trysek na přetryskování

59 CM

PNC: 949 640 928

Rozměry Š x H (mm): 594 x 510

HKB64420NB

PLYNOVÁ VARNÁ DESKA SPEEDBURNER

Typ a pozice ovládání: otočné knoflíky, elektronický indikátor LED pro nastavení plamene, ve středu vpředu

Funkce:
- integrované elektrické zapalování ovladačem

Bezpečnostní funkce:
- bezpečnostní termopojistka

Varné zóny a jejich výkon:
- levá přední: velký hořák WOK, 2 000 W / 80 mm
- levá zadní: střední hořák WOK, 3 900 W / 128 mm
- pravá přední: malý hořák, 1 000 W / 65 mm
- pravá zadní: střední hořák, 2 000 W / 80 mm

Barva a provedení: černé sklo

Vybavení: sada trysek na přetryskování

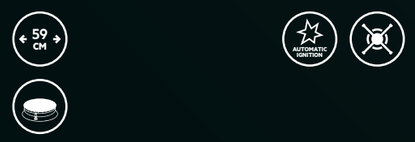

PNC: 949 640 896

Rozměry Š x H (mm): 590 x 520

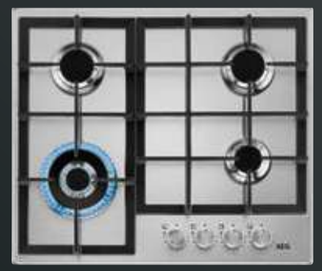

HGB64420SM

PLYNOVÁ VARNÁ DESKA STEPPOWER

Typ a pozice ovládání: otočné knoflíky, vpředu vpravo

Funkce:
- integrované elektrické zapalování ovladačem

Bezpečnostní funkce:
- bezpečnostní termopojistka

Varné zóny a jejich výkon:
- levá přední: velký hořák WOK, 4 000 W / 122 mm
- levá zadní: střední hořák, 1 900 W / 70 mm
- pravá přední: malý hořák, 1 000 W / 54 mm
- pravá zadní: střední hořák, 1 900 W / 70 mm

Barva a provedení: nerez

Vybavení: sada trysek na přetryskování

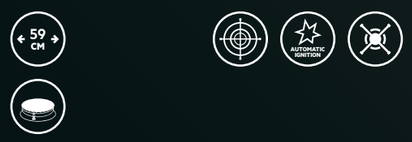

PNC: 949 640 847

Rozměry Š x H (mm): 594 x 510

CRYSTALLINE VARNÉ DESKY

Šířka

Indukční varná deska

Ukazatel zbytkového tepla

Posuvné ovládání

Funkce Pause

Časovač Eco: maximální využití tepla

Modulární systém CrystalLine

Funkce Bridge

ITE42600KB

INDUKČNÍ VARNÁ DESKA TEPPANYAKI

Propojení varných zón: nelze kombinovat

Typ a pozice ovládání: posuvné dotykové RoadRunner, digitální ukazatel pro každou zónu, vpředu

Funkce:
- podsvícené ukazatele
- detekce hrnců a pánví
- automatické rychlé zahřátí
- zvukový signál
- přičítací časoměr CountUp
- časovač Eco
- časovač

Bezpečnostní funkce:
- 3krokový ukazatel zbytkového tepla
- blokování ovládání
- dětská pojistka
- zabezpečení desky

Varné zóny:
- přední: indukční 1 400 W, 145 mm
- zadní: indukční 1 400 W, 145 mm

Barva a provedení: nerez, bez rámečku

Příslušenství k dokoupení:
M3HCC300 – krém na čistění varných desek
E6HUE102 – škrabka na všechny typy desek

PNC: 949 597 551

Rozměry Š x H (mm): 360 x 520

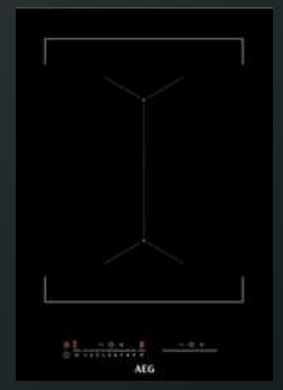

IKE42640KB

INDUKČNÍ VARNÁ DESKA BRIDGE

Propojení varných zón: funkce Bridge

Typ a pozice ovládání: posuvné dotykové RoadRunner, digitální ukazatel pro každou zónu, vpředu

Funkce:
- funkce spojení zón Bridge
- podsvícené ukazatele
- detekce hrnců a pánví
- indukční zóny s funkcí zvýšení výkonu
- automatické rychlé zahřátí
- zvukový signál
- přičítací časoměr CountUp
- časovač Eco
- časovač

Bezpečnostní funkce:
- 3krokový ukazatel zbytkového tepla
- blokování ovládání
- dětská pojistka
- zabezpečení desky

Varné zóny:
- přední: indukční 2 300 / 3 200 W, 170 mm
- zadní: indukční 2 300 / 3 200 W, 170 mm

Barva a provedení: černá, bez rámečku, modulární systém

Příslušenství k dokoupení:
M3HCC300 – krém na čistění varných desek
E6HUE102 – škrabka na všechny typy desek

PNC: 949 597 552

Rozměry Š x H (mm): 360 x 520

ODSAVAČE PAR

Moderní design
a vynikající funkčnost
– s našimi odsavači par
bude vaše kuchyně vždy
čistá, svěží a stylová.

SOULAD VE VAŠÍ KUCHYNI

Příprava dobrého jídla se neobejde bez množství výparů a rozličných vůní. S varnou deskou a odsavačem s funkcí Hob2Hood se nyní můžete naplno věnovat vaření, restování nebo smažení, aniž byste přitom museli regulovat odsavač par. Ten se totiž sám automaticky zapne a přizpůsobí svůj výkon aktuálnímu dění na plotně.

Podívejte se na video, jak funguje: Hob2Hood®

NAŠE 4 TYPY ODSAVAČŮ PAR

OSTRŮVKOVÉ ODSAVAČE PAR

Přirozená volba, pokud máte uprostřed kuchyně centrální ostrov. Tyto digestoře jsou zavěšeny na stropě.

NÁSTĚNNÉ DEKORATIVNÍ ODSAVAČE PAR

Ať už jsou ploché nebo komínové, tyto výjimečné digestoře se dodávají v různých velikostech a jsou připevněny ke zdi.

DEKOROVANÉ STROPNÍ ODSAVAČE PAR

Naše stropní digestoř vám poskytne více prostoru pro kreativní vaření a poskytne vám více možností, pokud jde o designovou atmosféru, kterou chcete vytvořit u vás doma.

DISKRÉTNÍ ODSAVAČE PAR

Pro výkonnou jednoduchost a prostornou kuchyň je naše diskrétní řada digestoří perfektní volbou.

FUNKCE BREEZE

Po vaření se aktivuje další rychlost pro snadné snížení zápachu z jídla, které téměř neslyšíte.

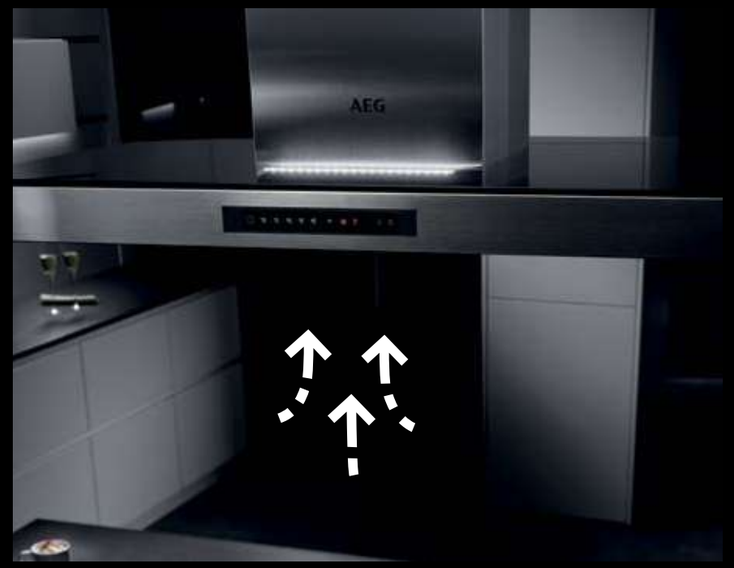

FUNKCE SILENCETECH

SilenceTech je naše pokročilejší technologie, která snižuje hladinu hluku až na nejnižší počet decibelů, takže můžete energicky vařit a užít si tento zážitek bez hlasitých zvuků.

NAŠE NABÍDKA ODSAVAČŮ PAR

Seřadili jsme odsavače par do kategorií, abychom vám usnadnili volbu spotřebiče, který nejlépe vyhovuje vašim potřebám.

SilenceTech
Odstraňuje kuchyňské výpary velmi tiše při maximálním výkonu.

Breeze
Odstraňuje pachy a udržuje vzduch v kuchyni svěží.

Pokročilý motor
Pomáhá rychleji čistit vzduch v kuchyni.

Hob2Hood®
Automaticky zapne odsavač par a osvětlení.

LED osvětlení
Poskytuje inteligentní osvětlení kuchyně.

TYPY DESIGNU

	3000 LEDLights	6000 ExtractionTech	8000 Breeze	9000 SilenceTech
Integrované	•	•	•	
Stropní	•	•	•	
Pracovní deska	•	•	•	
Ostrůvek	•	•	•	•
Nástěnné vertikální a komínové	•	•	•	•

ODSAVAČE PAR

Šířka

Komínový odtah vzduchu

Vnitřní cirkulace vzduchu

Funkce Breeze

Dotykové ovládání

LED osvětlení

Funkce Hob2Hood®

SilenceTech

DDE5960B

ODSAVAČ VÝSUVNÝ BREEZE

Způsob ovládání: elektronické dotykové ovládání na skle
Počet rychlostí: 3 + 2 intenzivní
Výkon (m³/h): max./min.: 470/265, intenzivní: 700
Hlučnost (dB(A)): max./min.: 59/48, intenzivní 67

Funkce:
- dokonalé tiché odsávání nežádoucích pachů Breeze
- možnost nastavení recirkulace vzduchu
- indikace znečištění tukového filtru
- indikace znečištění uhlíkového filtru

Vybavení:
- 2x uhlíkový filtr EFB1061
- 2x kovový tukový filtr
- otočný motor (360°)

Barva: černá

PNC: 942 051 322

Rozměry V x Š x H (mm): 407 x 880 x 95

DIE5961HG

ODSAVAČ OSTRŮVKOVÝ HOB2HOOD®

Způsob ovládání: elektronické dotykové ovládání na skle
Počet rychlostí: 3 + 1 intenzivní
Výkon (m³/h): max./min.: 400/285, intenzivní: 700
Hlučnost (dB(A)): max./min.: 54/44, intenzivní: 65

Funkce:
- bezdrátové spojení s varnou deskou Hob2Hood®
- dokonalé tiché odsávání nežádoucích pachů Breeze
- možnost dálkového ovládání (není přiloženo)
- možnost nastavení recirkulace vzduchu
- indikace znečištění tukového filtru
- indikace znečištění uhlíkového filtru
- nízká hlučnost při maximálním výkonu díky technologii SilenceTech (max. výkon není hlučnější než 54 dB(A))

Vybavení:
- 1x uhlíkový filtr MCFB58
- 3x kovový tukový filtr
- nerezový komínek

Barva: nerez

PNC: 942 051 314

Rozměry V x Š x H (mm): 758 x 898 x 606

DVK6981HR

ODSAVAČ KOMÍNOVÝ HOB2HOOD® MATTBLACK

Způsob ovládání: elektronické dotykové ovládání na skle
Počet rychlostí: 3 + 2 intenzivní
Výkon (m³/h): max./min.: 500/270, intenzivní: 750
Hlučnost (dB(A)): max./min.: 54/43, intenzivní: 66

Funkce:
- bezdrátové spojení s varnou deskou Hob2Hood®
- dokonalé tiché odsávání nežádoucích pachů Breeze
- možnost nastavení recirkulace vzduchu
- indikace znečištění tukového filtru
- indikace znečištění uhlíkového filtru
- nízká hlučnost při maximálním výkonu díky technologii SilenceTech (max. výkon není hlučnější než 54 dB(A))

Vybavení:
- 2x uhlíkový filtr MCFB63
- 2x tukový filtr
- černý komínek
- redukce 150/120 mm

Barva: matná černá

PNC: 942 051 418

Rozměry V x Š x H (mm): 915 x 898 x 456

DVB5860B

ODSAVAČ KOMÍNOVÝ LEDSPOT

Způsob ovládání: mechanická tlačítka
Počet rychlostí: 3+1 intenzivní
Výkon (m³/h): max./min.: 570/280, intenzivní: 700
Hlučnost (dB(A)): max./min.: 66/52, intenzivní: 70

Funkce:
- možnost nastavení recirkulace vzduchu

Vybavení:
- 2x uhlíkový filtr ECFB02
- 1x tukový filtr
- 1x zpětná klapka
- otočný motor

Barva: černá

PNC: 942 051 360

Rozměry V x Š x H (mm): 915 x 800 x 372

DBE5961HG

ODSAVAČ KOMÍNOVÝ HOB2HOOD®

Způsob ovládání: elektronické dotykové ovládání na skle
Počet rychlostí: 3 + 1 intenzivní
Výkon (m³/h): max./min.: 400/285, intenzivní: 700
Hlučnost (dB(A)): max./min.: 54/44, intenzivní: 65

Funkce:
- bezdrátové spojení s varnou deskou Hob2Hood®
- dokonalé tiché odsávání nežádoucích pachů Breeze
- možnost nastavení recirkulace vzduchu
- indikace znečištění tukového filtru
- indikace znečištění uhlíkového filtru
- nízká hlučnost při maximálním výkonu díky technologii SilenceTech (max. výkon není hlučnější než 54 dB(A))

Vybavení:
- 1x uhlíkový filtr MCFB58
- 3x kovový tukový filtr
- nerezový komínek

Barva: nerez

PNC: 942 051 315

Rozměry V x Š x H (mm): 759 x 898 x 455

DVE5971HB

ODSAVAČ KOMÍNOVÝ HOB2HOOD®

Způsob ovládání: elektronické dotykové ovládání na skle
Počet rychlostí: 3 + 1 intenzivní
Výkon (m³/h): max./min.: 400/270, intenzivní: 700
Hlučnost (dB(A)): max./min.: 54/44, intenzivní: 64

Funkce:
- bezdrátové spojení s varnou deskou Hob2Hood®
- dokonalé tiché odsávání nežádoucích pachů Breeze
- možnost nastavení recirkulace vzduchu
- indikace znečištění tukového filtru
- indikace znečištění uhlíkového filtru
- nízká hlučnost při maximálním výkonu díky technologii SilenceTech (max. výkon není hlučnější než 54 dB(A))

Vybavení:
- 2x uhlíkový filtr ECFB02
- 2x tukový filtr
- černý komínek
- redukce 150/120 mm

Barva: černá

PNC: 942 051 423

Rozměry V x Š x H (mm): 915 x 898 x 400

DIB3951M

ODSAVAČ KOMÍNOVÝ HOB2HOOD®

Způsob ovládání: mechanická tlačítka
Počet rychlostí: 3
Výkon (m³/h): max./min.: 600/295
Hlučnost (dB(A)): max./min.: 68/51

Funkce:
- možnost nastavení recirkulace vzduchu
- indikace znečištění tukového filtru
- indikace znečištění uhlíkového filtru

Vybavení:
- 1x uhlíkový filtr ECFB01
- nerezový komínek

Barva: nerez

PNC: 942 051 338

Rozměry V x Š x H (mm): 730 x 898 x 598

DGK6981HM

ODSAVAČ PRO INDIVIDUÁLNĚ VYTVOŘENÝ KOMÍN HOB2HOOD®

Způsob ovládání: elektronické dotykové ovládání na skle
Počet rychlostí: 3 + 1 intenzivní
Výkon (m³/h): max./min.: 455/265, intenzivní: 760
Hlučnost (dB(A)): max./min.: 57/45, intenzivní: 70

Funkce:
- bezdrátové spojení s varnou deskou Hob2Hood®
- možnost nastavení recirkulace vzduchu
- indikace znečištění tukového filtru
- indikace znečištění uhlíkového filtru

Vybavení:
- 1x kovový tukový filtr
- nerezový komínek

Barva: nerez

Příslušenství k dokoupení:
- MCFB67 – long life filtr
- 1x uhlíkový filtr MCFB68

PNC: 942 051 440

Rozměry V x Š x H (mm): 625 x 900 x 328

DGK6681HM

ODSAVAČ PRO INDIVIDUÁLNĚ VYTVOŘENÝ KOMÍN HOB2HOOD®

Způsob ovládání: elektronické dotykové ovládání na skle
Počet rychlostí: 3 + 1 intenzivní
Výkon (m³/h): max./min.: 455/265, intenzivní: 760
Hlučnost (dB(A)): max./min.: 57/45, intenzivní: 70

Funkce:
- bezdrátové spojení s varnou deskou Hob2Hood®
- možnost nastavení recirkulace vzduchu
- indikace znečištění tukového filtru
- indikace znečištění uhlíkového filtru

Vybavení:
- 1x kovový tukový filtr
- nerezový komínek

Barva: nerez

Příslušenství k dokoupení:
- MCFB67 – long life filtr
- 1x uhlíkový filtr MCFB68

PNC: 942 051 439

Rozměry V x Š x H (mm): 626 x 600 x 328

DGE5861HM

ODSAVAČ PRO INDIVIDUÁLNĚ VYTVOŘENÝ KOMÍN HOB2HOOD

Způsob ovládání: elektronické tlačítka
Počet rychlostí: 3 + 1 intenzivní
Výkon (m³/h): max./min.: 580/300, intenzivní: 700
Hlučnost (dB(A)): max./min.: 67/54, intenzivní: 68
Výkon - recirkulace (m³/h): max./min.: 430/295, intenzivní: 435
Hlučnost - recirkulace (dB(A)): max./min.: 74/62

Funkce:
- bezdrátové spojení s varnou deskou Hob2Hood®
- možnost nastavení recirkulace vzduchu
- indikace znečištění tukového filtru
- indikace znečištění uhlíkového filtru

Vybavení:
- 2x hliníkový tukový filtr
- 2x LED osvětlení
- dálkové ovládání MECH06

Barva: nerez

Příslušenství k dokoupení:
- ECGBLL02 – long life filtr
- 1x uhlíkový filtr ECFB01

PNC: 942 051 010

Rozměry V x Š x H (mm): 331 x 770 x 300

DGE5661HM

ODSAVAČ PRO INDIVIDUÁLNĚ VYTVOŘENÝ KOMÍN HOB2HOOD

Způsob ovládání: elektronické tlačítka
Počet rychlostí: 3 + 1 intenzivní
Výkon (m³/h): max./min.: 580/300, intenzivní: 700
Hlučnost (dB(A)): max./min.: 67/54, intenzivní: 70
Výkon - recirkulace (m³/h): max./min.: 430/295, intenzivní: 435
Hlučnost - recirkulace (dB(A)): max./min.: 74/62

Funkce:
- bezdrátové spojení s varnou deskou Hob2Hood®
- možnost nastavení recirkulace vzduchu
- indikace znečištění tukového filtru
- indikace znečištění uhlíkového filtru

Vybavení:
- 2x hliníkový tukový filtr
- 2x LED osvětlení
- 1x uhlíkový filtr ECFB01

Barva: nerez

Příslušenství k dokoupení:
- ECGBLL02 – long life filtr
- dálkové ovládání MECH06

PNC: 942 022 577

Rozměry V x Š x H (mm): 331 x 540 x 300

DBE5960HB

ODSAVAČ KOMÍNOVÝ HOB2HOOD®

Způsob ovládání: elektronické dotykové ovládání na skle
Počet rychlostí: 3 + 1 intenzivní
Výkon (m³/h): max./min.: 615/320, intenzivní: 720
Hlučnost (dB(A)): max./min.: 68/53, intenzivní: 72

Funkce:
- bezdrátové spojení s varnou deskou Hob2Hood®
- dokonalé tiché odsávání nežádoucích pachů Breeze
- možnost nastavení recirkulace vzduchu
- indikace znečištění tukového filtru
- indikace znečištění uhlíkového filtru
- nízká hlučnost při maximálním výkonu díky technologii SilenceTech (max. výkon není hlučnější než 54 dB(A))

Vybavení:
- 1x uhlíkový filtr ECFB01
- 3x kovový tukový filtr
- nerezový komínek

Barva: nerez

PNC: 942 022 706

Rozměry V x Š x H (mm): 678 x 898 x 454

DBE5660HB

ODSAVAČ KOMÍNOVÝ HOB2HOOD®

Způsob ovládání: elektronické dotykové ovládání na skle
Počet rychlostí: 3 + 1 intenzivní
Výkon (m³/h): max./min.: 615/320, intenzivní: 720
Hlučnost (dB(A)): max./min.: 68/53, intenzivní: 72

Funkce:
- bezdrátové spojení s varnou deskou Hob2Hood®
- dokonalé tiché odsávání nežádoucích pachů Breeze
- možnost nastavení recirkulace vzduchu
- indikace znečištění tukového filtru
- indikace znečištění uhlíkového filtru
- nízká hlučnost při maximálním výkonu díky technologii SilenceTech (max. výkon není hlučnější než 54 dB(A))

Vybavení:
- 1x uhlíkový filtr ECFB01
- 3x kovový tukový filtr
- nerezový komínek

Barva: nerez

PNC: 942 022 707

Rozměry V x Š x H (mm): 678 x 598 x 454

DBB4951M

ODSAVAČ KOMÍNOVÝ LEDSPOT

Způsob ovládání: elektronické ovládání
Počet rychlostí: 3
Výkon (m³/h): max./min.: 600/200
Hlučnost (dB(A)): max./min.: 60/46

Funkce:
- možnost recirkulace vzduchu

Vybavení:
- 2x tukový filtr

Barva: nerez

Příslušenství k dokoupení:
- MCFB73 – long life filtr
- MCFB75 – super performing filtr
- MCFB71 – uhlíkový filtr

PNC: 942 022 711

Rozměry V x Š x H (mm): 678 x 898 x 450

DBB4651M

ODSAVAČ KOMÍNOVÝ LEDSPOT

Způsob ovládání: elektronické ovládání
Počet rychlostí: 3 + 1 intenzivní
Výkon (m³/h): max./min.: 445/235, intenzivní: 660
Hlučnost (dB(A)): max./min.: 60/46, intenzivní: 69

Funkce:
- možnost recirkulace vzduchu

Vybavení:
- 2x tukový filtr

Barva: nerez

Příslušenství k dokoupení:
- MCFB73 – long life filtr
- MCFB75 – super performing filtr
- MCFB71 – uhlíkový filtr

PNC: 942 022 710

Rozměry V x Š x H (mm): 678 x 598 x 450

DPE5660M

ODSAVAČ KOMÍNOVÝ LEDSPOT

Způsob ovládání: elektronické ovládání
Počet rychlostí: 3 + 1 intenzivní
Výkon (m³/h): max./min.: 445/235, intenzivní: 660
Hlučnost (dB(A)): max./min.: 60/46, intenzivní: 69

Funkce:
- možnost recirkulace vzduchu

Vybavení:
- 2x tukový filtr

Barva: nerez

Příslušenství k dokoupení:
- MCFB73 – long life filtr
- MCFB75 – super performing filtr
- MCFB71 – uhlíkový filtr

PNC: 942 022 596

Rozměry V x Š x H (mm): 395 x 598 x 300

DGB3523S

ODSAVAČ KOMÍNOVÝ LEDSPOT

Způsob ovládání: mechanické posuvné
Počet rychlostí: 3
Výkon (m³/h): max./min.: 330/145
Hlučnost (dB(A)): max./min.: 63/45

Funkce:
- možnost recirkulace vzduchu

Vybavení:
- 1x tukový filtr

Barva: nerez

Příslušenství k dokoupení:
- 2x uhlíkový filtr ECFB03

PNC: 942 022 663

Rozměry V x Š x H (mm): 138 x 520 x 284

DCE5960HM

ODSAVAČ INTEGROVANÝ

Způsob ovládání: elektronické dotykové
Počet rychlostí: 3 + 1 intenzivní
Výkon (m³/h): max./min.: 590/315
Hlučnost (dB(A)): max./min.: 63/54

Funkce:
- bezdrátové spojení s varnou deskou Hob2Hood®
- obvodové odsávání
- možnost nastavení recirkulace vzduchu
- indikace znečištění tukového filtru
- indikace znečištění uhlíkového filtru
- LED osvětlení

Vybavení:
- 1x tukový filtr
- 1x uhlíkový filtr MCFB62

Barva: nerez

PNC: 942 051 321

Rozměry V x Š x H (mm): 382 x 900 x 700

CHLAZENÍ

Ať už sháníte extra velkou lednici, do které se vejdou zásoby jídla pro početnou rodinu, nebo naopak kompaktní chladničku do malé kuchyně, z nabídky AEG si určitě vyberete.

WORLD'S FIRST

POLICE SPINVIEW®

Díky poličce SpinView máte všechny ingredience na dosah. Představujeme první polici s 360° otáčením, na níž jsou potraviny dobře viditelné a snadno přístupné.

(Police není součástí standardního vybavení, je možno ji dokoupit)

SYSTÉM CUSTOMFLEX®

Chladnička CustomFlex® nabízí překvapivou flexibilitu a každá potravina si v ní snadno najde to správné místo. Jedinečný skladovací systém se šikovně přizpůsobí vašim potřebám. Zásuvky a přihrádky můžete lehce přeskládat či přesunout, a vytvořit tak optimální chladicí prostor – přehledný a perfektně zorganizovaný.

FLEXISHELF

Díky flexibilní sklopné poličce FlexiShelf můžete v chladničce okamžitě vytvořit prostor pro nadměrné a jinak atypické nádoby či lahve.

DOKONALÁ OCHRANA POTRAVIN

Přihrádka LongFresh je ideální zónou pro uchování čerstvých potravin. S konstantní teplotou 0 °C, která je nižší než v prostoru chladničky, vytváří optimální skladovací podmínky pro ryby, maso, ovoce nebo zeleninu. Možnost regulace vlhkosti zároveň zabraňuje vysychání potravin.

OCHRANA KVALITY POTRAVIN

Naším cílem je ochrana kvality potravin. Chráníme kvalitu potravin tím, že dodáváme 3 klíčové prvky konzervace.

STABILNÍ TEPLOTA

Nízká mírná fluktuace je základem ochrany kvality potravin.

SPRÁVNÁ VLHKOST

Prostředí s vysokou vlhkostí zabraňuje vysychání čerstvých potravin.

TĚSNĚNÉ PROSTŘEDÍ

Maximální ochrana v uzavřeném prostoru nezávislém na zbytku chladničky.

	3000 COLDSENSE	6000 TWINTECH® NO FROST	7000 COOLING 360°	8000 ULTRAFRESH+	9000 LONGFRESH 0 °C
	Potraviny jsou chráněny stabilní teplotou.	Chrání pečlivě zvolenou úroveň teploty a vlhkosti.	360° cirkulace chrání jídlo v každém rohu.	Zvláštní ochrana pro zvýšení chuti ovoce a zeleniny.	Maximální ochrana nejcitlivějších ingrediencí.
	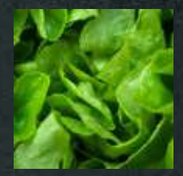				
	•	•	•	•	•
		•	•	•	•
				•	•

OBJEVTE OPRAVDOVOU CHUŤ

Správné chlazení zlepšuje chuť jídel ještě předtím, než jste vůbec začali vařit. Ovoce chutná jako právě utržené, maso je vždy křehké a jídlo z předchozího dne chutná tak skvěle, jako byste jej právě uvařili. Pokud víte, jak jídlo správně skladovat, bude každá ingredience vždy maximálně chutná. A vy budete moci pozvednout chuť na novou úroveň před vařením i po něm.

Podívejte se na video, jak funguje: TwinTech® NoFrost

Podívejte se na video, jak funguje: DynamicAir

UDRŽTE ČERSTVÉ POTRAVINY DÉLE ČERSTVÉ

TwinTech®
TwinTech® No Frost chladnička s mrazničkou chrání chuť potravin. Vyspělá technologie kombinuje dva oddělené chladicí systémy. Díky tomu se v mrazničce netvoří námraza a v chladničce je udržována optimální vhkost. Výsledkem je o 60 % menší ztráta vody a potraviny tak zůstanou déle šťavnaté a čerstvé.

MultiFlow
MultiFlow chrání kvalitu potravin tím, že udržuje stabilní teplotu a vlhkost v celé chladničce. Vícero vzduchových kanálů umožňuje aktivní oběh studeného vzduchu, který dosáhne do všech koutů.

DynamicAir
Technologie DynamicAir udržuje konstantní proudění vzduchu, které zajišťuje stabilní teplotu v celé chladničce. Každá police je rovnoměrně chlazená, nedochází k množení bakterií a potraviny vydrží déle čerstvé.

CHLAZENÍ

Energetická třída
Výška
Funkce No Frost
Funkce LowFrost
Technologie DynamicAir
Funkce Coolmatic
Funkce Frostmatic
CustomFlex®
Hlučnost
Vizuální a akustický alarm
LCD displej
SoftClosing
FlexiShelf
TwinTech®
MaxiSpace – o 45 % více úložné kapacity
Chlazení 360°
GreenZone
ColdSense
MultiFlow System
TwinTech Plus
Wi-Fi konektivita
Mrazicí prostor lze změnit na chladničku

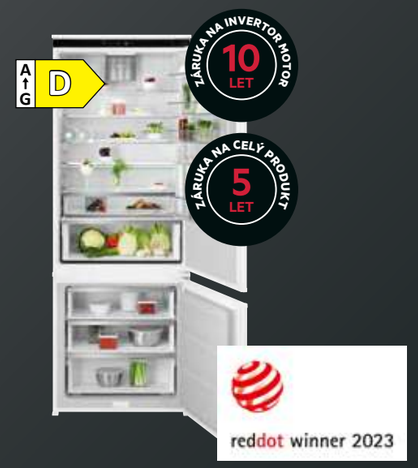

NSC7P751DS

KOMBINOVANÁ CHLADNIČKA S MRAZNIČKOU DOLE NOFROST

Instalace: plně integrovaná se spřaženými dvířky
Výška prostoru pro instalaci (mm): 1 894
Energetická třída: D
Celková roční spotřeba (kWh): 197
Hlučnost (dB): 35
Čistý objem chladicího prostoru (l): 287
Čistý objem mrazničky (l): 89
Odmrazování chladničky: automatické
Odmrazování mrazničky: automatické (NoFrost)
Ovládání: dotykové s LCD displejem, oddělené ovládání prostoru mrazničky a chladničky, se dvěma termostaty

Funkce:
- Frostmatic pro rychlé zmrazení
- Coolmatic pro rychlé zchlazení čerstvých potravin
- vizuální a zvukový alarm při vysoké teplotě
- vizuální a zvukový alarm při otevřených dvířkách
- ventilátor pro cirkulaci vzduchu

Vybavení chladničky:
- 3 skleněné, plně široké poličky + 1 FlexiShelf
- 1 plně výsuvná průhledná plastová zásuvka GreenZone+
- 1 bottle stop
- zásuvka ExtraZone
- 3 plně široké poličky ve dveřích + 1 plně široká se zavíráním
- 2 držáky na 6 vajec

Vybavení mrazničky:
- 1 forma na led
- 3 plně široké zásuvky

PNC: 925 975 003

Rozměry V x Š x H (mm): 1 884 x 696 x 549

NSC7G751ES

KOMBINOVANÁ CHLADNIČKA S MRAZNIČKOU DOLE NOFROST

Instalace: plně integrovaná se spřaženými dvířky
Výška prostoru pro instalaci (mm): 1 894
Energetická třída: E
Celková roční spotřeba (kWh): 247
Hlučnost (dB): 35
Čistý objem chladicího prostoru (l): 287
Čistý objem mrazničky (l): 89
Odmrazování chladničky: automatické
Odmrazování mrazničky: automatické (NoFrost)
Ovládání: dotykové s LCD displejem, oddělené ovládání prostoru mrazničky a chladničky, se dvěma termostaty

Funkce:
- Frostmatic pro rychlé zmrazení
- Coolmatic pro rychlé zchlazení čerstvých potravin
- vizuální a akustický alarm při vysoké teplotě
- vizuální a akustický alarm při otevřených dveřích
- Dynamic Air pro rovnoměrné chlazení na každé polici

Vybavení chladničky:
- 4 skleněné, plně široké poličky
- 1 plně výsuvná průhledná plastová zásuvka GreenZone
- 1 bottle stop
- zásuvka ExtraZone
- 3 plně široké poličky ve dveřích + 1 plně široká se zavíráním
- 2 držáky na 6 vajec

Vybavení mrazničky:
- 1 forma na led
- 3 plně široké zásuvky

PNC: 925 975 007

Rozměry V x Š x H (mm): 1 884 x 696 x 549

NSC8M191DS

KOMBINOVANÁ CHLADNIČKA S MRAZNIČKOU DOLE NOFROST

Instalace: plně integrovaná se spřaženými dvířky
Výška prostoru pro instalaci (mm): 1 894
Energetická třída: D
Celková roční spotřeba (kWh): 172
Hlučnost (dB): 35
Čistý objem chladicího prostoru (l): 207
Čistý objem mrazničky (l): 62
Odmrazování chladničky: automatické
Odmrazování mrazničky: automatické (NoFrost)
Ovládání: dotykové s LCD displejem, oddělené ovládání prostoru mrazničky a chladničky, se dvěma termostaty

Funkce:
- Cooling 360° se zády z nerezové oceli
- Frostmatic pro rychlé zmrazení
- Coolmatic pro rychlé zchlazení čerstvých potravin
- MultiFlow udržuje stabilní teplotu
- Dovolená pro minimalizaci spotřeby a ochranu proti pachům a plísním během dovolené
- vizuální a zvukový alarm při vysoké teplotě
- vizuální a zvukový alarm při otevřených dvířkách
- dětská pojistka
- Mrazicí prostor lze přeměnit na chladničku

Vybavení chladničky:
- 3 skleněné, plně široké poličky + 1 FlexiShelf
- 1 plně výsuvná průhledná plastová zásuvka GreenZone+
- 5 CustomFlex poliček
- 1 ExtraChill
- 1 držák na 10 vajec

Vybavení mrazničky:
- 1 forma na led
- 2 skleněné police
- 3 plně široké zásuvky

PNC: 925 956 012

Rozměry V x Š x H (mm): 1 884 x 546 x 549

TSC8M181DS

KOMBINOVANÁ CHLADNIČKA S MRAZNIČKOU DOLE NO FROST

Instalace: plně integrovaná se spřaženými dvířky
Výška prostoru pro instalaci (mm): 1 780
Energetická třída: D
Celková roční spotřeba (kWh): 173
Hlučnost (dB): 35
Čistý objem chladicího prostoru (l): 186
Čistý objem mrazničky (l): 62
Odmrazování chladničky: automatické
Odmrazování mrazničky: automatické (NoFrost)
Ovládání: dotykové s LCD displejem, oddělené ovládání prostoru mrazničky a chladničky, se dvěma termostaty

Funkce:
- Cooling 360° se zády z nerezové oceli
- Frostmatic pro rychlé zmrazení
- Coolmatic pro rychlé zchlazení čerstvých potravin
- MultiFlow udržuje stabilní teplotu
- vizuální a zvukový alarm při vysoké teplotě
- vizuální a zvukový alarm při otevřených dvířkách
- dětská pojistka

Vybavení chladničky:
- 1 plně výsuvná průhledná plastová zásuvka GreenZone+
- 2 skleněné, plně široké poličky + 1 FlexiShelf
- 2 plně široké poličky ve dveřích + 1 plně široká se zavíráním + 1 poloviční
- 2 držáky na 6 vajec
- 1 ExtraChill
- 1 bottle stop

Vybavení mrazničky:
- 1 forma na led
- 2 skleněné police
- 3 plně široké zásuvky

PNC: 925 556 012

Rozměry V x Š x H (mm): 1 772 x 546 x 549

SCE819E5TS

KOMBINOVANÁ CHLADNIČKA S MRAZNIČKOU DOLE NOFROST

Instalace: plně integrovaná se spřaženými dvířky
Výška prostoru pro instalaci (mm): 1 894
Energetická třída: E
Celková roční spotřeba (kWh): 216
Hlučnost (dB): 35
Čistý objem chladicího prostoru (l): 214
Čistý objem mrazničky (l): 62
Odmrazování chladničky: automatické
Odmrazování mrazničky: automatické (NoFrost)
Ovládání: dotykové s LCD displejem, oddělené ovládání prostoru mrazničky a chladničky, se dvěma termostaty

Funkce:
- Frostmatic pro rychlé zmrazení
- Coolmatic pro rychlé zchlazení čerstvých potravin
- Dynamic Air pro rovnoměrné chlazení na každé polici
- Dovolená pro minimalizaci spotřeby a ochranu proti pachům a plísním během dovolené
- vizuální a zvukový alarm při vysoké teplotě
- vizuální a zvukový alarm při otevřených dvířkách
- dětská pojistka

Vybavení chladničky:
- 3 skleněné, plně široké poličky + 1 FlexiShelf
- 1 plně výsuvná průhledná plastová zásuvka
- 5 CustomFlex poliček
- 2 CustomFlex kolíčky na sáčkové potraviny
- 1 držák na 10 vajec

Vybavení mrazničky:
- 1 forma na led
- 2 skleněné police
- 3 plně široké zásuvky

PNC: 925 561 323

Rozměry V x Š x H (mm): 1 884 x 546 x 549

SCE818E8MF

KOMBINOVANÁ CHLADNIČKA S MRAZNIČKOU DOLE NOFROST

Instalace: plně integrovaná s pevnými dvířky
Výška prostoru pro instalaci (mm): 1 780
Energetická třída: E
Celková roční spotřeba (kWh): 216
Hlučnost (dB): 36
Čistý objem chladicího prostoru (l): 182
Čistý objem mrazničky (l): 62
Odmrazování chladničky: automatické
Odmrazování mrazničky: automatické (NoFrost)
Ovládání: dotykové s LCD displejem, oddělené ovládání prostoru mrazničky a chladničky, se dvěma termostaty

Funkce:
- Cooling 360° se zády z nerezové oceli
- Frostmatic pro rychlé zmrazení
- Coolmatic pro rychlé zchlazení čerstvých potravin
- MultiFlow udržuje stabilní teplotu
- Dovolená pro minimalizaci spotřeby a ochranu proti pachům a plísním během dovolené
- vizuální a zvukový alarm při vysoké teplotě
- vizuální a zvukový alarm při otevřených dvířkách
- dětská pojistka

Vybavení chladničky:
- 3 skleněné, plně široké poličky + 1 FlexiShelf
- 1 plně výsuvná průhledná plastová zásuvka GreenZone
- 2 plastové, poloviční zásuvky
- 3 plně široké poličky ve dveřích + 1 plně široká se zavíráním
- 2 držáky na 6 vajec

Vybavení mrazničky:
- 1 forma na led
- 2 skleněné police
- 3 plně široké zásuvky

PNC: 925 553 015

Rozměry V x Š x H (mm): 1 769 x 557 x 549

SCE818E7MF

KOMBINOVANÁ CHLADNIČKA S MRAZNIČKOU DOLE NOFROST

Instalace: plně integrovaná s pevnými dvířky
Výška prostoru pro instalaci (mm): 1 780
Energetická třída: E
Celková roční spotřeba (kWh): 216
Hlučnost (dB): 36
Čistý objem chladicího prostoru (l): 182
Čistý objem mrazničky (l): 62
Odmrazování chladničky: automatické
Odmrazování mrazničky: automatické (NoFrost)
Ovládání: dotykové s LCD displejem, oddělené ovládání prostoru mrazničky a chladničky, se dvěma termostaty

Funkce:
- Frostmatic pro rychlé zmrazení
- Coolmatic pro rychlé zchlazení čerstvých potravin
- MultiFlow udržuje stabilní teplotu
- Dynamic Air pro rovnoměrné chlazení na každé polici
- Dovolená pro minimalizaci spotřeby a ochranu proti pachům a plísním během dovolené
- vizuální a zvukový alarm při vysoké teplotě
- vizuální a zvukový alarm při otevřených dvířkách
- dětská pojistka

Vybavení chladničky:
- 3 skleněné, plně široké poličky + 1 FlexiShelf
- 1 plně výsuvná průhledná plastová zásuvka GreenZone
- 2 plně široké poličky ve dveřích + 1 plně široká se zavíráním
- 2 držáky na 6 vajec

Vybavení mrazničky:
- 2 skleněné police
- 3 plně široké zásuvky

PNC: 925 553 005

Rozměry V x Š x H (mm): 1 769 x 557 x 549

SCE818E6TF

KOMBINOVANÁ CHLADNIČKA S MRAZNIČKOU DOLE NOFROST

Instalace: plně integrovaná s pevnými dvířky
Výška prostoru pro instalaci (mm): 1 780
Energetická třída: E
Celková roční spotřeba (kWh): 214
Hlučnost (dB): 37
Čistý objem chladicího prostoru (l): 187
Čistý objem mrazničky (l): 61
Odmrazování chladničky: automatické
Odmrazování mrazničky: automatické (NoFrost)
Ovládání: dotykové s LCD displejem, oddělené ovládání prostoru mrazničky a chladničky, se dvěma termostaty

Funkce:
- Frostmatic pro rychlé zmrazení
- Coolmatic pro rychlé zchlazení čerstvých potravin
- Dynamic Air pro rovnoměrné chlazení na každé polici
- Dovolená pro minimalizaci spotřeby a ochranu proti pachům a plísním během dovolené
- vizuální a zvukový alarm při vysoké teplotě
- vizuální a zvukový alarm při otevřených dvířkách
- dětská pojistka

Vybavení chladničky:
- 3 skleněné, plně široké poličky + 1 FlexiShelf
- 2 plastové, poloviční zásuvky
- 2 plně široké poličky ve dveřích + 1 plně široká se zavíráním + 1 poloviční
- 2 držáky na 6 vajec

Vybavení mrazničky:
- 1 forma na led
- 2 skleněné police
- 3 plně široké zásuvky

PNC: 925 516 102

Rozměry V x Š x H (mm): 1 769 x 556 x 549

SCE618E5TS

KOMBINOVANÁ CHLADNIČKA S MRAZNIČKOU DOLE NOFROST

Instalace: plně integrovaná se spřaženými dvířky
Výška prostoru pro instalaci (mm): 1 780
Energetická třída: E
Celková roční spotřeba (kWh): 214
Hlučnost (dB): 36
Čistý objem chladicího prostoru (l): 190
Čistý objem mrazničky (l): 61
Odmrazování chladničky: automatické
Odmrazování mrazničky: automatické (NoFrost)
Ovládání: elektronické LED, oddělené ovládání prostoru mrazničky a chladničky, se dvěma termostaty

Funkce:
- Frostmatic pro rychlé zmrazení
- Dynamic Air pro rovnoměrné chlazení na každé polici
- vizuální a zvukový alarm při vysoké teplotě
- zvukový alarm při otevřených dvířkách

Vybavení chladničky:
- 4 skleněné, plně široké poličky
- 2 plastové, poloviční zásuvky
- 6 CustomFlex poliček
- 2 CustomFlex kolíčky na sáčkové potraviny
- 2 držáky na 6 vajec

Vybavení mrazničky:
- 1 forma na led
- 2 skleněné police
- 3 plně široké zásuvky

PNC: 925 505 056

Rozměry V x Š x H (mm): 1 772 x 540 x 549

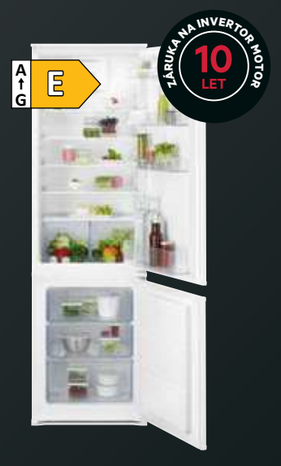

OSC5D181ES

KOMBINOVANÁ CHLADNIČKA S MRAZNIČKOU DOLE LOWFROST

Instalace: plně integrovaná se spřaženými dvířky
Výška prostoru pro instalaci (mm): 1 780
Energetická třída: E
Celková roční spotřeba (kWh): 220
Hlučnost (dB): 34
Čistý objem chladicího prostoru (l): 196
Čistý objem mrazničky (l): 73
Odmrazování chladničky: automatické
Odmrazování mrazničky: manuální
Ovládání: elektronické LED

Funkce:
- Frostmatic pro rychlé zmrazení
- zvukový alarm při otevřených dvířkách
- ventilátor pro cirkulaci vzduchu

Vybavení chladničky:
- 4 skleněné, plně široké poličky
- 2 plastové poloviční zásuvky
- 3 plně široké poličky ve dveřích
- 2 držáky na 6 vajec

Vybavení mrazničky:
- 2 skleněné police
- 3 plně široké zásuvky

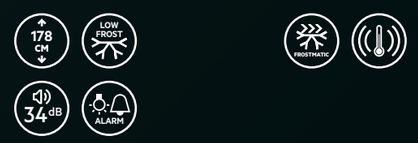

PNC: 925 503 305

Rozměry V x Š x H (mm): 1 772 x 546 x 549

TSC6M181ES

KOMBINOVANÁ CHLADNIČKA S MRAZNIČKOU DOLE NO FROST

Instalace: plně integrovaná se spřaženými dvířky
Výška prostoru pro instalaci (mm): 1 780
Energetická třída: E
Celková roční spotřeba (kWh): 217
Hlučnost (dB): 37
Čistý objem chladicího prostoru (l): 186
Čistý objem mrazničky (l): 62
Odmrazování chladničky: automatické
Odmrazování mrazničky: automatické
Ovládání: dotykové s LCD displejem

Funkce:
- Frostmatic pro rychlé zmrazení
- MultiFlow udržuje stabilní teplotu
- Dynamic Air pro rovnoměrné chlazení na každé polici
- vizuální a zvukový alarm při vysoké teplotě
- vizuální a zvukový alarm při otevřených dvířkách

Vybavení chladničky:
- 2 skleněné, plně široké poličky + 1 FlexiShelf
- 1 ExtraChill
- 1 plastová plně široká zásuvka
- 2 plně široké poličky ve dveřích + 1 plně široká se zavíráním
- 2 držáky na 6 vajec

Vybavení mrazničky:
- 2 skleněné police
- 3 plně široké zásuvky

PNC: 925 555 010

Rozměry V x Š x H (mm): 1 772 x 546 x 549

TSC8M191CS

KOMBINOVANÁ CHLADNIČKA S MRAZNIČKOU DOLE NOFROST

Instalace: plně integrovaná se spřaženými dvířky
Výška prostoru pro instalaci (mm): 1 894
Energetická třída: C
Celková roční spotřeba (kWh): 138
Hlučnost (dB): 35
Čistý objem chladicího prostoru (l): 207
Čistý objem mrazničky (l): 62
Odmrazování chladničky: automatické
Odmrazování mrazničky: automatické (NoFrost)
Ovládání: dotykové s LCD displejem, oddělené ovládání prostoru mrazničky a chladničky, se dvěma termostaty

Funkce:
- Cooling 360° se zády z nerezové oceli
- Frostmatic pro rychlé zmrazení
- Coolmatic pro rychlé zchlazení čerstvých potravin
- Dynamic Air pro rovnoměrné chlazení na každé polici
- MultiFlow udržuje stabilní teplotu
- Dovolená pro minimalizaci spotřeby a ochranu proti pachům a plísním během dovolené
- Mrazicí prostor lze přeměnit na chladničku
- vizuální a zvukový alarm při vysoké teplotě
- vizuální a zvukový alarm při otevřených dvířkách
- dětská pojistka

Vybavení chladničky:
- 3 skleněné, plně široké poličky + 1 FlexiShelf
- 1 plně výsuvná průhledná plastová zásuvka GreenZone+
- 1 plně výsuvná průhledná plastová zásuvka
- 5 CustomFlex poliček
- 1 držák na 10 vajec
- 1 bottle stop
- 1 ExtraChill

Vybavení mrazničky:
- 2 skleněné police
- 3 plně široké zásuvky

PNC: 925 956 002

Rozměry V x Š x H (mm): 1 884 x 546 x 549

OSC6N181ES

KOMBINOVANÁ CHLADNIČKA S MRAZNIČKOU DOLE NOFROST

Instalace: plně integrovaná se spřaženými dvířky
Výška prostoru pro instalaci (mm): 1 780
Energetická třída: E
Celková roční spotřeba (kWh): 216
Hlučnost (dB): 35
Čistý objem chladicího prostoru (l): 195
Čistý objem mrazničky (l): 62
Odmrazování chladničky: automatické
Odmrazování mrazničky: automatické (NoFrost)
Ovládání: elektronické LED

Funkce:
- Frostmatic pro rychlé zmrazení
- vizuální a zvukový alarm při vysoké teplotě
- zvukový alarm při otevřených dvířkách

Vybavení chladničky:
- 4 skleněné, plně široké poličky
- 2 plastové poloviční zásuvky
- 2 plně široké poličky ve dveřích + 1 plně široká se zavíráním
- 2 držáky na 6 vajec

Vybavení mrazničky:
- 1 forma na led
- 2 skleněné police
- 3 plně široké zásuvky

PNC: 925 505 321

Rozměry V x Š x H (mm): 1 772 x 546 x 549

NSC7P751ES

KOMBINOVANÁ CHLADNIČKA S MRAZNIČKOU DOLE NOFROST

Instalace: plně integrovaná se spřaženými dvířky
Výška prostoru pro instalaci (mm): 1 894
Energetická třída: E
Celková roční spotřeba (kWh): 247
Hlučnost (dB): 35
Čistý objem chladicího prostoru (l): 287
Čistý objem mrazničky (l): 89
Odmrazování chladničky: automatické
Odmrazování mrazničky: automatické (NoFrost)
Ovládání: dotykové s LCD displejem, oddělené ovládání prostoru mrazničky a chladničky, se dvěma termostaty

Funkce:
- Frostmatic pro rychlé zmrazení
- Coolmatic pro rychlé zchlazení čerstvých potravin
- vizuální a zvukový alarm při vysoké teplotě
- vizuální a zvukový alarm při otevřených dvířkách
- dětská pojistka
- ventilátor pro cirkulaci vzduchu

Vybavení chladničky:
- 3 skleněné, plně široké poličky + 1 FlexiShelf
- 1 plně výsuvná průhledná plastová zásuvka GreenZone+
- zásuvka ExtraZone
- 2 plně široké poličky ve dveřích + 1 plně široká se zavíráním
- 2 držáky na 6 vajec
- 1 bottle stop

Vybavení mrazničky:
- 2 skleněné police
- 3 plně široké zásuvky
- 1 forma na led

PNC: 925 975 002

Rozměry V x Š x H (mm): 1 884 x 696 x 549

SKE818E9ZC

MONOKLIMATICKÁ CHLADNIČKA

Instalace: plně integrovaná s pevnými dvířky
Výška prostoru pro instalaci (mm): 1 780
Energetická třída: E
Celková roční spotřeba (kWh): 148
Hlučnost (dB): 37
Čistý objem chladicího prostoru (l): 276
Odmrazování chladničky: automatické
Ovládání: dotykové s LCD displejem

Funkce:
- Coolmatic pro rychlé zchlazení čerstvých potravin
- Dynamic Air pro rovnoměrné chlazení na každé polici
- MultiFlow udržuje stabilní teplotu
- vizuální a zvukový alarm při otevřených dvířkách
- dětská pojistka

Vybavení chladničky:
- 3 skleněné, plně široké poličky + 1 FlexiShelf
- 3 plně široké poličky ve dveřích + 1 plně široká se zavíráním + 1 poloviční
- 2 držáky na 6 vajec
- 3 plastové zásuvky nulové zóny LongFresh

PNC: 923 586 024

Rozměry V x Š x H (mm): 1 769 x 556 x 549

SKE818D1DS

MONOKLIMATICKÁ CHLADNIČKA

Instalace: plně integrovaná se spřaženými dvířky
Výška prostoru pro instalaci (mm): 1 780
Energetická třída: D
Celková roční spotřeba (kWh): 91
Hlučnost (dB): 34
Čistý objem chladicího prostoru (l): 311
Odmrazování chladničky: automatické
Ovládání: dotykové s LCD displejem

Funkce:
- Coolmatic pro rychlé zchlazení čerstvých potravin
- Dynamic Air pro rovnoměrné chlazení na každé polici
- Vizuální a zvukový alarm při otevřených dvířkách
- Dovolená pro minimalizaci spotřeby a ochranu proti pachům a plísním během dovolené

Vybavení chladničky:
- 4 skleněné, plně široké poličky + 1 FlexiShelf
- 1 plastová zásuvka
- 3 plně široké poličky ve dveřích + 1 plně široká se zavíráním + 1 poloviční
- 2 držáky na 6 vajec

PNC: 923 581 073

Rozměry V x Š x H (mm): 1 772 x 548 x 549

SKE818E1DC

MONOKLIMATICKÁ CHLADNIČKA

Instalace: plně integrovaná s pevnými dvířky
Výška prostoru pro instalaci (mm): 1 780
Energetická třída: E
Celková roční spotřeba (kWh): 114
Hlučnost (dB): 35
Čistý objem chladicího prostoru (l): 311
Odmrazování chladničky: automatické
Ovládání: dotykové s LCD displejem

Funkce:
- Coolmatic pro rychlé zchlazení čerstvých potravin
- Dynamic Air pro rovnoměrné chlazení na každé polici
- vizuální a zvukový alarm při otevřených dvířkách
- dětská pojistka

Vybavení chladničky:
- 4 skleněné, plně široké poličky + 1 FlexiShelf
- 1 plastová zásuvka
- 3 plně široké poličky ve dveřích + 1 plně široká se zavíráním + 1 poloviční
- 2 držáky na 6 vajec

PNC: 923 584 054

Rozměry V x Š x H (mm): 1 769 x 556 x 549

OSF6I82EF

CHLADNIČKA S MRAZICÍ PŘIHRÁDKOU

Instalace: plně integrovaná s pevnými dvířky
Výška prostoru pro instalaci (mm): 820
Energetická třída: E
Celková roční spotřeba (kWh): 148
Hlučnost (dB): 38
Čistý objem chladicího prostoru (l): 94
Čistý objem mrazničky (l): 16
Odmrazování chladničky: automatické
Odmrazování mrazničky: manuální
Ovládání: elektronické LED

Funkce:
- Coolmatic pro rychlé zchlazení čerstvých potravin

Vybavení chladničky:
- 2 plně široké skleněné poličky
- 1 plně široká polička ve dveřích + 1 plně široká se zavíráním + 1 poloviční
- 1 držák na 6 vajec
- 1 plastová zásuvka

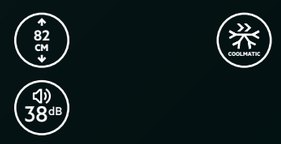

PNC: 933 025 106

Rozměry V x Š x H (mm): 819 x 596 x 547

ABE818E6NC

ŠUPLÍKOVÁ MRAZNIČKA NOFROST

Instalace: plně integrovaná s pevnými dvířky
Výška prostoru pro instalaci (mm): 1 780
Energetická třída: E
Celková roční spotřeba (kWh): 233
Hlučnost (dB): 39
Čistý objem mrazničky (l): 204
Odmrazování: automatické
Ovládání: dotykové s LCD displejem

Funkce:
- Frostmatic pro rychlé zmrazení
- vizuální a akustický alarm při vysoké teplotě
- vizuální a akustický alarm při otevřených dveřích
- dětská pojistka

Vybavení mrazničky:
- 6 vyjímatelných skleněných polic
- 5 plastových, plně širokých zásuvek
- 2 plastové přihrádky s odklápěcími dvířky
- 1 forma na led

PNC: 922 784 045

Rozměry V x Š x H (mm): 1 769 x 556 x 549

OAB7N82EF

ŠUPLÍKOVÁ MRAZNIČKA NOFROST

Instalace: plně integrovaná s pevnými dvířky
Výška prostoru pro instalaci (mm): 820
Energetická třída: E
Celková roční spotřeba (kWh): 190
Hlučnost (dB): 43
Čistý objem mrazničky (l): 85
Odmrazování: automatické
Ovládání: elektronické ovládání teploty

Funkce:
- Frostmatic pro rychlé zmrazení
- vizuální a akustický alarm při vysoké teplotě
- vizuální a akustický alarm při otevřených dveřích

Vybavení mrazničky:
- 3 plastové, plně široké zásuvky

PNC: 933 026 032

Rozměry V x Š x H (mm): 815 x 596 x 550

AWUD040B8B

VINOTÉKA

Výška prostoru pro instalaci (mm): 820
Energetická třída: G
Celková roční spotřeba (kWh): 146
Hlučnost (dB): 38
Čistý objem chladicího prostoru (l): 122
Ovládání: dotykové s LCD displejem

Kapacita:
- 40 lahví typu bordeaux

Vybavení vinotéky
- 3 plně široké police
- skleněné dveře
- LED osvětlení
- Dual Zone

PNC: 923 421 263

Rozměry V x Š x H (mm): 818 x 595 x 577

AWUS040B8B

VINOTÉKA

Výška prostoru pro instalaci (mm): 820
Energetická třída: F
Celková roční spotřeba (kWh): 108
Hlučnost (dB): 38
Čistý objem chladicího prostoru (l): 134
Ovládání: dotykové s LCD displejem

Kapacita:
- 40 lahví typu bordeaux

Vybavení vinotéky
- 5 dřevěných, plně širokých polic
- skleněné dveře s UV filtrem
- LED osvětlení

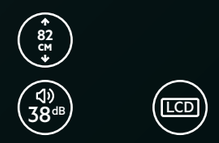

PNC: 923 421 261

Rozměry V x Š x H (mm): 818 x 595 x 577

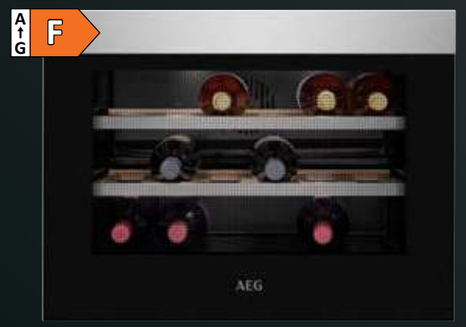

KWK884520M

VINOTÉKA

Výška prostoru pro instalaci (mm): 450
Energetická třída: F
Celková roční spotřeba (kWh): 100
Hlučnost (dB): 39
Čistý objem chladicího prostoru (l): 49
Ovládání: dotykové s LCD displejem

Kapacita:
- 18 lahví typu bordeaux

Vybavení vinotéky:
- 2 dřevěné, plně široké poličky
- skleněné dveře s UV filtrem
- LED osvětlení

45 CM
39 dB
LCD

PNC: 923 421 106

Rozměry V x Š x H (mm): 455 x 596 x 566

AWUS018B7B

VINOTÉKA

Výška prostoru pro instalaci (mm): 820
Energetická třída: G
Celková roční spotřeba (kWh): 139
Hlučnost (dB): 38
Čistý objem chladicího prostoru (l): 56
Ovládání: dotykové s LCD displejem

Kapacita:
- 18 lahví typu bordeaux

Vybavení vinotéky
- 5 dřevěných, plně širokých poliček
- skleněné dveře
- LED osvětlení

82 CM
38 dB
LCD

PNC: 923 421 257

Rozměry V x Š x H (mm): 818 x 295 x 573

AWUS052B5B

VINOTÉKA

Výška prostoru pro instalaci (mm): 822
Energetická třída: G
Celková roční spotřeba (kWh): 148
Hlučnost (dB): 42
Čistý objem chladicího prostoru (l): 145
Ovládání: dotykové s LCD displejem

Kapacita:
- 52 lahví typu bordeaux

Vybavení vinotéky
- 6 dřevěných, plně širokých polic
- skleněné dveře s UV filtrem
- LED osvětlení

82 CM
42 dB
LCD

PNC: 923 421 304

Rozměry V x Š x H (mm): 820 x 595 x 565

AWUS020B5B

VINOTÉKA

Výška prostoru pro instalaci (mm): 822
Energetická třída: G
Celková roční spotřeba (kWh): 137
Hlučnost (dB): 42
Čistý objem chladicího prostoru (l): 58
Ovládání: dotykové s LCD displejem

Kapacita:
- 20 lahví typu bordeaux

Vybavení vinotéky
- 6 dřevěných, plně širokých poliček
- skleněné dveře s UV filtrem
- LED osvětlení

82 CM
42 dB
LCD

PNC: 923 421 302

Rozměry V x Š x H (mm): 820 x 295 x 571

NAŠE NABÍDKA MYČEK NÁDOBÍ

Uspořádali jsme jednotlivé řady tak, abyste mohli spotřebiče jednoduše porovnat dle funkcí a technologií, které nabízejí.

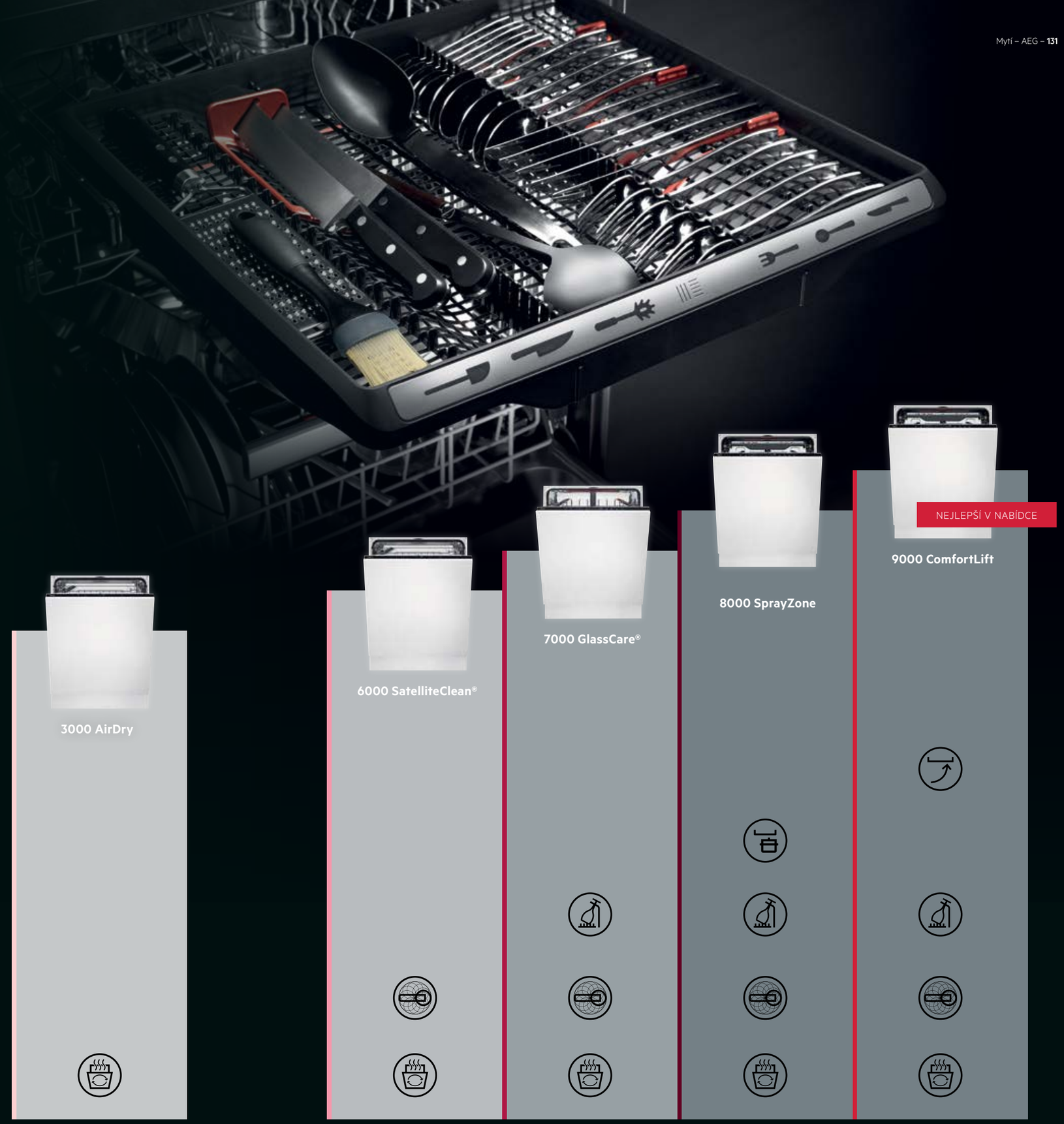

ComfortLift®
První zvedací koš na světě. Vkládání i uklízení nádobí je mnohem pohodlnější a snadnější díky zvednutému koši.

SprayZone
Až třikrát lepší mycí výkon díky maximálnímu tlaku vody v zóně SprayZone.

GlassCare®
Každá sklenice je dokonale čistá. Bez nutnosti ručního mytí. Funkce SoftGrips a SoftSpikes bezpečně drží sklenice na místě a chrání je před rozbitím.

SatelliteClean®
Ostřikovací rameno s dvojí rotací plynule mění úhel a poskytuje až 3x lepší pokrytí bez použití vody navíc.

AirDry
Přirozené sušení čerstvým vzduchem. V poslední fázi programu se dvířka automaticky otevřou.

MYČKY NÁDOBÍ

Svěřte své nádobí myčkám AEG, které ho nejen perfektně umyjí, ale také se postarají o to, aby stále vypadalo jako nové. Důkladně umyjí objemné hrnce a s něžnou péčí i sváteční porcelán či křehké sklo. Přitom jsou mimořádně tiché a energeticky úsporné.

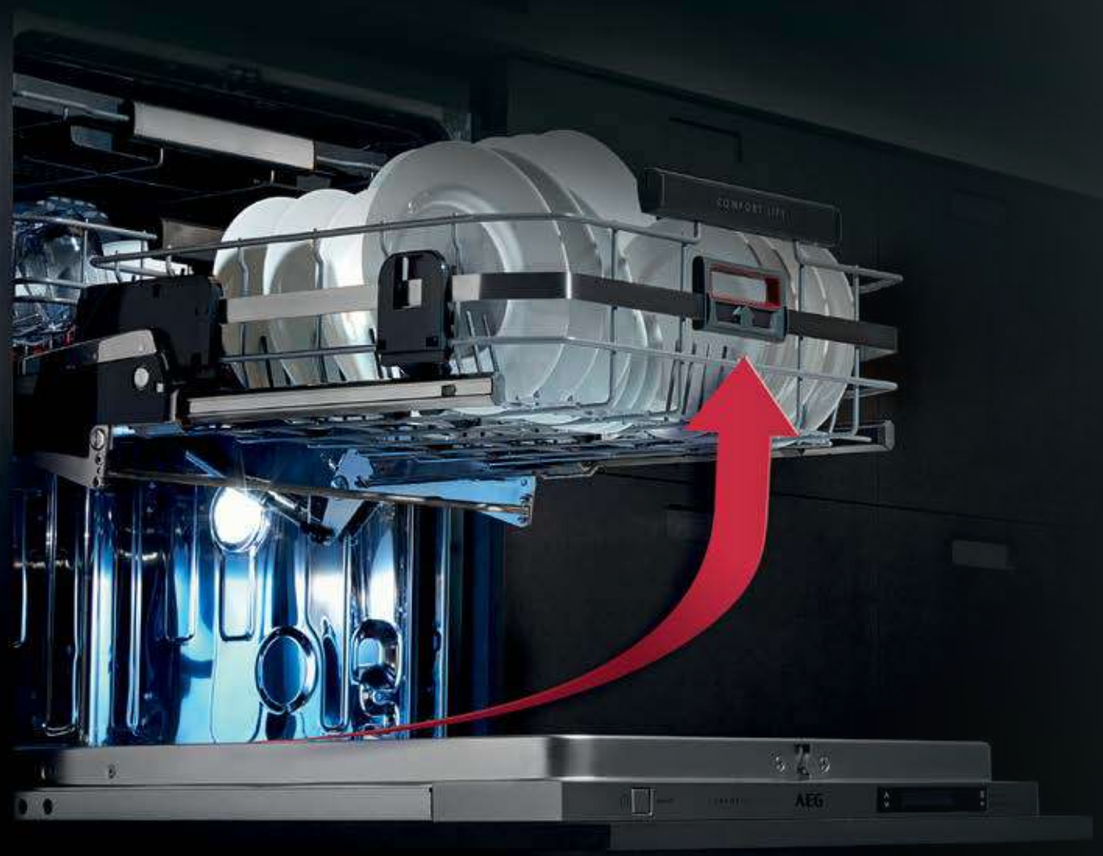

PŘEJDĚTE NA VYŠŠÍ ÚROVEŇ

Vyzdvihněte si dolní koš myčky nádobí do pohodlnější polohy. Vkládání a vyndávání nádobí vám půjde rychleji a plynuleji. Dolní koš v myčce nádobí se systémem ComfortLift® můžete umístit do vyvýšené polohy.

GOLD AWARD 2017

reddot award 2017 best of the best

WORLD'S FIRST

AUTOMATICKÉ SUŠENÍ

Naše technologie AirDry využívá k dokončení sušení přirozené proudění vzduchu. Automatickým otevřením dvířek o 10 cm v poslední části cyklu získáte maximální výkon sušení a zároveň efektivně snížíte své náklady na energii. Nádobí zůstane beze skvrn.

Podívejte se na video, jak funguje: AirDry

STAČÍ NASTAVIT JEN ČAS

Nevíte si občas rady, který mycí program by byl nejvhodnější? Co na tom záleží? Naše myčky nádobí s funkcí QuickSelect vám usnadní rozhodování. Na posuvném ovladači jednoduše nastavíte čas a myčka už se sama postará o to, aby bylo nádobí dokonale čisté a suché.

Podívejte se na video, jak funguje: QuickSelect

JEDINEČNÉ FUNKCE A PROGRAMY

Vaše nová myčka AEG myslí opravdu na všechno. Je nabita funkcemi a programy, takže ji můžete jednoduše naskládat, nastavit, zapnout a vyrazit, kam potřebujete, a ona se už o vše postará.

DALŠÍ ÚROVEŇ PÉČE O SKLO

Systém AEG GlassCare poskytuje speciální ochranu a čištění veškerého skla. Unikátní horní koš drží v myčce sklenice jemně a přesně ve správné poloze. Prevence vibrací a eliminace rizika zlomení. Nový držák GlassHolder ve spodním stojanu zajišťuje optimální ochranu i pro ty nejvyšší sklenice. Žádné skvrny ani ruční mytí.

Podívejte se na video, jak funguje: Technologie SoftGrips a SoftSpikes

BEZKONKURENČNÍ POKRYTÍ, ABSOLUTNÍ ČISTOTA

Pět sprchovacích rovin a satelitní rameno s dvojí rotací zabezpečují nejdůkladnější umytí veškerého nádobí. Voda se dostane v přeplněné myčce do každého koutu i mezi nádobí uložené těsně vedle sebe a důkladně ho umyje.

VŠECHNO NÁDHERNĚ ČISTÉ

Speciální místo vyhrazené pro to nejšpinavější nádobí. V zóně SprayZone nemá ani sebeodolnější nečistota šanci. Nádobí se tu umývá s mimořádnou intenzitou, aby bylo dokonale čisté.

Podívejte se na video, jak funguje: SprayZone

NASTAVITELNÁ ZÁSUVKA MAXIFLEX PRO POHODLNÉ MYTÍ

Zásuvka MaxiFlex je navržena pro příbory a náčiní rozmanitých velikostí a tvarů. Díky flexibilním dělicím příčkám a přidané hloubce si ji lehce přizpůsobíte podle potřeby. Snadno pojme a umyje většinu nádobí najednou, i když jde o náčiní jako jsou vařečky, naběračky nebo šlehací metly.

Podívejte se na video, jak funguje: Zásuvka MaxiFlex

MYČKY NÁDOBÍ 60 CM

Energetická třída | **Počet jídelních sad** | **ComfortLift®** | **ComfortRails** | **Dvojité sprchovací rameno** | **Satelitní sprchovací rameno**

MaxiFlex | **AirDry** | **SoftSpikes®** | **Držáky SoftGrip** | **Invertor motor** | **Interní osvětlení**

Indikace zbývajícího času na podlaze | **Beam on Floor: dvoubarevný indikátor na podlaze** | **SprayZone** | **Wi-Fi konektivita**

FSK94858P

MYČKA PLNĚ INTEGROVANÁ 60 CM COMFORTLIFT

Energetická třída: C
Spotřeba vody (l): 11
Hlučnost (dB): 39

Počet programů/teplot: 7/4

Druhy programů:
- 160 minut
- 90 minut
- 60 minut
- 30 minut
- AutoSense
- Eco
- MachineCare

Displej:
- TFT displej QuickSelect, Level 4

Technologie:
- QuickSelect s Wi-Fi – chytré mytí nádobí i na dálku
- ComfortLift® – zajistí pohodlné vkládání a vykládání nádobí bez ohýbání
- ProClean – nabízí XXL prostor pro velké množství nádobí a objemné nádoby
- AirDry – zajistí dokonalé sušení přirozeným způsobem, energeticky úsporné
- SatelliteClean® – až 3x lepší výsledek mytí nádobí

Funkce:
- ExtraSilent
- GlassCare
- MyTime
- ExtraHygiene
- XtraPower
- AutoOff – automatické vypnutí
- Odložený start o 1 až 24 hodin

Vybavení:
- MaxiFlex příborová zásuvka
- kolejničky ComfortRails – zajistí jemný výsuv košů a příborové zásuvky bez zbytečných otřesů a cinkání nádobí
- systém ProWater s doplňkovým horním sprchovacím ramenem
- vodní senzor – detekuje úroveň zašpinění vody a upravuje její spotřebu
- AquaControl – ochrana proti vytopení
- indikátor doplnění soli
- horní koš s 6 držáky sklenic na víno SoftGrip, 2 měkké hroty SoftSpikes®, sklopné poličky na šálky, 2 skládací držáky, 2 sklopné drátěné držáky pro sklenice, boční držadla koše
- spodní koš se 4 sklopnými držáky na talíře
- rukojeti košů s nerezovou povrchovou úpravou
- instalace dveří – spřažené
- vnitřní osvětlení

PNC: 911 438 491

Rozměry V x Š x H (mm): 818 x 596 x 560

FSE94848P

MYČKA PLNĚ INTEGROVANÁ 60 CM COMFORTLIFT

Energetická třída: C
Spotřeba vody (l): 11
Hlučnost (dB): 42

Počet programů/teplot: 7/4

Druhy programů:
- 160 minut
- 90 minut
- 60 minut
- 30 minut
- AutoSense
- Eco
- MachineCare

Displej:
- TFT displej QuickSelect, Level 4

Technologie:
- QuickSelect s Wi-Fi – chytré mytí nádobí i na dálku
- ComfortLift® – zajistí pohodlné vkládání a vykládání nádobí bez ohýbání
- ProClean – nabízí XXL prostor pro velké množství nádobí a objemné nádoby
- AirDry – zajistí dokonalé sušení přirozeným způsobem, energeticky úsporné
- SatelliteClean® – až 3x lepší výsledek mytí nádobí

Funkce:
- ExtraSilent
- GlassCare
- MyTime
- ExtraHygiene
- XtraPower
- AutoOff – automatické vypnutí
- Odložený start o 1 až 24 hodin

Vybavení:
- MaxiFlex příborová zásuvka
- systém ProWater s doplňkovým horním sprchovacím ramenem
- vodní senzor – detekuje úroveň zašpinění vody a upravuje spotřebu vody
- AquaControl
- indikátor doplnění soli
- horní koš se 2 skládacími držáky, 2 sklopné drátěné držáky pro sklenice, 2 měkké hroty SoftSpikes®, 6 držáků sklenic na víno SoftGrip, sklopné poličky na šálky, boční držadla koše
- spodní koš se 4 sklopnými držáky na talíře
- rukojeti košů s nerezovou povrchovou úpravou
- instalace dveří – spřažené
- vnitřní osvětlení

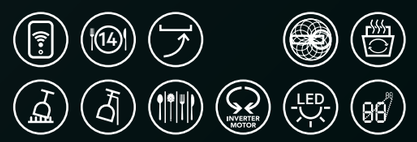

PNC: 911 438 460

Rozměry V x Š x H (mm): 818 x 596 x 560

FSK73778P

MYČKA PLNĚ INTEGROVANÁ 60 CM GLASSCARE

Energetická třída: D
Spotřeba vody (l): 11
Hlučnost (dB): 39

Počet programů/teplot: 7/4

Druhy programů:
- 160 minut
- 90 minut
- 60 minut
- 30 minut
- AutoSense
- Eco
- MachineCare

Displej:
- TFT displej QuickSelect, Level 4

Technologie:
- QuickSelect s Wi-Fi – chytré mytí nádobí i na dálku
- ProClean – nabízí XXL prostor pro velké množství nádobí a objemné nádoby
- AirDry – zajistí dokonalé sušení přirozeným způsobem, energeticky úsporné
- SatelliteClean® – až 3x lepší výsledek mytí nádobí

Funkce:
- GlassCare
- MyTime
- XtraPower
- ExtraSilent
- ExtraHygiene
- AutoOff – automatické vypnutí
- Odložený start o 1 až 24 hodin

Vybavení:
- MaxiFlex příborová zásuvka
- systém ProWater s doplňkovým horním sprchovacím ramenem
- vodní senzor – detekuje úroveň zašpinění vody a upravuje její spotřebu
- AquaControl – ochrana proti vytopení
- indikátor doplnění soli
- kolejničky ComfortRails – zajistí jemný výsuv košů a příborové zásuvky bez zbytečných otřesů a cinkání nádobí
- horní koš s 6 držáky sklenic na víno SoftGrip, 2 měkké hroty SoftSpikes®, sklopné poličky na šálky, 2 skládací držáky, 2 sklopné drátěné držáky pro sklenice, boční držadla koše
- spodní koš se 4 sklopnými držáky na talíře
- rukojeti košů s nerezovou úpravou
- instalace dveří – spřažené
- vnitřní osvětlení

PNC: 911 438 474

Rozměry V x Š x H (mm): 818 x 596 x 550

FSK93718P

MYČKA PLNĚ INTEGROVANÁ 60 CM SPRAYZONE

Energetická třída: D
Spotřeba vody (l): 11
Hlučnost (dB): 39

Počet programů/teplot: 7/4

Druhy programů:
- 160 minut
- 90 minut
- 60 minut
- 30 minut
- AutoSense
- Eco
- MachineCare

Displej:
- TFT displej QuickSelect, Level 4

Technologie:
- QuickSelect s Wi-Fi – chytré mytí nádobí i na dálku
- ProClean – nabízí XXL prostor pro velké množství nádobí a objemné nádoby
- AirDry – zajistí dokonalé sušení přirozeným způsobem, energeticky úsporné
- SatelliteClean® – až 3x lepší výsledek mytí nádobí

Funkce:
- SprayZone
- ExtraSilent
- GlassCare
- MyTime
- XtraPower
- ExtraHygiene
- AutoOff – automatické vypnutí
- Odložený start o 1 až 24 hodin

Vybavení:
- MaxiFlex příborová zásuvka
- systém ProWater s doplňkovým horním sprchovacím ramenem
- vodní senzor – detekuje úroveň zašpinění vody a upravuje její spotřebu
- AquaControl – ochrana proti vytopení
- indikátor doplnění soli
- kolejničky ComfortRails – zajistí jemný výsuv košů a příborové zásuvky bez zbytečných otřesů a cinkání nádobí
- horní koš s 6 držáky sklenic na víno SoftGrip, 2 měkké hroty SoftSpikes®, sklopné poličky na šálky, 2 skládací držáky, 2 sklopné drátěné držáky pro sklenice, boční držadla koše
- spodní koš se 4 sklopnými držáky na talíře, držák sklenic GlassCare
- rukojeti košů s nerezovou povrchovou úpravou
- instalace dveří – spřažené
- vnitřní osvětlení

PNC: 911 438 421

Rozměry V x Š x H (mm): 818 x 596 x 550

FSE76738P

MYČKA PLNĚ INTEGROVANÁ 60 CM GLASSCARE

Energetická třída: A
Spotřeba vody (l): 11
Hlučnost (dB): 43

Počet programů/teplot: 7/4

Druhy programů:
- 160 minut
- 90 minut
- 60 minut
- 30 minut
- AutoSense
- Eco
- MachineCare

Displej:
- LED display QuickSelect, Level 3

Technologie:
- QuickSelect s Wi-Fi – chytré mytí nádobí i na dálku
- ProClean – nabízí XXL prostor pro velké množství nádobí a objemné nádoby
- AirDry – zajistí dokonalé sušení přirozeným způsobem, energeticky úsporné
- SatelliteClean® – až 3x lepší výsledek mytí nádobí

Funkce:
- GlassCare
- MyTime
- XtraPower
- ExtraSilent
- ExtraHygiene
- AutoOff – automatické vypnutí
- Odložený start o 1 až 24 hodin

Vybavení:
- MaxiFlex příborová zásuvka
- systém ProWater s doplňkovým horním sprchovacím ramenem
- vodní senzor – detekuje úroveň zašpinění vody a upravuje její spotřebu
- AquaControl – ochrana proti vytopení
- indikátor doplnění soli
- horní koš se 2 skládacími držáky, 2 sklopné drátěné držáky pro sklenice, 2 měkké hroty SoftSpikes®, 6 držáků sklenic na víno SoftGrip, sklopné poličky na šálky, boční držadla koše
- spodní koš se 4 sklopnými držáky na talíře
- rukojeti košů s nerezovou povrchovou úpravou
- instalace dveří – spřažené
- vnitřní osvětlení

PNC: 911 434 829

Rozměry V x Š x H (mm): 818 x 596 x 560

FSK75778P

MYČKA PLNĚ INTEGROVANÁ 60 CM GLASSCARE

Energetická třída: B
Spotřeba vody (l): 11
Hlučnost (dB): 42

Počet programů/teplot: 7/4

Druhy programů:
- 160 minut
- 90 minut
- 60 minut
- 30 minut
- AutoSense
- Eco
- MachineCare

Displej:
- TFT displej QuickSelect, Level 4

Technologie:
- QuickSelect s Wi-Fi – chytré mytí nádobí i na dálku
- ProClean – nabízí XXL prostor pro velké množství nádobí a objemné nádoby
- AirDry – zajistí dokonalé sušení přirozeným způsobem, energeticky úsporné
- SatelliteClean® – až 3x lepší výsledek mytí nádobí

Funkce:
- ExtraSilent
- GlassCare
- MyTime
- XtraPower
- ExtraHygiene
- AutoOff – automatické vypnutí
- Odložený start o 1 až 24 hodin

Vybavení:
- MaxiFlex příborová zásuvka
- systém ProWater s doplňkovým horním sprchovacím ramenem
- vodní senzor – detekuje úroveň zašpinění vody a upravuje její spotřebu
- AquaControl – ochrana proti vytopení
- indikátor doplnění soli
- horní koš se 2 skládacími držáky, 2 sklopné drátěné držáky pro sklenice, 2 měkké hroty SoftSpikes®, 6 držáků sklenic na víno SoftGrip, sklopné poličky na šálky, boční držadla koše
- spodní koš se 4 sklopnými držáky na talíře
- rukojeti košů s nerezovou povrchovou úpravou
- instalace dveří – spřažené
- vnitřní osvětlení

PNC: 911 438 462

Rozměry V x Š x H (mm): 818 x 596 x 560

FSK73768P

MYČKA PLNĚ INTEGROVANÁ 60 CM GLASSCARE

Energetická třída: D
Spotřeba vody (l): 11
Hlučnost (dB): 39

Počet programů/teplot: 7/4

Druhy programů:
- 160 minut
- 90 minut
- 60 minut
- 30 minut
- AutoSense
- Eco
- MachineCare

Displej:
- TFT displej QuickSelect, Level 4

Technologie:
- QuickSelect s Wi-Fi – chytré mytí nádobí i na dálku
- ProClean – nabízí XXL prostor pro velké množství nádobí a objemné nádoby
- AirDry – zajistí dokonalé sušení přirozeným způsobem, energeticky úsporné
- SatelliteClean® – až 3x lepší výsledek mytí nádobí

Funkce:
- ExtraSilent
- GlassCare
- MyTime
- XtraPower
- ExtraHygiene
- AutoOff – automatické vypnutí
- Odložený start o 1 až 24 hodin

Vybavení:
- MaxiFlex příborová zásuvka
- systém ProWater s doplňkovým horním sprchovacím ramenem
- vodní senzor – detekuje úroveň zašpinění vody a upravuje její spotřebu
- AquaControl – ochrana proti vytopení
- indikátor doplnění soli
- horní koš se 2 skládacími držáky, 2 sklopné drátěné držáky pro sklenice, 2 měkké hroty SoftSpikes®, 6 držáků sklenic na víno SoftGrip, sklopné poličky na šálky, boční držadla koše
- spodní koš se 4 sklopnými držáky na talíře
- rukojeti košů s nerezovou úpravou
- instalace dveří – spřažené
- vnitřní osvětlení

PNC: 911 438 398

Rozměry V x Š x H (mm): 818 x 596 x 550

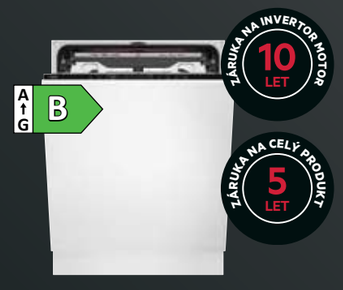

FSE75768P

MYČKA PLNĚ INTEGROVANÁ 60 CM GLASSCARE

Energetická třída: B
Spotřeba vody (l): 11
Hlučnost (dB): 42

Počet programů/teplot: 7/4

Druhy programů:
- 160 minut
- 90 minut
- 60 minut
- 30 minut
- AutoSense
- Eco
- MachineCare

Displej:
- LED display QuickSelect, Level 3

Technologie:
- QuickSelect s Wi-Fi – chytré mytí nádobí i na dálku
- ProClean – nabízí XXL prostor pro velké množství nádobí a objemné nádoby
- AirDry – zajistí dokonalé sušení přirozeným způsobem, energeticky úsporné
- SatelliteClean® – až 3x lepší výsledek mytí nádobí

Funkce:
- ExtraSilent
- GlassCare
- MyTime
- XtraPower
- ExtraHygiene
- AutoOff – automatické vypnutí
- Odložený start o 1 až 24 hodin

Vybavení:
- MaxiFlex příborová zásuvka
- systém ProWater s doplňkovým horním sprchovacím ramenem
- vodní senzor – detekuje úroveň zašpinění vody a upravuje její spotřebu
- AquaControl – ochrana proti vytopení
- indikátor doplnění soli
- horní koš se 2 skládacími držáky, 2 sklopné drátěné držáky pro sklenice, 2 měkké hroty SoftSpikes®, 6 držáků sklenic na víno SoftGrip, sklopné poličky na šálky, boční držadla koše
- spodní koš se 4 sklopnými držáky na talíře
- plastové rukojeti košů
- instalace dveří – spřažené
- vnitřní osvětlení

PNC: 911 434 831

Rozměry V x Š x H (mm): 818 x 596 x 560

FSE74738P

MYČKA PLNĚ INTEGROVANÁ 60 CM GLASSCARE

Energetická třída: C
Spotřeba vody (l): 11
Hlučnost (dB): 42

Počet programů/teplot: 7/4

Druhy programů:
- 160 minut
- 90 minut
- 60 minut
- 30 minut
- AutoSense
- Eco
- MachineCare

Displej:
- LED display QuickSelect, Level 3

Technologie:
- QuickSelect s Wi-Fi – chytré mytí nádobí i na dálku
- ProClean – nabízí XXL prostor pro velké množství nádobí a objemné nádoby
- AirDry – zajistí dokonalé sušení přirozeným způsobem, energeticky úsporné
- SatelliteClean® – až 3x lepší výsledek mytí nádobí

Funkce:
- ExtraSilent
- GlassCare
- XtraPower
- MyTime
- ExtraHygiene
- AutoOff – automatické vypnutí
- Odložený start o 1 až 24 hodin

Vybavení:
- MaxiFlex příborová zásuvka
- systém ProWater s doplňkovým horním sprchovacím ramenem
- vodní senzor – detekuje úroveň zašpinění vody a upravuje její spotřebu
- AquaControl – ochrana proti vytopení
- indikátor doplnění soli
- horní koš se 2 skládacími držáky, 2 sklopné drátěné držáky pro sklenice, 2 měkké hroty SoftSpikes®, 6 držáků sklenic na víno SoftGrip, sklopné poličky na šálky, boční držadla koše
- spodní koš se 4 sklopnými držáky na talíře
- rukojeti košů s nerezovou povrchovou úpravou
- instalace dveří – spřažené
- vnitřní osvětlení

PNC: 911 434 659

Rozměry V x Š x H (mm): 818 x 596 x 550

FSE83708P

MYČKA PLNĚ INTEGROVANÁ 60 CM SPRAYZONE

Energetická třída: D
Spotřeba vody (l): 11
Hlučnost (dB): 44

Počet programů/teplot: 7/4

Druhy programů:
- 160 minut
- 90 minut
- 60 minut
- 30 minut
- AutoSense
- Eco
- MachineCare

Displej:
- 3 místný displej QuickSelect, Level 3

Technologie:
- QuickSelect s Wi-Fi – chytré mytí nádobí i na dálku
- ProClean – nabízí XXL prostor pro velké množství nádobí a objemné nádoby
- AirDry – zajistí dokonalé sušení přirozeným způsobem, energeticky úsporné
- SatelliteClean® – až 3x lepší výsledek mytí nádobí

Funkce:
- SprayZone
- ExtraSilent
- GlassCare
- MyTime
- XtraPower
- ExtraHygiene
- AutoOff – automatické vypnutí
- Odložený start o 1 až 24 hodin

Vybavení:
- MaxiFlex příborová zásuvka
- systém ProWater s doplňkovým horním sprchovacím ramenem
- vodní senzor – detekuje úroveň zašpinění vody a upravuje její spotřebu
- AquaControl – ochrana proti vytopení
- indikátor doplnění soli
- horní koš se 2 skládacími držáky, 2 sklopné drátěné držáky pro sklenice, 2 měkké hroty SoftSpikes®, 6 držáků sklenic na víno SoftGrip, sklopné poličky na šálky, boční držadla koše
- spodní koš se 4 sklopnými držáky na talíře
- plastové rukojeti košů
- instalace dveří – spřažené

PNC: 911 434 651

Rozměry V x Š x H (mm): 818 x 596 x 550

FSE74718P

MYČKA PLNĚ INTEGROVANÁ 60 CM GLASSCARE

Energetická třída: C
Spotřeba vody (l): 11
Hlučnost (dB): 42

Počet programů/teplot: 7/4

Druhy programů:
- 160 minut
- 90 minut
- 60 minut
- 30 minut
- AutoSense
- Eco
- MachineCare

Displej:
- LED displej QuickSelect, level 3

Technologie:
- QuickSelect s Wi-Fi – chytré mytí nádobí i na dálku
- ProClean – nabízí XXL prostor pro velké množství nádobí a objemné nádoby
- AirDry – zajistí dokonalé sušení přirozeným způsobem, energeticky úsporné
- SatelliteClean® – až 3x lepší výsledek mytí nádobí

Funkce:
- MyTime
- ExtraSilent
- GlassCare
- XtraPower
- ExtraHygiene
- AutoOff – automatické vypnutí
- Odložený start o 1 až 24 hodin

Vybavení:
- MaxiFlex příborová zásuvka
- system ProWater s doplňkovým horním sprchovacím ramenem
- vodní senzor – detekuje úroveň zašpinění vody a upravuje její spotřebu
- AquaControl – ochrana proti vytopení
- indikator doplnění soli
- horní koš se 2 skladacími držáky, 2 sklopné drátěné držáky pro sklenice, 2 měkké hroty SoftSpikes, 6 držáků sklenic na víno SoftGrip, sklopné poličky na šálky, boční držadla koše
- spodní koš se 4 sklopnými držáky na talíře
- instalace dveří – spřažené
- vnitřní osvětlení

PNC: 911 434 661

Rozměry V x Š x H (mm): 818 x 596 x 550

FSE74707P

MYČKA PLNĚ INTEGROVANÁ 60 CM GLASSCARE

Energetická třída: C
Spotřeba vody (l): 11
Hlučnost (dB): 42

Počet programů/teplot: 7/4

Druhy programů:
- 160 minut
- 90 minut
- 60 minut
- 30 minut
- AutoSense
- Eco
- MachineCare

Displej:
- LED displej QuickSelect, Level 3

Technologie:
- ProClean – nabízí XXL prostor pro velké množství nádobí a objemné nádoby
- AirDry – zajistí dokonalé sušení přirozeným způsobem, energeticky úsporné
- SatelliteClean® – až 3x lepší výsledek mytí nádobí

Funkce:
- ExtraSilent
- GlassCare
- MyTime
- XtraPower
- AutoOff – automatické vypnutí
- Odložený start o 1 až 24 hodin

Vybavení:
- MaxiFlex příborová zásuvka
- systém ProWater s doplňkovým horním sprchovacím ramenem
- vodní senzor – detekuje úroveň zašpinění vody a upravuje její spotřebu
- AquaControl – ochrana proti vytopení
- indikátor doplnění soli
- horní koš se 2 skládacími držáky, 2 sklopné drátěné držáky pro sklenice, 2 měkké hroty SoftSpikes®, 6 držáků sklenic na víno SoftGrip, sklopné poličky na šálky, boční držadla koše
- spodní koš se 4 sklopnými držáky na talíře
- plastové rukojeti košů
- instalace dveří – spřažené

PNC: 911 434 760

Rozměry V x Š x H (mm): 818 x 596 x 550

FSE73727P

MYČKA PLNĚ INTEGROVANÁ 60 CM GLASSCARE

Energetická třída: D
Spotřeba vody (l): 11
Hlučnost (dB): 44

Počet programů/teplot: 7/4

Druhy programů:
- 160 minut
- 90 minut
- 60 minut
- 30 minut
- AutoSense
- Eco
- MachineCare

Displej:
- LED displej QuickSelect, Level 3

Technologie:
- ProClean – nabízí XXL prostor pro velké množství nádobí a objemné nádoby
- AirDry – zajistí dokonalé sušení přirozeným způsobem, energeticky úsporné
- SatelliteClean® – až 3x lepší výsledek mytí nádobí

Funkce:
- ExtraSilent
- GlassCare
- MyTime
- XtraPower
- AutoOff – automatické vypnutí
- Odložený start o 1 až 24 hodin

Vybavení:
- MaxiFlex příborová zásuvka
- systém ProWater s doplňkovým horním sprchovacím ramenem
- vodní senzor – detekuje úroveň zašpinění vody a upravuje její spotřebu
- AquaControl – ochrana proti vytopení
- indikátor doplnění soli
- horní koš se 2 skládacími držáky, 2 sklopné drátěné držáky pro sklenice, 2 měkké hroty SoftSpikes®, 6 držáků sklenic na víno SoftGrip, sklopné poličky na šálky, boční držadla koše
- spodní koš se 2 sklopnými držáky na talíře
- plastové rukojeti košů
- instalace dveří – spřažené

Příslušenství k dokoupení:
- A9SZGB01 – košík na sklo
- M3DCP200 – odmašťovač myček nádobí
- M3GCS200 – regenerační sůl – 1 kg

PNC: 911 434 668

Rozměry V x Š x H (mm): 818 x 596 x 550

FSE74608P

MYČKA PLNĚ INTEGROVANÁ 60 CM GLASSCARE

Energetická třída: C
Spotřeba vody (l): 10,5
Hlučnost (dB): 42

Počet programů/teplot: 7/4

Druhy programů:
- 160 minut
- 90 minut
- 60 minut
- 30 minut
- AutoSense
- Eco
- MachineCare

Displej:
- LED displej QuickSelect, Level 3

Technologie:
- QuickSelect s Wi-Fi – chytré mytí nádobí i na dálku
- ProClean – nabízí XXL prostor pro velké množství nádobí a objemné nádoby
- AirDry – zajistí dokonalé sušení přirozeným způsobem, energeticky úsporné
- SatelliteClean® – až 3x lepší výsledek mytí nádobí

Funkce:
- ExtraSilent
- MyTime
- GlassCare
- XtraPower
- ExtraHygiene
- AutoOff – automatické vypnutí
- Odložený start o 1 až 24 hodin

Vybavení:
- systém ProWater s doplňkovým horním sprchovacím ramenem
- vodní senzor – detekuje úroveň zašpinění vody a upravuje její spotřebu
- AquaControl – ochrana proti vytopení
- indikátor doplnění soli
- horní koš se 2 skládacími držáky, 2 sklopné drátěné držáky pro sklenice, 4 měkké hroty SoftSpikes®, 12 držáků sklenic na víno SoftGrip, sklopné poličky na šálky, boční držadla koše
- spodní koš se 4 sklopnými držáky na talíře
- rukojeti košů s nerezovou povrchovou úpravou
- instalace dveří – spřažené

Příslušenství k dokoupení:
- A9SZGB01 – košík na sklo
- M3DCP200 – odmašťovač myček nádobí
- M3GCS200 – regenerační sůl – 1 kg

PNC: 911 434 645

Rozměry V x Š x H (mm): 818 x 596 x 550

FSB53927Z

MYČKA PLNĚ INTEGROVANÁ 60 CM GLASSCARE

Energetická třída: D
Spotřeba vody (l): 10,5
Hlučnost (dB): 42

Počet programů/teplot: 7/4

Druhy programů:
- 160 minut
- 90 minut
- 60 minut
- 30 minut
- AutoSense
- Eco
- MachineCare

Displej:
- LED displej QuickSelect, Level 2

Technologie:
- AirDry – zajistí dokonalé sušení přirozeným způsobem, energeticky úsporné
- SatelliteClean® – až 3x lepší výsledek mytí nádobí

Funkce:
- GlassCare
- XtraPower
- AutoOff – automatické vypnutí
- Odložený start o 1 až 24 hodin

Vybavení:
- MaxiFlex příborová zásuvka
- systém ProWater s doplňkovým horním sprchovacím ramenem
- vodní senzor – detekuje úroveň zašpinění vody a upravuje její spotřebu
- AquaControl – ochrana proti vytopení
- indikátor doplnění soli
- horní koš se 2 sklopnými poličkami na šálky
- spodní koš se 2 sklopnými držáky na talíře, držák sklenic GlassCare
- plastové rukojeti košů – barevné
- instalace dveří – spřažené

Příslušenství k dokoupení:
- A9SZGB01 – košík na sklo
- M3DCP200 – odmašťovač myček nádobí
- M3GCS200 – regenerační sůl – 1 kg

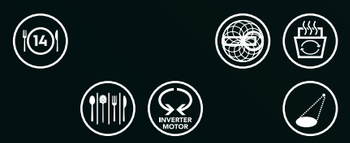

PNC: 911 536 515

Rozměry V x Š x H (mm): 818 x 596 x 550

FSB64907Z

MYČKA PLNĚ INTEGROVANÁ 60 CM SATELLITECLEAN

Energetická třída: C
Spotřeba vody (l): 10,5
Hlučnost (dB): 44

Počet programů/teplot: 7/4

Druhy programů:
- 160 minut
- 90 minut
- 60 minut
- 30 minut
- AutoSense
- Eco
- MachineCare

Displej:
- LCD displej QuickSelect, Level 2

Technologie:
- AirDry – zajistí dokonalé sušení přirozeným způsobem, energeticky úsporné
- SatelliteClean® – až 3x lepší výsledek mytí nádobí

Funkce:
- GlassCare
- XtraPower
- AutoOff – automatické vypnutí
- Odložený start o 1 až 24 hodin

Vybavení:
- MaxiFlex příborová zásuvka
- systém ProWater s doplňkovým horním sprchovacím ramenem
- vodní senzor – detekuje úroveň zašpinění vody a upravuje její spotřebu
- AquaControl – ochrana proti vytopení
- indikátor doplnění soli
- horní koš se 2 sklopnými poličkami na šálky, 2 měkké hroty SoftSpikes®
- spodní koš se 4 sklopnými držáky na talíře
- plastové rukojeti košů
- instalace dveří – spřažené

Příslušenství k dokoupení:
- A9SZGB01 – košík na sklo
- M3DCP200 – odmašťovač myček nádobí
- M3GCS200 – regenerační sůl – 1 kg

PNC: 911 536 563

Rozměry V x Š x H (mm): 818 x 596 x 550

FSB53907Z

MYČKA PLNĚ INTEGROVANÁ 60 CM SATELLITECLEAN

Energetická třída: D
Spotřeba vody (l): 10,5
Hlučnost (dB): 44

Počet programů/teplot: 7/3

Druhy programů:
- 160 minut
- 90 minut
- 60 minut
- 30 minut
- AutoSense
- Eco
- MachineCare

Displej:
- LED displej QuicSelect, Level 2

Technologie:
- AirDry – zajistí dokonalé sušení přirozeným způsobem, energeticky úsporné
- SatelliteClean® – až 3x lepší výsledek mytí nádobí

Funkce:
- GlassCare
- XtraPower
- AutoOff – automatické vypnutí
- Odložený start o 1 až 24 hodin

Vybavení:
- MaxiFlex příborová zásuvka
- systém ProWater s doplňkovým horním sprchovacím ramenem
- vodní senzor – detekuje úroveň zašpinění vody a upravuje její spotřebu
- AquaControl – ochrana proti vytopení
- indikátor doplnění soli
- horní koš se 2 sklopnými poličkami na šálky
- spodní koš se 4 sklopnými držáky na talíře
- plastové rukojeti košů – barevné
- instalace dveří – spřažené

Příslušenství k dokoupení:
- A9SZGB01 – košík na sklo
- M3DCP200 – odmašťovač myček nádobí
- M3GCS200 – regenerační sůl – 1 kg

PNC: 911 536 416

Rozměry V x Š x H (mm): 818 x 596 x 550

FSB5360CZ

MYČKA PLNĚ INTEGROVANÁ 60 CM SATELLITECLEAN

Energetická třída: D
Spotřeba vody (l): 9,9
Hlučnost (dB): 44

Počet programů/teplot: 7/4

Druhy programů:
- 160 minut
- 90 minut
- 60 minut
- 30 minut
- AutoSense
- Eco
- MachineCare

Displej:
- LED displej QuickSelect, Level 2

Technologie:
- SatelliteClean® – až 3x lepší výsledek mytí nádobí
- AirDry – zajistí dokonalé sušení přirozeným způsobem, energeticky úsporné

Funkce:
- GlassCare
- XtraPower
- AutoOff – automatické vypnutí
- Odložený start o 1 až 24 hodin

Vybavení:
- vodní senzor – detekuje úroveň zašpinění vody a upravuje její spotřebu
- AquaControl – ochrana proti vytopení
- indikátor doplnění soli
- horní koš se 2 sklopnými poličkami na šálky
- spodní koš se 2 sklopnými držáky na talíře
- plastové rukojeti košů – barevné
- instalace dveří – spřažené

Příslušenství k dokoupení:
- A9SZGB01 – košík na sklo
- M3DCP200 – odmašťovač myček nádobí
- M3GCS200 – regenerační sůl – 1 kg

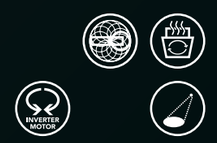

PNC: 911 536 488

Rozměry V x Š x H (mm): 818 x 596 x 550

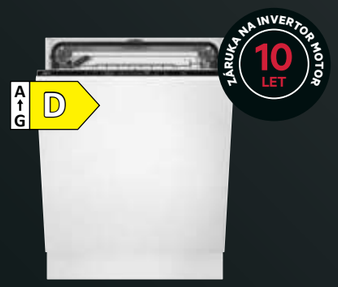

FSK73607Z

MYČKA PLNĚ INTEGROVANÁ 60 CM GLASSCARE

Energetická třída: D
Spotřeba vody (l): 9,9
Hlučnost (dB): 42

Počet programů/teplot: 7/4

Druhy programů:
- 160 minut
- 90 minut
- 60 minut
- 30 minut
- AutoSense
- Eco
- MachineCare

Displej:
- LED displej QuickSelect, Level 2

Technologie:
- AirDry – zajistí dokonalé sušení přirozeným způsobem, energeticky úsporné

Funkce:
- GlassCare
- XtraPower
- AutoOff – automatické vypnutí
- Odložený start o 1 až 24 hodin

Vybavení:
- vodní senzor – detekuje úroveň zašpinění vody a upravuje její spotřebu
- AquaControl – ochrana proti vytopení
- indikátor doplnění soli
- horní koš se 2 sklopnými poličkami na šálky
- spodní koš se 2 sklopnými držáky na talíře, držák sklenic GlassCare
- plastové rukojeti košů
- instalace dveří – spřažené

Příslušenství k dokoupení:
- A9SZGB01 – košík na sklo
- M3DCP200 – odmašťovač myček nádobí
- M3GCS200 – regenerační sůl – 1 kg

PNC: 911 536 571

Rozměry V x Š x H (mm): 818 x 596 x 550

FSS5261XZ

MYČKA PLNĚ INTEGROVANÁ 60 CM QUICKSELECT

Energetická třída: E
Spotřeba vody (l): 9,9
Hlučnost (dB): 44

Počet programů/teplot: 7/4

Druhy programů:
- 160 minut
- 90 minut
- 60 minut
- 30 minut
- AutoSense
- Eco
- MachineCare

Displej:
- LED displej QuickSelect, Level 2

Technologie:
- AirDry – zajistí dokonalé sušení přirozeným způsobem, energeticky úsporné

Funkce:
- GlassCare
- XtraPower
- AutoOff – automatické vypnutí
- Odložený start o 1 až 24 hodin

Vybavení:
- vodní senzor – detekuje úroveň zašpinění vody a upravuje její spotřebu
- AquaControl – ochrana proti vytopení
- indikátor doplnění soli
- horní koš se 2 sklopnými poličkami na šálky
- spodní koš se 2 sklopnými držáky na talíře, držák sklenic GlassCare
- plastové rukojeti košů – barevné
- instalace dveří – spřažené

Příslušenství k dokoupení:
- A9SZGB01 – košík na sklo
- M3DCP200 – odmašťovač myček nádobí
- M3GCS200 – regenerační sůl – 1 kg

PNC: 911 536 539

Rozměry V x Š x H (mm): 818 x 596 x 550

FEE84706PM

MYČKA VESTAVNÁ 60 CM SPRAYZONE

Energetická třída: C
Spotřeba vody (l): 11
Hlučnost (dB): 44

Počet programů/teplot: 9/4

Druhy programů:
- 160 minut
- 60 minut
- 90 minut
- 30 minut
- AutoSense
- Eco
- MachineCare

Displej:
- 3 místný displej s ukazatelem zbytkového času

Technologie:
- SatelliteClean® – až 3x lepší výsledek mytí nádobí
- ProClean – nabízí XXL prostor pro velké množství nádobí a objemné nádoby
- AirDry – zajistí dokonalé sušení přirozeným způsobem, energeticky úsporné

Funkce:
- SprayZone
- GlassCare
- AutoOff – automatické vypnutí
- Odložený start o 1 až 24 hodin
- XtraPower

Vybavení:
- MaxiFlex příborová zásuvka
- systém ProWater s doplňkovým horním sprchovacím ramenem
- vodní senzor – detekuje úroveň zašpinění vody a upravuje spotřebu vody
- AquaControl – ochrana proti vytopení
- indikátor doplnění soli
- horní koš se 2 skládacími držáky, 2 sklopné drátěné držáky pro sklenice, 2 měkké hroty SoftSpikes®, 6 držáků sklenic na víno SoftGrip, poličky na šálky, boční držáky koše
- spodní koš se 4 sklopnými držáky na talíře, SprayZone
- instalace dveří – pevné

Příslušenství k dokoupení:
- A9SZGB01 – košík na sklo
- M3DCP200 – odmašťovač myček nádobí
- M3GCS200 – regenerační sůl – 1 kg

PNC: 911 424 480

Rozměry V x Š x H (mm): 818 x 596 x 575

FEE72706PM

MYČKA VESTAVNÁ 60 CM GLASSCARE

Energetická třída: E
Spotřeba vody (l): 11
Hlučnost (dB): 44

Počet programů/teplot: 9/4

Druhy programů:
- 160 minut
- 60 minut
- 90 minut
- 30 minut
- AutoSense
- Eco
- MachineCare

Displej:
- 3místný displej s ukazatelem zbytkového času

Technologie:
- SatelliteClean® – až 3x lepší výsledek mytí nádobí
- ProClean – nabízí XXL prostor pro velké množství nádobí a objemné nádoby
- AirDry – zajistí dokonalé sušení přirozeným způsobem, energeticky úsporné

Funkce:
- ExtraHygiene
- GlassCare
- AutoOff – automatické vypnutí
- Odložený start o 1 až 24 hodin
- XtraPower

Vybavení:
- MaxiFlex příborová zásuvka
- systém ProWater s doplňkovým horním sprchovacím ramenem
- vodní senzor – detekuje úroveň zašpinění vody a upravuje její spotřebu
- AquaControl – ochrana proti vytopení
- indikátor doplnění soli
- horní koš se 6 držáky sklenic na víno SoftGrip, 2 měkké hroty SoftSpikes®, sklopné poličky na šálky, 2 skládací držáky, 2 sklopné drátěné držáky pro sklenice
- spodní koš se 2 sklopnými držáky na talíře
- instalace dveří – pevné

Příslušenství k dokoupení:
- A9SZGB01 – košík na sklo
- M3DCP200 – odmašťovač myček nádobí
- M3GCS200 – regenerační sůl – 1 kg

PNC: 911 424 482

Rozměry V x Š x H (mm): 818 x 596 x 575

FES5368XZM

MYČKA VESTAVNÁ 60 CM SATELLITECLEAN

Energetická třída: D
Spotřeba vody (l): 9,9
Hlučnost (dB): 42

Počet programů/teplot: 8/4

Druhy programů:
- 160 minut
- 60 minut
- 90 minut
- 30 minut
- AutoSense
- Eco
- MachineCare

Displej:
- 3místný displej s ukazatelem zbytkového času

Technologie:
- SatelliteClean® – až 3x lepší výsledek mytí nádobí
- AirDry – zajistí dokonalé sušení přirozeným způsobem, energeticky úsporné

Funkce:
- GlassCare
- ExtraHygiene
- AutoOff – automatické vypnutí
- Odložený start o 1 až 24 hodin
- XtraPower

Vybavení:
- vodní senzor – detekuje úroveň zašpinění vody a upravuje její spotřebu
- AquaControl – ochrana proti vytopení
- indikátor doplnění soli
- horní koš se 2 sklopnými poličkami na šálky
- spodní koš se 4 sklopnými držáky na talíře
- plastové rukojeti košů – barevné
- instalace dveří – pevné

Příslušenství k dokoupení:
- A9SZGB01 – košík na sklo
- M3DCP200 – odmašťovač myček nádobí
- M3GCS200 – regenerační sůl – 1 kg

PNC: 911 524 120

Rozměry V x Š x H (mm): 818 x 596 x 575

FEE72910ZM

MYČKA VESTAVNÁ 60 CM SATELLITECLEAN

Energetická třída: E
Spotřeba vody (l): 10,5
Hlučnost (dB): 44

Počet programů/teplot: 8/4

Druhy programů:
- 160 minut
- 60 minut
- 90 minut
- 30 minut
- AutoSense
- Eco
- MachineCare

Displej:
- 3místný displej s ukazatelem zbytkového času

Technologie:
- SatelliteClean® – až 3x lepší výsledek mytí nádobí
- AirDry – zajistí dokonalé sušení přirozeným způsobem, energeticky úsporné

Funkce:
- GlassCare
- ExtraHygiene
- AutoOff – automatické vypnutí
- Odložený start o 1 až 24 hodin
- XtraPower

Vybavení:
- MaxiFlex příborová zásuvka
- systém ProWater s doplňkovým horním sprchovacím ramenem
- vodní senzor – detekuje úroveň zašpinění vody a upravuje její spotřebu
- AquaControl – ochrana proti vytopení
- indikátor doplnění soli
- horní koš se 2 sklopnými poličkami na šálky
- spodní koš se 4 sklopnými držáky na talíře
- plastové rukojeti košů – barevné
- instalace dveří – pevné

Příslušenství k dokoupení:
- A9SZGB01 – košík na sklo
- M3DCP200 – odmašťovač myček nádobí
- M3GCS200 – regenerační sůl – 1 kg

PNC: 911 524 119

Rozměry V x Š x H (mm): 818 x 596 x 575

FEE53610ZM

MYČKA VESTAVNÁ 60 CM SATELLITECLEAN

Energetická třída: D
Spotřeba vody (l): 9,9
Hlučnost (dB): 44

Počet programů/teplot: 8/4

Druhy programů:
- 160 minut
- 60 minut
- 90 minut
- 30 minut
- AutoSense
- Eco
- MachineCare

Displej:
- 3místný displej s ukazatelem zbytkového času

Technologie:
- SatelliteClean® – až 3x lepší výsledek mytí nádobí
- AirDry – zajistí dokonalé sušení přirozeným způsobem, energeticky úsporné

Funkce:
- GlassCare
- ExtraHygiene
- AutoOff – automatické vypnutí
- Odložený start o 1 až 24 hodin
- XtraPower

Vybavení:
- vodní senzor – detekuje úroveň zašpinění vody a upravuje její spotřebu
- AquaControl – ochrana proti vytopení
- indikátor doplnění soli
- horní koš se 2 sklopnými poličkami na šálky, 2 měkké hroty SoftSpikes
- spodní koš se 2 sklopnými držáky na talíře
- plastové rukojeti košů – barevné
- instalace dveří – pevné

Příslušenství k dokoupení:
- A9SZGB01 – košík na sklo
- M3DCP200 – odmašťovač myček nádobí
- M3GCS200 – regenerační sůl – 1 kg

PNC: 911 524 121

Rozměry V x Š x H (mm): 818 x 596 x 575

MYČKY NÁDOBÍ 45 CM

Energetická třída | Počet jídelních sad | ComfortLift® | ComfortRails | Satelitní sprchovací rameno | Dvojité sprchovací rameno

AirDry | SoftSpikes® | Držáky SoftGrip | Vyjímatelná zásuvka na příbory | Invertor motor | Interní osvětlení

Indikace zbývajícího času na podlaze | Beam on Floor: dvoubarevný indikátor na podlaze | SprayZone | MaxiFlex

FSE73527P

MYČKA PLNĚ INTEGROVANÁ 45 CM GLASSCARE

Energetická třída: D
Spotřeba vody (l): 9,9
Hlučnost (dB): 44

Počet programů/teplot: 7/4

Druhy programů:
- 160 minut
- 90 minut
- 60 minut
- 30 minut
- AutoSense
- Eco
- Machine Care

Displej:
- LED displej QuickSelect, Level 3

Technologie:
- SatelliteClean® – až 3x lepší výsledek mytí nádobí
- AirDry – zajistí dokonalé sušení přirozeným způsobem, energeticky úsporné

Funkce:
- ExtraSilent
- GlassCare
- XtraPower
- Odložený start o 1 až 24 hodin
- AutoOff – automatické vypnutí

Vybavení:
- stropní sprcha Waterfall
- horní koš s 2 držáky sklenic na víno SoftGrip, 2 měkké hroty SoftSpikes®, 2 sklopné poličky na šálky
- spodní koš se 4 sklopnými držáky na talíře, plastová barevná rukojeť
- MaxiFlex příborová zásuvka, držák na nože, odnímatelné děliče
- vodní senzor – detekuje úroveň zašpinění vody a upravuje její spotřebu
- AquaControl – ochrana proti vytopení
- indikátor doplnění soli a leštidla
- instalace dveří – spřažené
- vnitřní osvětlení

Příslušenství k dokoupení:
- A9SZGB01 – košík na sklo
- M3DCP200 – odmašťovač myček nádobí
- M3GCS200 – regenerační sůl – 1 kg

PNC: 911 077 033

Rozměry V x Š x H (mm): 818 x 446 x 550

FSE73507P

MYČKA PLNĚ INTEGROVANÁ 45 CM GLASSCARE

Energetická třída: D
Spotřeba vody (l): 9,9
Hlučnost (dB): 44

Počet programů/teplot: 7/4

Druhy programů:
- 160 minut
- 90 minut
- 60 minut
- 30 minut
- AutoSense
- Eco
- Machine Care

Displej:
- LED displej QuickSelect, Level 3

Technologie:
- SatelliteClean® – až 3x lepší výsledek mytí nádobí
- AirDry – zajistí dokonalé sušení přirozeným způsobem, energeticky úsporné

Funkce:
- ExtraSilent
- GlassCare
- XtraPower
- Odložený start o 1 až 24 hodin
- AutoOff – automatické vypnutí

Vybavení:
- stropní sprcha Waterfall
- horní koš s 2 držáky sklenic na víno SoftGrip, 2 měkké hroty SoftSpikes®, 2 sklopné poličky na šálky, boční držadla koše
- spodní koš se 4 sklopnými držáky na talíře, plastová barevná rukojeť
- MaxiFlex příborová zásuvka, držák na nože, odnímatelné děliče
- vodní senzor – detekuje úroveň zašpinění vody a upravuje její spotřebu
- AquaControl – ochrana proti vytopení
- indikátor doplnění soli a leštidla
- instalace dveří – spřažené

Příslušenství k dokoupení:
- A9SZGB01 – košík na sklo
- M3DCP200 – odmašťovač myček nádobí
- M3GCS200 – regenerační sůl – 1 kg

PNC: 911 077 024

Rozměry V x Š x H (mm): 818 x 446 x 550

FSE72537P

MYČKA PLNĚ INTEGROVANÁ 45 CM SATELLITECLEAN

Energetická třída: E
Spotřeba vody (l): 9,9
Hlučnost (dB): 44

Počet programů/teplot: 7/4

Druhy programů:
- 160 minut
- 90 minut
- 60 minut
- 30 minut
- AutoSense
- Eco
- Machine Care

Displej:
- LED displej QuickSelect, Level 2

Technologie:
- SatelliteClean® – až 3x lepší výsledek mytí nádobí
- AirDry – zajistí dokonalé sušení přirozeným způsobem, energeticky úsporné

Funkce:
- GlassCare
- XtraPower
- Odložený start o 1 až 24 hodin
- AutoOff – automatické vypnutí

Vybavení:
- stropní sprcha Waterfall
- vodní senzor – detekuje úroveň zašpinění vody a upravuje její spotřebu
- AquaControl – ochrana proti vytopení
- indikátor doplnění soli
- horní koš – 2 měkké hroty SoftSpikes®, sklopné poličky na šálky, boční držadla koše
- spodní koš se 2 sklopnými držáky na talíře
- plastové rukojeti košů
- instalace dveří – spřažené
- vnitřní osvětlení

Příslušenství k dokoupení:
- A9SZGB01 – košík na sklo
- M3DCP200 – odmašťovač myček nádobí
- M3GCS200 – regenerační sůl – 1 kg

PNC: 911 074 088

Rozměry V x Š x H (mm): 818 x 446 x 550

FSE73407P

MYČKA PLNĚ INTEGROVANÁ 45 CM GLASSCARE

Energetická třída: D
Spotřeba vody (l): 9,9
Hlučnost (dB): 44

Počet programů/teplot: 7/4

Druhy programů:
- 160 minut
- 90 minut
- 60 minut
- 30 minut
- AutoSense
- Eco
- Machine Care

Displej:
- LED displej QuickSelect , Level 3

Technologie:
- SatelliteClean® – až 3x lepší výsledek mytí nádobí
- AirDry – zajistí dokonalé sušení přirozeným způsobem, energeticky úsporné

Funkce:
- ExtraSilent
- GlassCare
- XtraPower
- Odložený start o 1 až 24 hodin
- AutoOff – automatické vypnutí

Vybavení:
- stropní sprcha
- horní koš se 2 měkkými hroty SoftSpikes, 2 držáky sklenic na víno SoftGrip,
- sklopné poličky na šálky, plastová barevná rukojeť
- spodní koš se 2 sklopnými držáky na talíře, plastová barevná rukojeť
- koš ma příbory
- vodní senzor – detekuje úroveň zašpinění vody a upravuje její spotřebu
- AquaControl – ochrana proti vytopení
- indikátor doplnění soli a leštidla
- instalace dveří – spřažené

Příslušenství k dokoupení:
- A9SZGB01 – košík na sklo
- M3DCP200 – odmašťovač myček nádobí
- M3GCS200 – regenerační sůl – 1 kg

PNC: 911 077 025

Rozměry V x Š x H (mm): 818 x 446 x 550

FSE62417P

MYČKA PLNĚ INTEGROVANÁ 45 CM SATELLITECLEAN

Energetická třída: E
Spotřeba vody (l): 9,9
Hlučnost (dB): 44

Počet programů/teplot: 7/4

Druhy programů:
- 160 minut
- 90 minut
- 60 minut
- 30 minut
- AutoSense
- Eco
- Machine Care

Displej:
- LED displej QuickSelect, Level 2

Technologie:
- SatelliteClean® – až 3x lepší výsledek mytí nádobí
- AirDry – zajistí dokonalé sušení přirozeným způsobem, energeticky úsporné

Funkce:
- GlassCare
- XtraPower
- Odložený start o 1 až 24 hodin
- AutoOff – automatické vypnutí

Vybavení:
- stropní sprcha
- horní koš se 2 měkkými hroty SoftSpikes, sklopné poličky na šálky,
- plastová barevná rukojeť
- spodní koš se 2 sklopnými držáky na talíře, plastová barevná rukojeť
- koš na příbory
- vodní senzor – detekuje úroveň zašpinění vody a upravuje její spotřebu
- AquaControl – ochrana proti vytopení
- indikátor doplnění soli a leštidla
- instalace dveří – spřažené

Příslušenství k dokoupení:
- A9SZGB01 – košík na sklo
- M3DCP200 – odmašťovač myček nádobí
- M3GCS200 – regenerační sůl – 1 kg

PNC: 911 074 065

Rozměry V x Š x H (mm): 818 x 446 x 550

FEE73517PM

MYČKA PLNĚ INTEGROVANÁ 45 CM GLASSCARE

Energetická třída: D
Spotřeba vody (l): 9,9
Hlučnost (dB): 44

Počet programů/teplot: 9/4

Druhy programů:
- 160 minut
- 60 minut
- 90 minut
- 30 minut
- AutoSense
- Eco
- MachineCare
- extra tichý

Displej:
- 3místný displej s ukazatelem zbytkového času

Technologie:
- AirDry – zajistí dokonalé sušení přirozeným způsobem, energeticky úsporné
- SatelliteClean® – až 3x lepší výsledek mytí nádobí

Funkce:
- ExtraHygiene – zajistí hygienicky čisté nádobí
- AutoOff – automatické vypnutí
- Odložený start o 1 až 24 hodin
- GlassCase
- ExtraPower

Vybavení:
- stropní sprcha Waterfall
- MaxiFlex příborová zásuvka, držák na nože, odnímatelné děliče
- vodní senzor – detekuje úroveň zašpinění vody a upravuje její spotřebu
- AquaControl – ochrana proti vytopení
- indikátor doplnění soli
- horní koš se 2 měkkými hroty SoftSpikes, 2 držáky sklenic na víno SoftGrip, 2 sklopné poličky na šálky
- spodní koš se 4 sklopnými držáky na talíře
- instalace dveří – pevné

Příslušenství k dokoupení:
- A9SZGB01 – košík na sklo
- M3DCP200 – odmašťovač myček nádobí
- M3GCS200 – regenerační sůl – 1 kg

PNC: 911 064 019

Rozměry V x Š x H (mm): 818 x 446 x 570

FEE73407ZM

MYČKA PLNĚ INTEGROVANÁ 45 CM GLASSCARE

Energetická třída: D
Spotřeba vody (l): 9,9
Hlučnost (dB): 44

Počet programů/teplot: 9/4

Druhy programů:
- 160 minut
- 60 minut
- 90 minut
- 30 minut
- AutoSense
- Eco
- MachineCare

Displej:
- 3místný displej s ukazatelem zbytkového času

Technologie:
- AirDry – zajistí dokonalé sušení přirozeným způsobem, energeticky úsporné
- SatelliteClean® – až 3x lepší výsledek mytí nádobí

Funkce:
- GlassCare
- ExtraHygiene
- AutoOff – automatické vypnutí
- Odložený start o 1 až 24 hodin
- XtraPower

Vybavení:
- vodní senzor – detekuje úroveň zašpinění vody a upravuje její spotřebu
- AquaControl – ochrana proti vytopení
- indikátor doplnění soli
- horní koš se 2 měkkými hroty SoftSpikes, 2 držáky sklenic na víno SoftGrip, 2 sklopné poličky na šálky
- spodní koš se 2 sklopnými držáky na talíře
- plastové rukojeti košů – barevné
- instalace dveří – pevné

Příslušenství k dokoupení:
- A9SZGB01 – košík na sklo
- M3DCP200 – odmašťovač myček nádobí
- M3GCS200 – regenerační sůl – 1 kg

PNC: 911 064 020

Rozměry V x Š x H (mm): 818 x 446 x 570

Voda dosáhne do každého koutu. Díky dvojitým sprchovacím ramenům.
Zajistěte maximální pokrytí vodou pomocí dvou sprchovacích ramen. Rotující ostřikovače posílají proudy vody do každého rohu dolního i horního koše pro výsledky mytí nádobí, na které se můžete spolehnout.

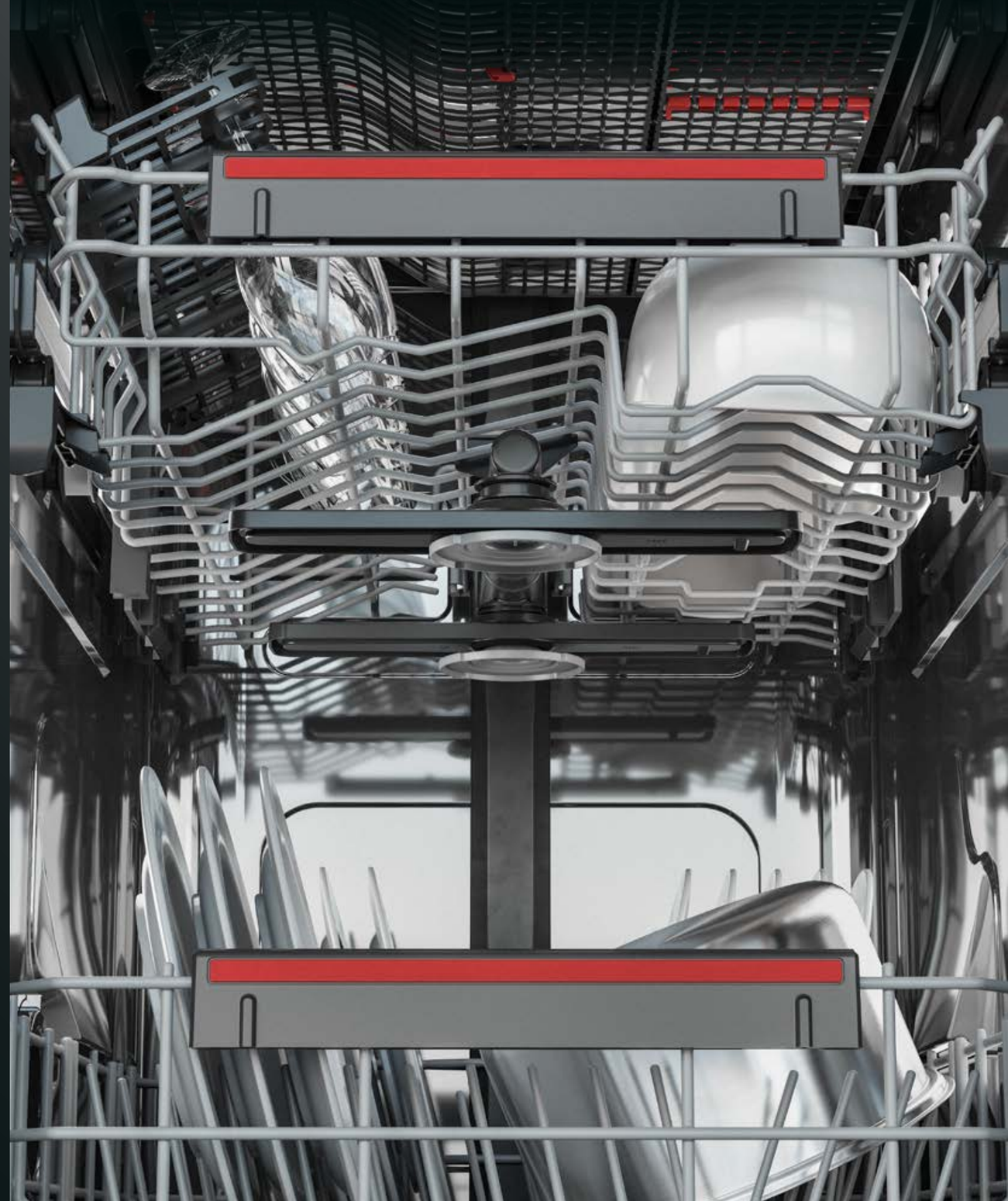

VESTAVNÁ PRAČKA A PRAČKA KOMBINOVANÁ SE SUŠIČKOU

Naše pračky a pračky kombinované se sušičkou jsou maximálně šetrné k prádlu a jsou vybaveny technologiemi, které přinesou dokonalý výsledek a umožní prát a sušit i choulostivé tkaniny, jako jsou vlna či funkční oblečení.

Wash-to-dry

Technologie Wash-to-Dry se přizpůsobí každému typu tkaniny a zajistí šetrné, ale také účinné čištění. Tento spotřebič s certifikátem Woolmark Blue vypere a vysuší oblečení pro každodenní nošení, jemné prádlo i vlnu. Navíc obnovuje voděodolnost outdoorových oděvů.

PowerCare

PowerCare využívá technologii rychlého promíchání pracího prostředku s vodou a jeho aktivaci předtím, než se dostane do bubnu k prádlu, čímž zajišťuje lepší výsledky praní již při 30 °C a za méně než 1 hodinu. Prádlo je dokonale usušeno, ale ne přesušeno, což umožní zachování dokonalého vzhledu vašeho oblečení.

ProSense™

Technologie ProSense® přizpůsobuje spotřebu vody a energie i dobu praní podle várky prádla, ať už jde o jediné tričko nebo prádlo za celý týden. Optimální spotřebu vody a energie umožňují speciální a citlivé senzory, které inteligentně ovládají nastavení cyklu a starají se o to, aby se vaše prádlo pralo pouze po nezbytně dlouhou dobu. To zajišťuje, že textilie trpí menším opotřebením a déle si udržují barvu a texturu.

ProSteam®

Technologie ProSteam® vám umožní na konci pracího cyklu využít sílu páry nebo použít samostatný parní program pro osvěžení oblečení, aniž by jej bylo nutno prát. Ušetří vám tak nejen čas, ale i nutnost čištění nasucho. Méně žehlení znamená menší opotřebení vláken a ty si tak déle udrží svůj vzhled i kvalitu.

Energetická třída · Rychlost odstřeďování · Kapacita · Odložený start · LCD displej · Ökoinvertor motor

Dětský zámek · Hlučnost při odstřeďování · AquaControl · Upozornění na překročení doporučeného množství prádla · Cyklus praní a sušení · Cyklus praní

L7FNE48SI

VESTAVNÁ PRAČKA

Energetická třída: B

Typ: pračka pro plně integrovanou instalaci v kuchyni
Maximální náplň praní (kg): 8

Maximální rychlost odstřeďování (ot./min): 1400

Druhy programů:
- Outdoor
- Jemné
- Vlna/Hedvábí
- Pára
- Antialergický
- 20 min. – 3 kg
- Džíny

Funkce:
- Jemné+ – vylepšuje distribuci aviváže, chrání a zjemňuje oblečení
- Skvrny – zajistí odstranění skvrn
- Úspora času – umožní zkrátit dobu praní

Hlučnost při odstřeďování dB(A): 69

Příslušenství k dokoupení:
- M2GCP600 – doplnit i u ostatních vestavných

8 KG · 69 dB · 1400

PNC: 914 580 015

Rozměry V x Š x H (mm): 819 x 596 x 540

L8FBE48SCI

VESTAVNÁ PRAČKA

Energetická třída: A

Typ: pračka pro plně integrovanou instalaci v kuchyni
Maximální náplň praní (kg): 8

Maximální rychlost odstřeďování (ot./min): 1400

Druhy programů:
- ÖKOPower 5 kg za 59 min.
- Jemné
- Vlna/Hedvábí
- Pára
- Antialergický
- 20 min. – 3 kg
- Džíny

Funkce:
- Jemné+ – vylepšuje distribuci aviváže, chrání a zjemňuje oblečení
- Skvrny – zajistí odstranění skvrn
- Úspora času – umožní zkrátit dobu praní

Hlučnost při odstřeďování dB(A): 68

Příslušenství k dokoupení:
- M2GCP600 – doplnit i u ostatních vestavných

8 KG · 68 dB · 1400

PNC: 914 580 410

Rozměry V x Š x H (mm): 819 x 596 x 540

L8WBE68SIC

PRAČKA KOMBINOVANÁ SE SUŠIČKOU

Energetická třída kombinovaného cyklu praní a sušení: D
Energetická třída cyklu praní: A

Typ: pračka se sušičkou pro plně integrovanou instalaci v kuchyni
Maximální náplň praní (kg): 8
Maximální náplň sušení: (kg): 4
Maximální rychlost odstřeďování (ot./min): 1600

Druhy programů:
- NonStop program 1 kg za 1 hodinu
- Jemné
- Vlna
- Pára
- Antialergický
- Outdoor
- Džíny
- Čištění pračky

Funkce:
- Předpírka
- Skvrny – zajistí odstranění skvrn
- Úspora času – umožní zkrátit dobu praní
- Volba času sušení

Hlučnost při odstřeďování dB(A): 70

PNC: 914 606 709

Rozměry V x Š x H (mm): 819 x 596 x 540

ROZŠÍŘENÉ ZÁRUKY

Spotřebiče AEG disponují inovativními technologiemi a vyspělými funkcemi, abyste se na ně mohli vždy spolehnout. Ať už šetrně pečují o vaše nejjemnější hedvábné prádlo, nebo vám pomáhají vykouzlit slavnostní menu plné lahodných pokrmů.

Prodlužte si standardní dobu záruky na vaše domácí spotřebiče. U vybraných modelů spotřebičů AEG z řady Mastery můžete získat rozšířenou záruku 5 let na kompletní spotřebič nebo 10 let na invertorový motor.

VYŠŠÍ VÝKON A EXTRÉMNĚ TICHÝ CHOD

Invertor pracuje bez obvyklých uhlíkových kartáčků, motor tedy neobsahuje části, které se obvykle rychle opotřebovávají. Motor umožňuje vyšší výkon a krácení pracovního cyklu. Standardní motory potřebují mezi manévry "odpočinek". Invertorový motor je schopen pracovat až 95 % času, s přestávkami jen na krátké zastavení bubnu mezi fázemi točení. To zkracuje čas praní o čtvrtinu při zachování stejného výkonu. Tichý motor navíc přispívá ke stabilitě spotřebiče a prodlužuje jeho životnost.

Rozšířené záruky se vztahují na vybrané modely výrobků z řady AEG Mastery, které byly do České republiky dovezeny společností Electrolux, s. r. o.
Akce je platná do odvolání.

Pro uplatnění rozšířené záruky je nutná registrace výrobku do 3 měsíců od zakoupení na adrese
https://www.aeg.cz/mypages/register-a-product/
nebo
https://www.aeg.sk/mypages/register-a-product/

OZNAČOVÁNÍ MODELŮ U TRUB

1. PRODUKTOVÁ SKUPINA
B = trouba E = sporák
K = kompaktní

2. VARIANTA
E = standardní P = pyrolytické
C = katalýza (zadní stěna) S = parní
M = mikrovlnná

3. INTERNÍ IDENTIFIKAČNÍ ČÍSLO

4. SÉRIE

5. KATEGORIE
2 = sólo 3 = SurroundCook
4 = SenseCook 5 = SteamBake
6 = CombiQuick 7 = SteamCrisp
8 = SteamBoost 9 = SteamPro

BSK782220M

6. VYBAVENÍ I
0 = bez hodin
1 = hodiny
2 = teplotní sonda

7. VYBAVENÍ II
0 = žádné 1 = výsuvy
2 = SoftClosing 3 = výsuvy + SoftClosing
7 = výsuvy vhodné pro pyrolýzu + SoftClosing

8. ENERGETICKÁ ÚČINNOST
1 = A
2 = A+
3 = A++

9. INTERNÍ IDENTIFIKAČNÍ ČÍSLO

10. BARVA
M = nerez
B = černá

OZNAČOVÁNÍ MODELŮ U SAMOSTATNÝCH VARNÝCH DESEK

1. IDENTIFIKAČNÍ ČÍSLO PRODUKTOVÉ SKUPINY
Fixní písmeno pro varné desky

2. VARIANT
E = závislá varná deska
K = nezávislá varná deska

3. VYBAVENÍ MAXISENSE®
L = Bridge (přemostění) M = MaxiSense® Plus
H = MaxiSense® Combi P = FlexiBridge™

4. ŠÍŘKA
3 = cca 30 cm 8 = cca 80 cm
6 = cca 60 cm 9 = cca 90 cm
7 = cca 70 cm

5. ELEKTRONIKA
0 = deska neobsahuje elektroniku
1–9 = rozličné varianty elektroniky (čím vyšší číslo, tím vyšší úroveň elektroniky)

HKH 81700 X-B

6. VARNÉ ZÓNY
1 = 1 varná zóna
2 = 2 varné zóny
3 = 3 varné zóny
4 = 4 varné zóny
5 = 5 varných zón
6 = 6 varných zón
7 = indukční plocha FreeZone

7. VYBAVENÍ
0 = standardní
1 = Hob2Hood®

8. PRŮBĚŽNÉ ČÍSLO

9. PROVEDENÍ RÁMU
F = zkosené hrany I = integrovatelný model
X = model s designovým rámem

10. BARVA
B = černá povrchová úprava
G = šedá povrchová úprava
S = stříbrná/průhledná povrchová úprava

1. IDENTIFIKAČNÍ ČÍSLO PRODUKTOVÉ SKUPINY
Fixní písmeno pro varné desky

2. VARIANT
E = závislá varná deska
K = nezávislá varná deska

3. ŠÍŘKA
3 = cca 30 cm 7 = cca 70 cm 9 = cca 90 cm
6 = cca 60 cm 8 = cca 80 cm

4. ELEKTRONIKA
0 = deska neobsahuje elektroniku
1–9 = rozličné varianty elektroniky (čím vyšší číslo, tím vyšší úroveň elektroniky)

5. VARNÉ ZÓNY
1 = 1 varná zóna
2 = 2 varné zóny
3 = 3 varné zóny
4 = 4 varné zóny
5 = 5 varných zón
6 = 6 varných zón
7 = indukční plocha FreeZone

HK 973500 F-B

6. DRUH OHŘEVU
0 = sálavý ohřev
1 = sálavý ohřev a indukce
2 = indukce
3 = indukce a MaxiSense®
4 = MaxiSense®
5 = varné plotýnky

7. VYBAVENÍ VARNÝMI ZÓNAMI
0 = všechny 1 kruh
1 = jeden přídavný kruh
2 = dva přídavné kruhy
3 = tři přídavné kruhy
4 = čtyři přídavné kruhy
5 = víceúčelová zóna a 3× 1 kruh
6 = víceúčelová zóna a přídavný kruh
7 = víceúčelová zóna a dva přídavné kruhy

8. PRŮBĚŽNÉ ČÍSLO

9. PROVEDENÍ RÁMU
F = zkosené hrany I = integrovatelný model
X = model s designovým rámem

10. BARVA
B = černá povrchová úprava
G = šedá povrchová úprava
S = stříbrná/průhledná povrchová úprava

OZNAČOVÁNÍ MODELŮ U VARNÝCH DESEK

1. IDENTIFIKAČNÍ ČÍSLO PRODUKTOVÉ SKUPINY
Fixní písmeno pro varné desky

2. VARIANTA
E = závislá varná deska K = nezávislá varná deska

3. ŠÍŘKA
3 = cca 30 cm 6 = cca 60 cm 7 = cca 70 cm
8 = cca 80 cm 9 = cca 90 cm

4. ELEKTRONIKA
0 = deska neobsahuje elektroniku
1–9 = rozličné varianty elektroniky (čím vyšší číslo, tím vyšší úroveň elektroniky)

5. VARNÉ ZÓNY
1 = 1 varná zóna 2 = 2 varné zóny 3 = 3 varné zóny
4 = 4 varné zóny 5 = 5 varných zón

HE 634250 F-B

6. DRUH OHŘEVU
0 = sálavý ohřev 1 = sálavý ohřev a indukce
2 = indukce 3 = indukce a MaxiSense®
4 = MaxiSense®

7. VYBAVENÍ VARNÝMI ZÓNAMI
0 = 4× 1 kruh 1 = jeden přídavný kruh
2 = dva přídavné kruhy 3 = tři přídavné kruhy
4 = čtyři přídavné kruhy 5 = víceúčelová zóna a 3× 1 kruh
6 = víceúčelová zóna a přídavný kruh 7 = víceúčelová zóna a dva přídavné kruhy

8. PRŮBĚŽNÉ ČÍSLO

9. PROVEDENÍ RÁMU
F = zkosené hrany M = model s rámem I = integrovatelný model
X = model s designovým rámem C = rohová varná deska

10. BARVA
B = černá povrchová úprava G = šedá povrchová úprava
W = bílá povrchová úprava S = stříbrná/průhledná povrchová úprava

OZNAČOVÁNÍ MODELŮ U ODSAVAČŮ PAR

1. PRODUKTOVÁ SKUPINA
D = odsavač par

2. TYP INSTALACE
P = integrovaný odsavač I = ostrůvkový odsavač V = nástěnný odsavač bez základny
K = komínový odsavač B = hranatý odsavač T = komínový odsavač se skleněným štítem
U = podstavní odsavač (tradiční) G = integrovaný odsavač E = zabudovaný odsavač
C = stropní odsavač D = výsuvný z pracovní desky

3. INTERNÍ IDENTIFIKAČNÍ ČÍSLO

4. ENERGETICKÁ TŘÍDA
0 = recirkulace vzduchu 1 = F/E 2 = D
3 = C 4 = B 5 = A
6 = A+ 7 = A++ 8 = A+++

5. ŠÍŘKA
1 = 100–119 cm 2 = 120 cm plus 3 = <40 cm
4 = 40–49 cm 5 = 50–59 cm 6 = 60–66 cm
7 = 70–79 cm 8 = 80–89 cm 9 = 90–99 cm

DVK 7990 HB

6. VÝKONNOSTNÍ TŘÍDA

7. PRŮBĚŽNÉ ČÍSLO

8. VYBAVENÍ
S = spínač H = Hob2Hood®

9. BARVA
W = bílá B = černá M = nerez
G = kov/sklo D = hnědá S = stříbrná

OZNAČOVÁNÍ MODELŮ U ZABUDOVATELNÝCH CHLADICÍCH SPOTŘEBIČŮ

1. PRODUKTOVÁ SKUPINA
S = chladničky SANTO
A = mrazničky ARCTIS

2. TYP SPOTŘEBIČE
K = monoklimatická chladnička
D = dvoudveřový spotřebič
B = mraznička
F = 4hvězdičkový mrazicí box
C = kombinovaná chladnička s mrazničkou

3. INTERNÍ IDENTIFIKAČNÍ ČÍSLO

4. SÉRIE
4 / 5 / 6 /8

5. + 6. VESTAVNÁ VÝŠKA
60 = výklenek 60 cm
82 = výklenek 82 cm
10 = výklenek 103 cm
14 = výklenek 140/145 cm
18 = výklenek 178 cm
72 = výklenek 72 cm
88 = výklenek 88 cm
12 = výklenek 123 cm
16 = výklenek 158 cm

KLIMATICKÁ TŘÍDA
Chladicí spotřebiče AEG jsou zařazeny převážně v klimatické třídě SN/ST a jsou určeny pro země s okolní teplotou od +10 °C do +38 °C. Tyto chladicí spotřebiče tak zaručují spolehlivé chlazení nebo mražení i v nejteplejších letních dnech.
Klimatické třídy:
SN = od +10 °C do +32 °C
N = od +16 °C do +32 °C
ST = od +16 °C do +38 °C
T = od +16 °C do +43 °C

S C E 6 1 8 E 5 T S

7. ENERGETICKÁ TŘÍDA
A – G

8. VYBAVENÍ
1 – 9

9. TECHNOLOGIE CHLAZENÍ
A = statické
L = LowFrost
T = NoFrost + dynamické
D = dynamické
N = NoFrost
Z = chladicí oddíl LongFresh 0 °C

10. INSTALACE
F = pevná dvířka
S = spřažená dvířka
C = pevná dvířka s funkcí SoftClosing

OZNAČOVÁNÍ MODELŮ U MYČEK

1. PRODUKTOVÁ SKUPINA
F = Favorit

2. TYP SPOTŘEBIČE
S = plně integrovatelná spřažená dvířka
E = zabudovatelná s panelem

3. INTERNÍ IDENTIFIKAČNÍ ČÍSLO

4. SÉRIE
3 / 4 / 5 / 6 / 7 / 8 / 9

5. ENERGETICKÁ TŘÍDA
1 = F
3 = D
5 = B
2 = E
4 = C

F E E 8 4 7 0 6 P M

6. ŠÍŘKA / POČET SAD NÁDOBÍ
4 = 45 cm, 9 sad
6 = 60 cm, 13 sad
7 = 60 cm, 15 sad
8 = 60 cm, 14 sad, ComfortLift

7. PRŮBĚŽNÉ ČÍSLO

8. INTERNÍ IDENTIFIKAČNÍ ČÍSLO

9. PROVEDENÍ
P = Premium
Z = základní

10. BARVA
M = nerez

MULTIFUNKČNÍ TROUBY

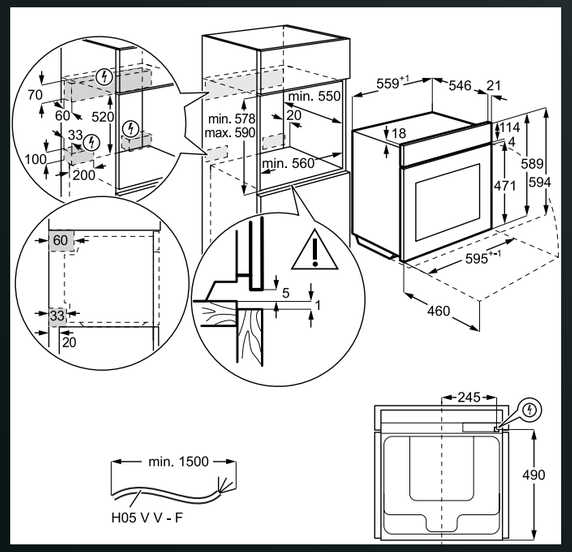

Platí pro tyto modely:

BSK999330T
BPK949330T
BSK999330M
BSK988330M
BPB351160M
BCK455350M
BEB351110M
BCS331150M
BSE798380B
BSK798380M
BPE748380B
BPE748380M
BCK558370M
BSE798380M
BSK788380M
BPK748380M
BPE558370M
BPK558370M
BPS351161M
BCK546360M
BCE455351M
BCE451351M
BES351111M
BEB351111B
BES331111B

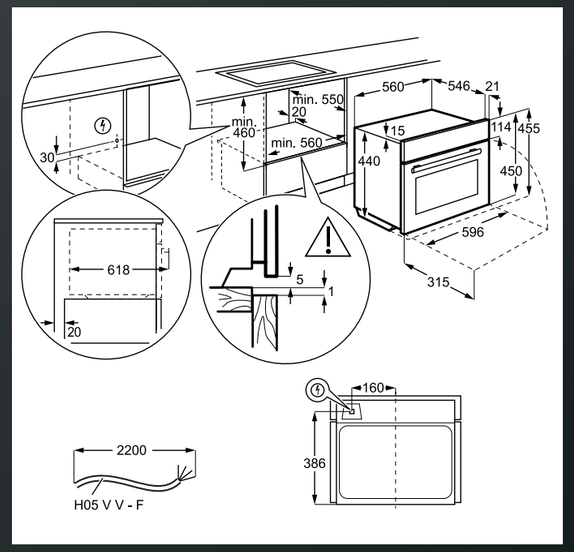

Platí pro tyto modely:

KSK792280M

KOMPAKTNÍ TROUBY

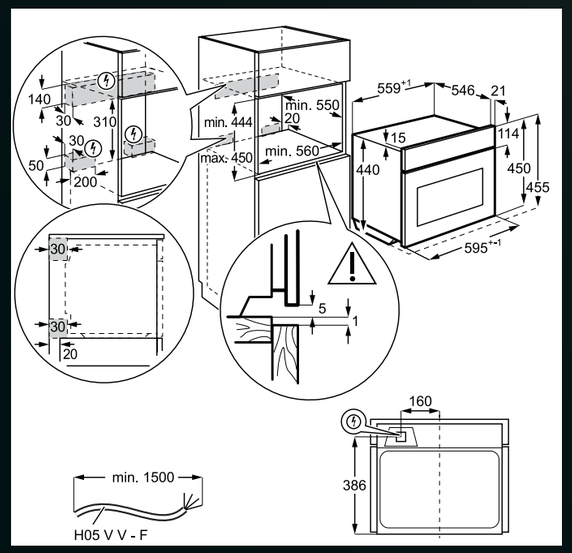

Platí pro tyto modely:

KMK965090T
KMK968000M
KSK998290M
KMK721880M
KMK721880B

KÁVOVARY

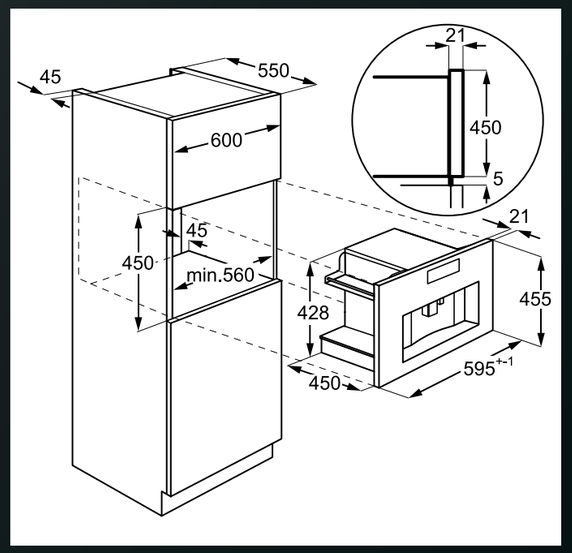

Platí pro tyto modely:

KKK994500T
KKK994500M
KKB894500B

MIKROVLNNÉ TROUBY

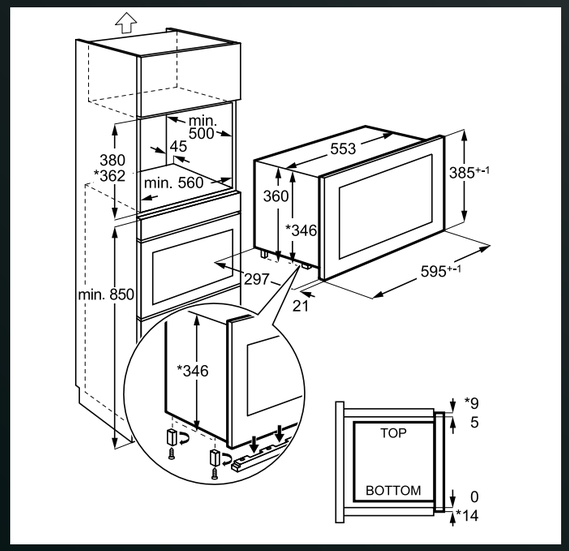

Platí pro tyto modely:

MSB2057D-B

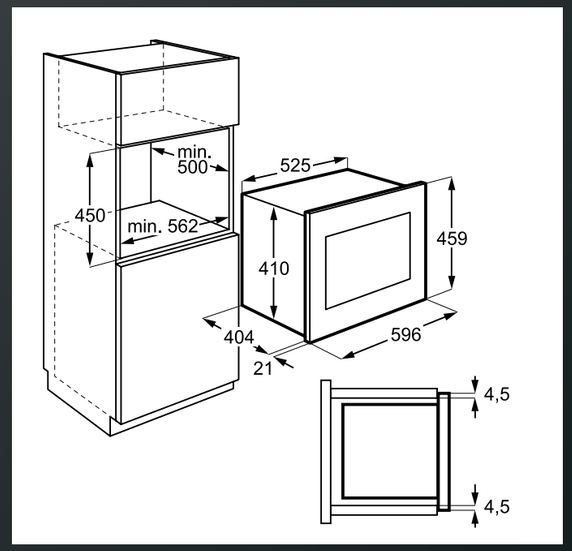

Platí pro tyto modely:

MBE2658DEM
MBE2658SEM

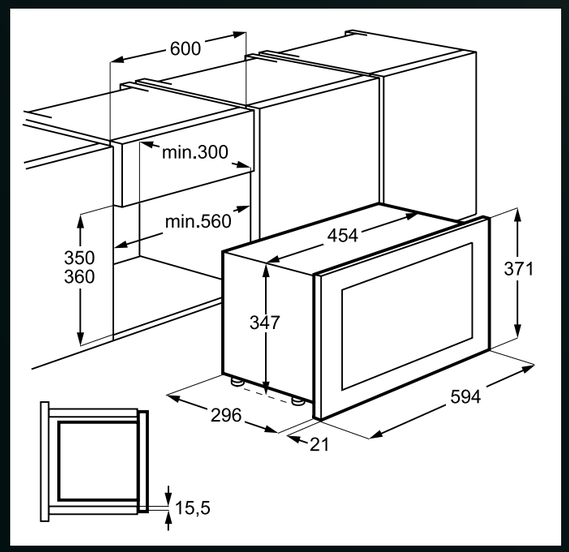

Platí pro tyto modely:

MBB1756SEM
MBB1756SEB

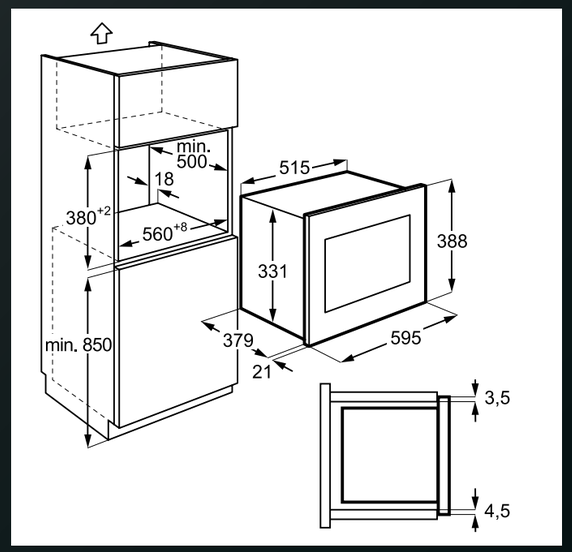

Platí pro tyto modely:

MSB2547D-M

VAKUOVACÍ ZÁSUVKY

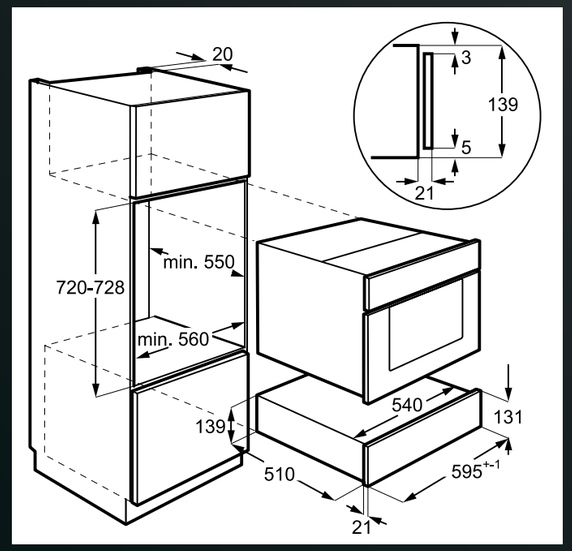

Platí pro tyto modely:

KDK911423M
KDK911423T

OHŘEVNÉ ZÁSUVKY

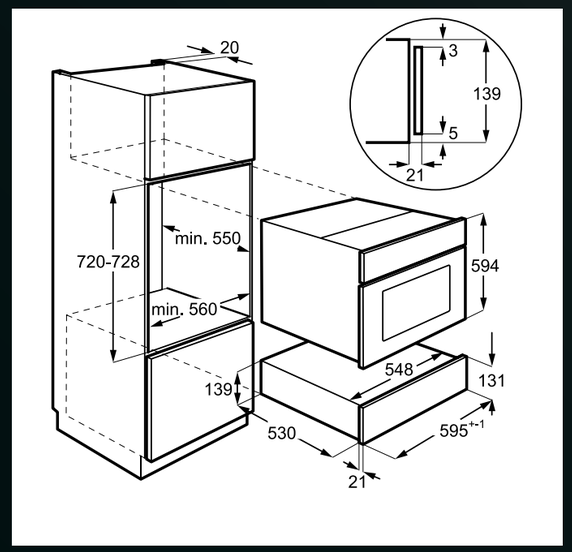

Platí pro tyto modely:

KDE911424B
KDK911424M
KDK911424T

INDUKČNÍ DESKY

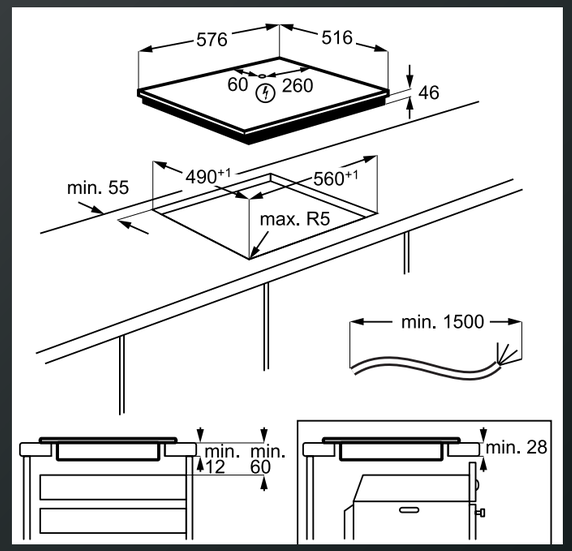

Platí pro tyto modely:

IKE64450XB
IAE64413XB
IKB64431XB
IKB64301XB

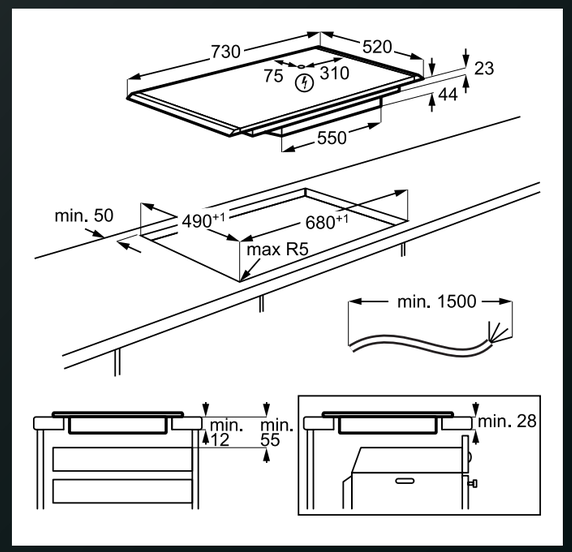

Platí pro tyto modely:

NII74B10AB

INDUKČNÍ DESKY

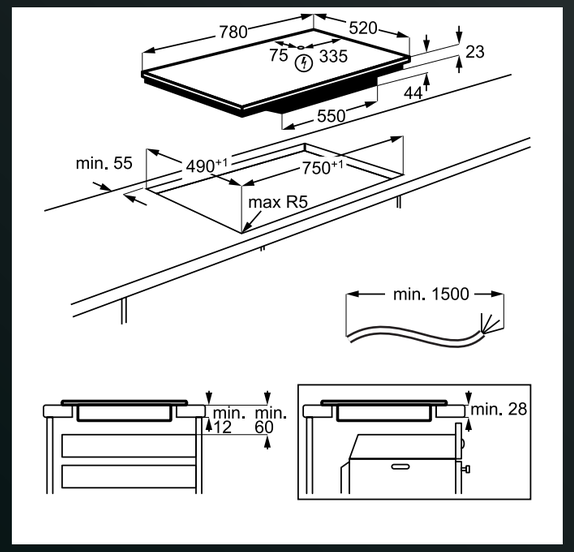

Platí pro tyto modely:

IKE86688FB
IAE84881FB
IAE84851FB
IPE84531FB
IAE84431FB
IKE85753FB

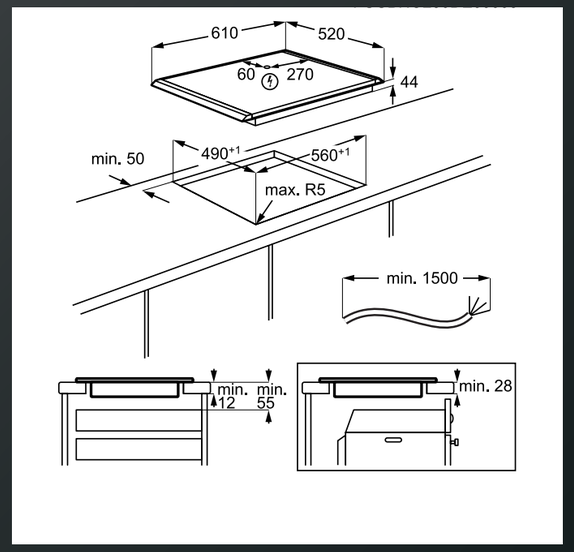

Platí pro tyto modely:

NIG64B30AB

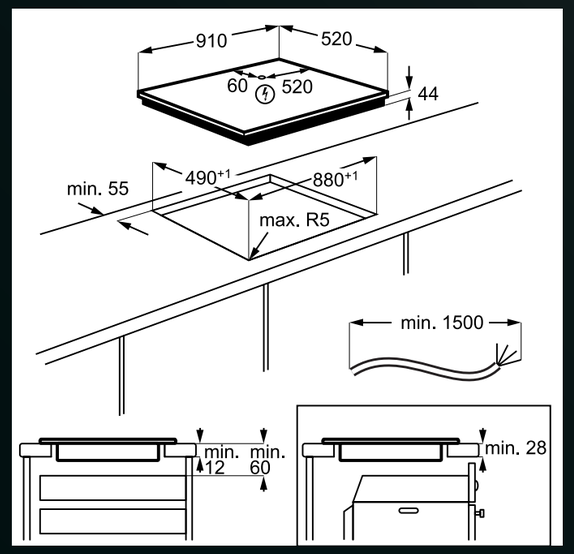

Platí pro tyto modely:

IKE96654FB

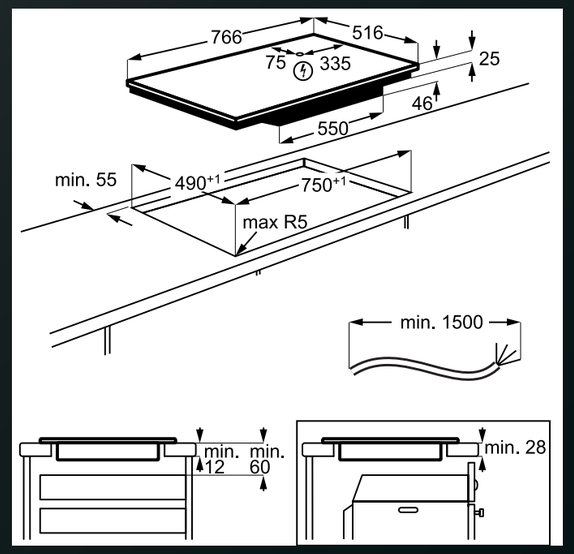

Platí pro tyto modely:

IKE84471XB
IAE84411XB

INDUKČNÍ DESKY

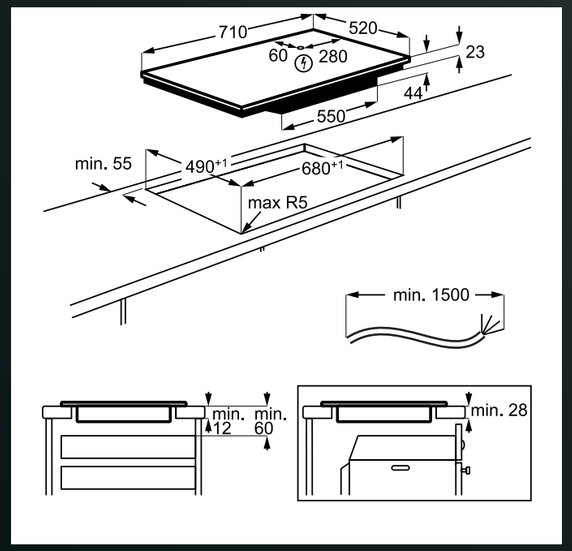

Platí pro tyto modely:

IKE74441FB

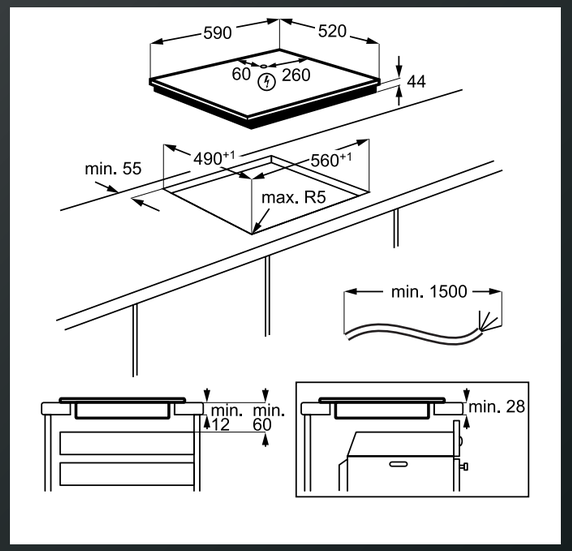

Platí pro tyto modely:

IAE64843FB
IKE64471FB
IKB64413FB
IAE64431FB
IKB64301FB

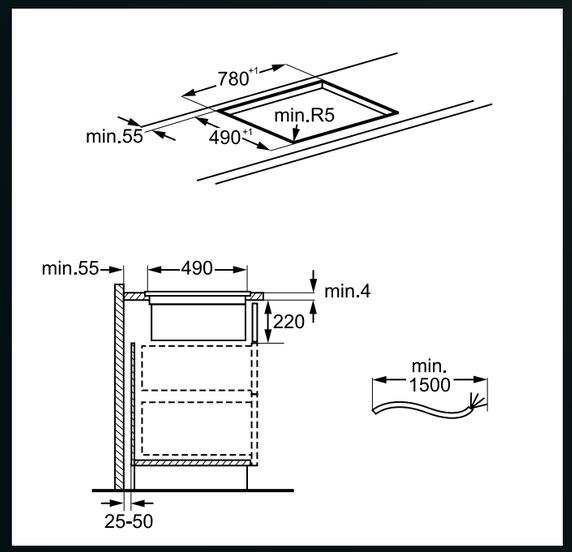

Platí pro tyto modely:

CCE84779FB
CCE84751CB

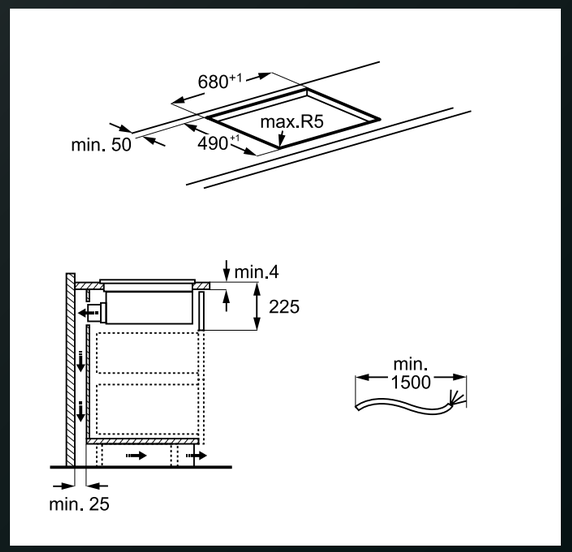

Platí pro tyto modely:

NCH74B01AB

INDUKČNÍ DESKY

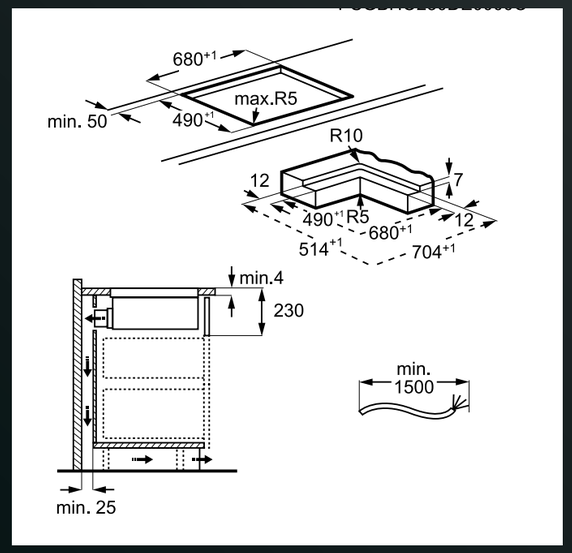

Platí pro tyto modely:

NCH74B01CB

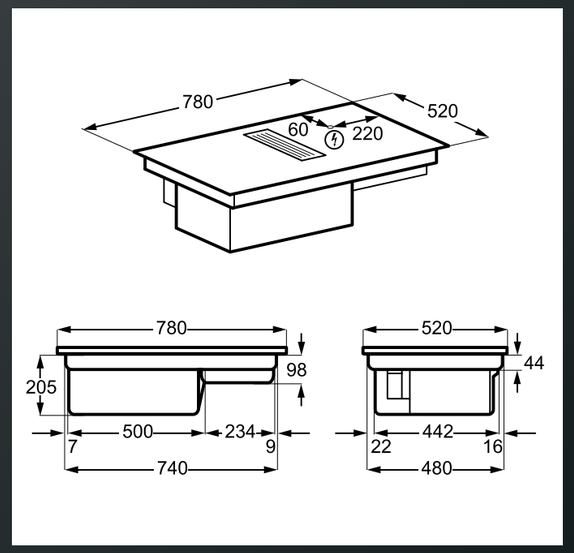

Platí pro tyto modely:

CCE84543FB

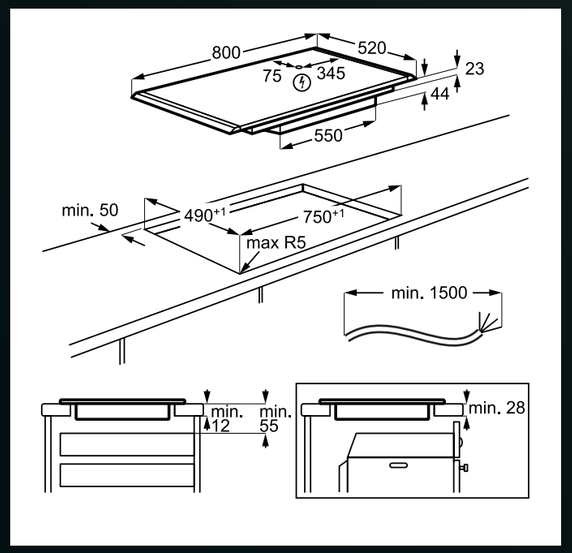

Platí pro tyto modely:

NIG85M30AB
NII84B10AB

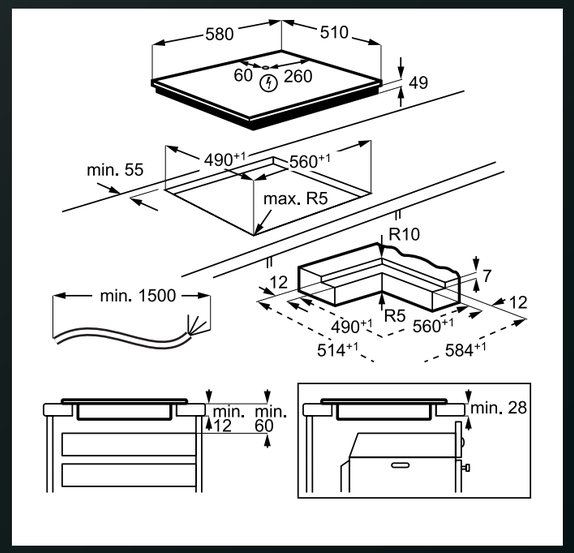

Platí pro tyto modely:

IKE64441IB

INDUKČNÍ DESKY

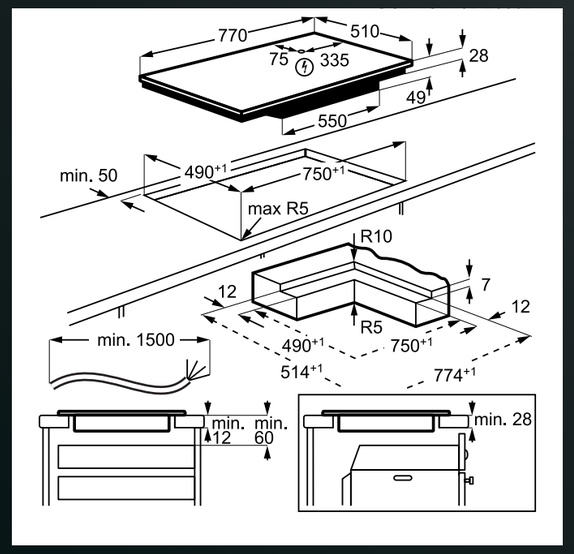

Platí pro tyto modely:

IKE85753IB

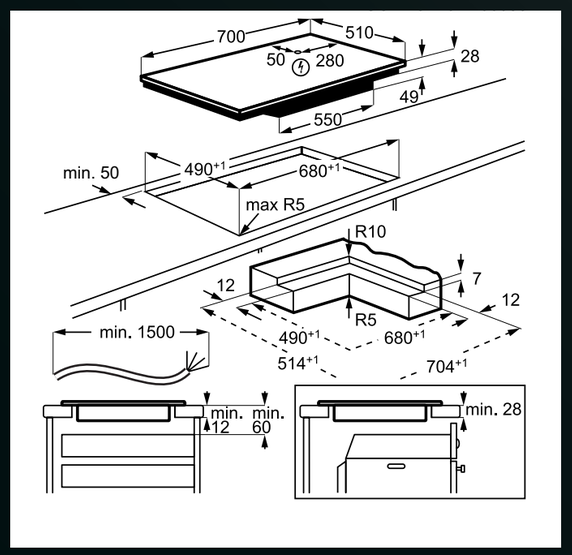

Platí pro tyto modely:

IKE74471IB

SKLOKERAMICKÉ DESKY

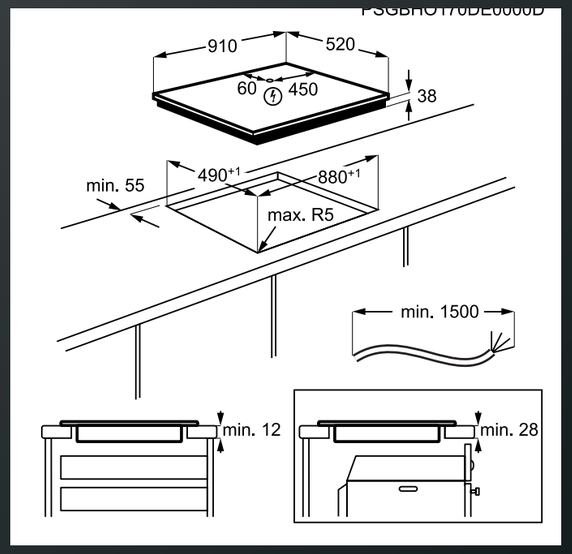

Platí pro tyto modely:

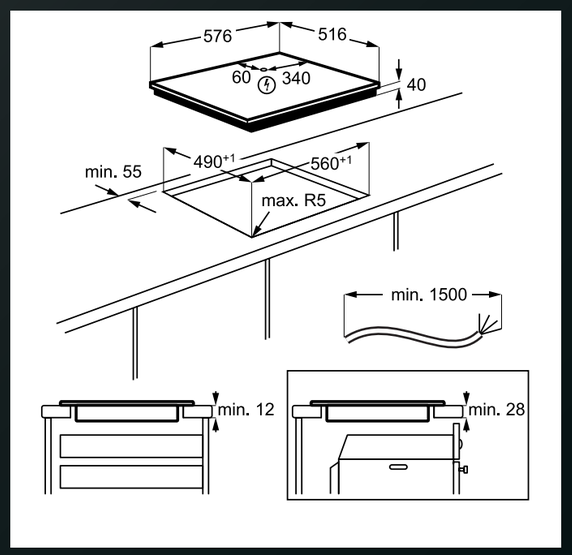

Platí pro tyto modely:

HK634021XB

SKLOKERAMICKÉ DESKY

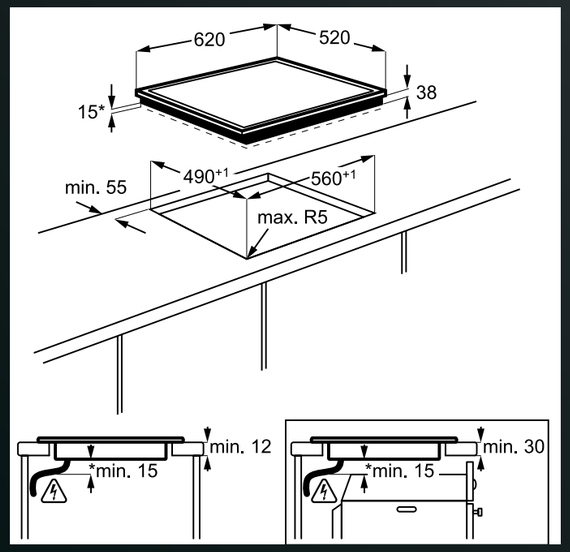

Platí pro tyto modely:

HK654070FB
HK654070IB

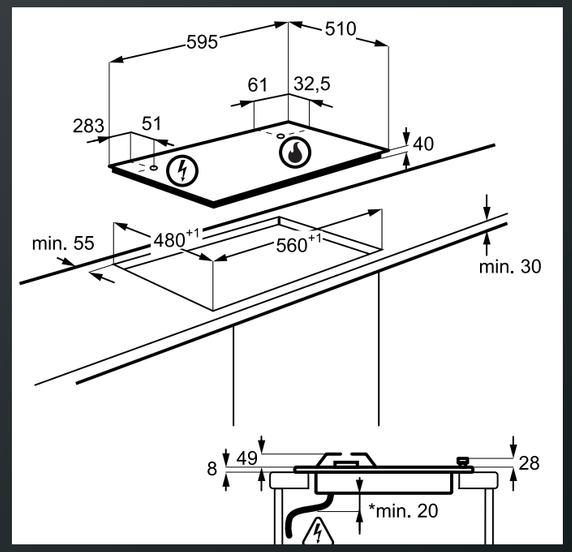

Platí pro tyto modely:

HGB64420SM

PLYNOVÉ DESKY

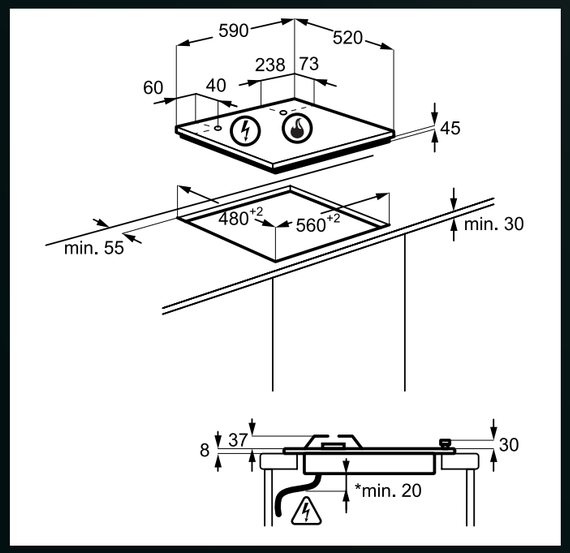

Platí pro tyto modely:

HKB64420NB
HKB64453NB

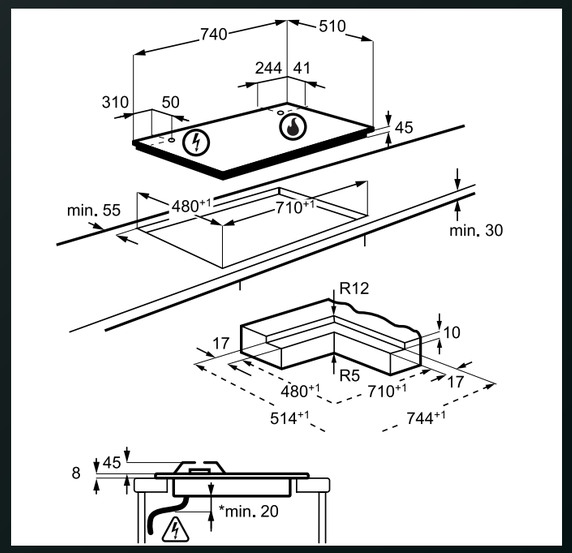

Platí pro tyto modely:

HKB75453NB

VARNÉ DESKY CRYSTALLINE

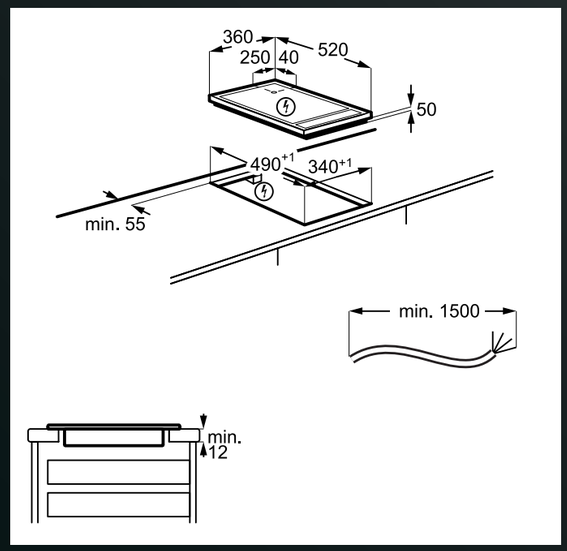

Platí pro tyto modely:

ITE42600KB
IKE42640KB

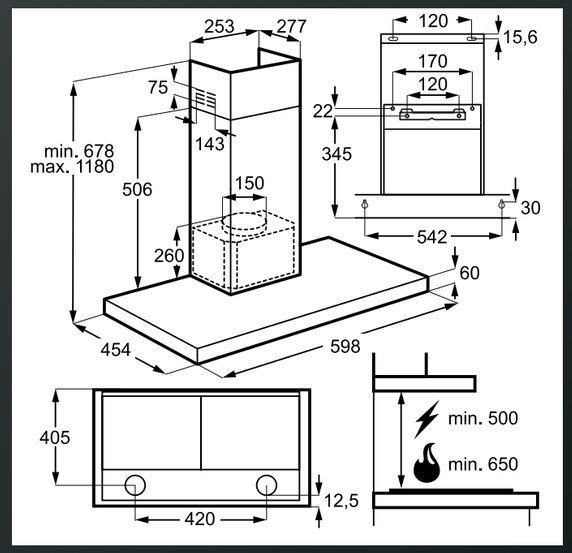

Platí pro tyto modely:

DBE5660HB

ODSAVAČE

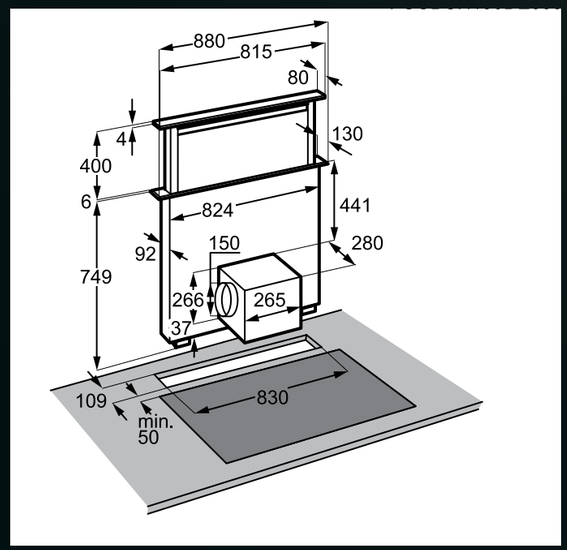

Platí pro tyto modely:

DDE5960B

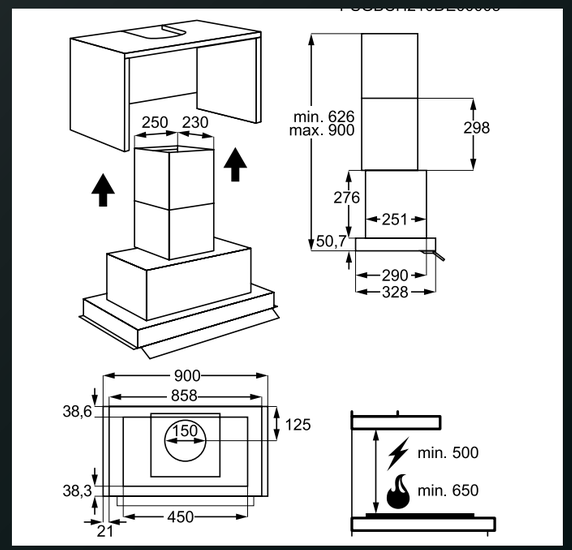

Platí pro tyto modely:

DGK6981HM

ODSAVAČE

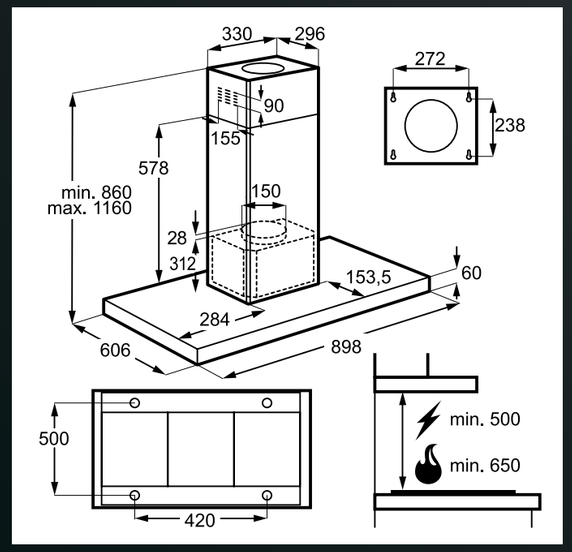

Platí pro tyto modely:

DIE5961HG

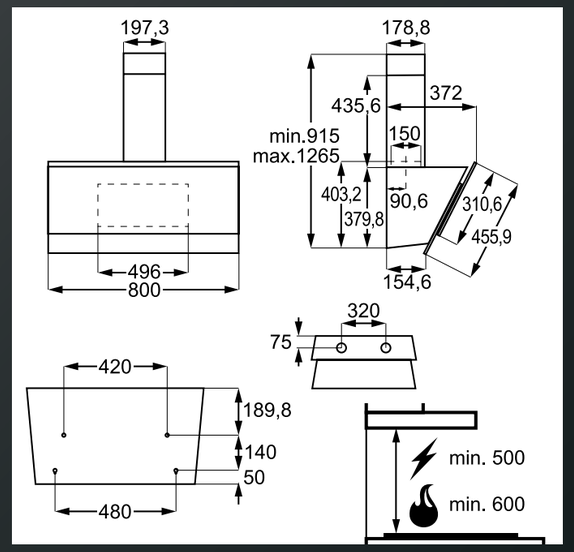

Platí pro tyto modely:

DVB5860B

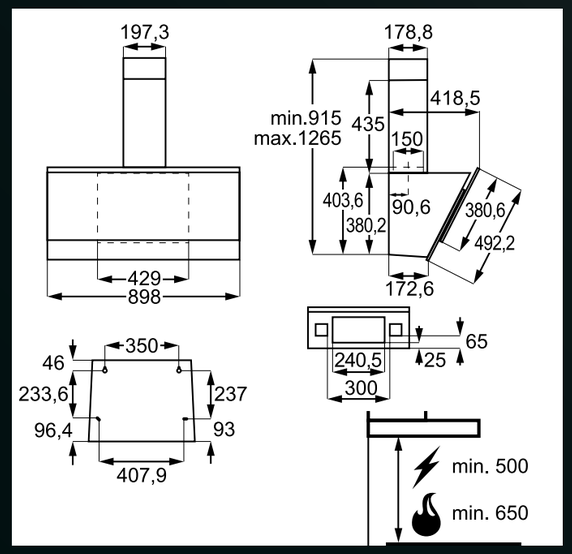

Platí pro tyto modely:

DVE5971HB

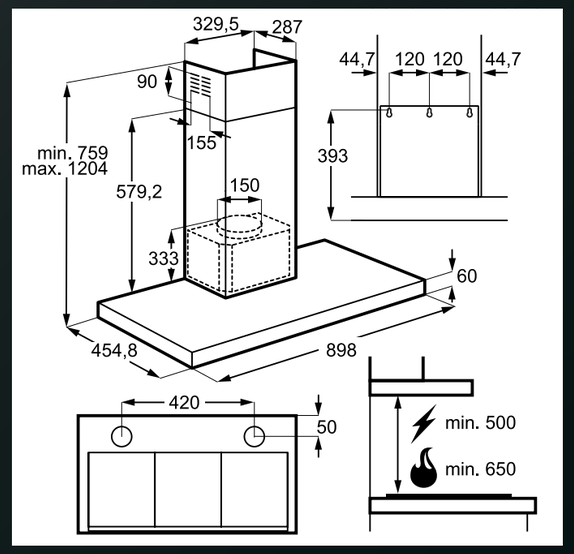

Platí pro tyto modely:

DBE5961HG

ODSAVAČE

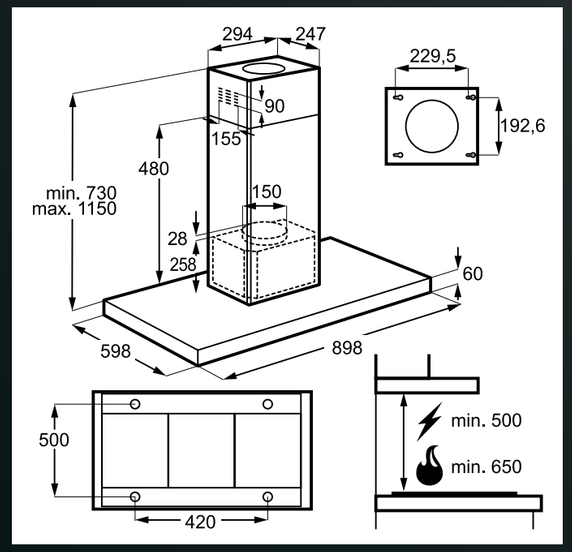

Platí pro tyto modely:

DIB3951M

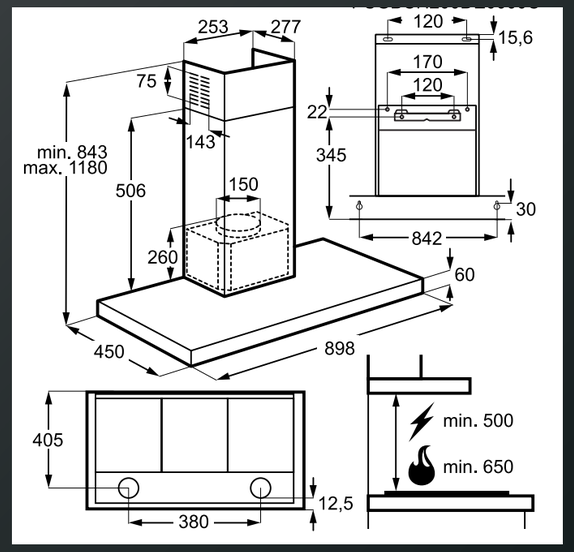

Platí pro tyto modely:

DBB4951M

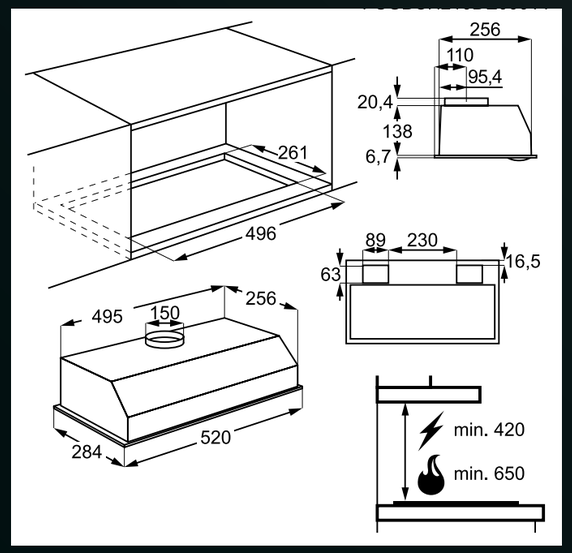

Platí pro tyto modely:

DGB3523S

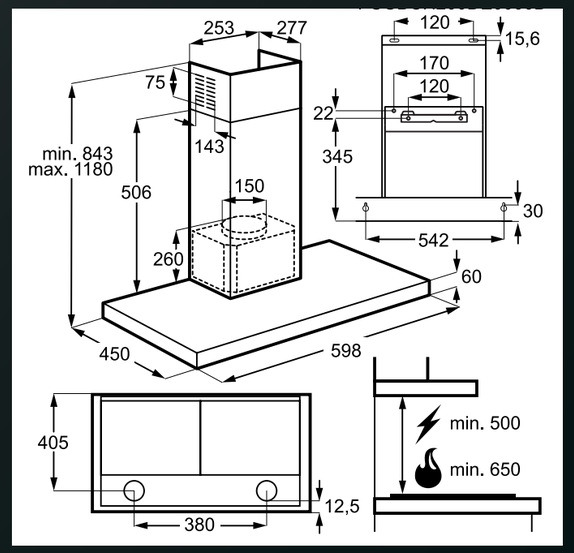

Platí pro tyto modely:

DBB4651M

ODSAVAČE

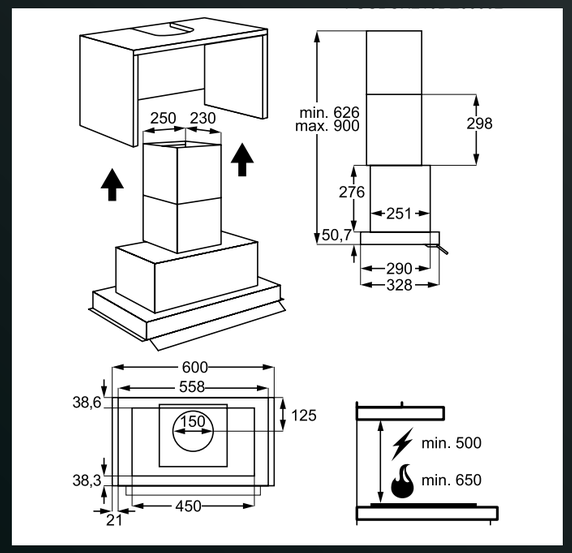

Platí pro tyto modely:

DGK6681HM

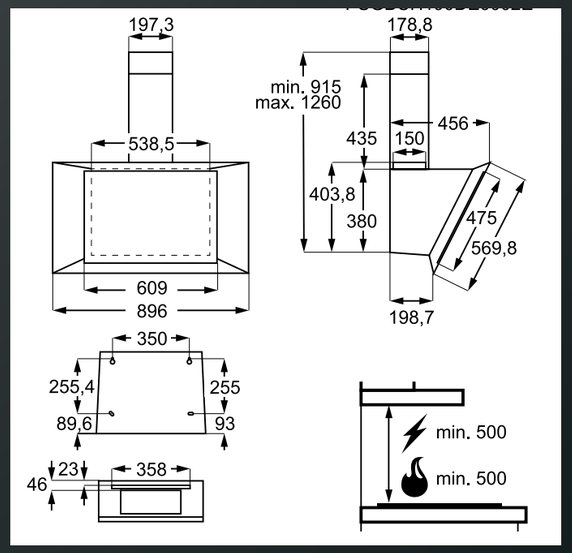

Platí pro tyto modely:

DVK6981HR

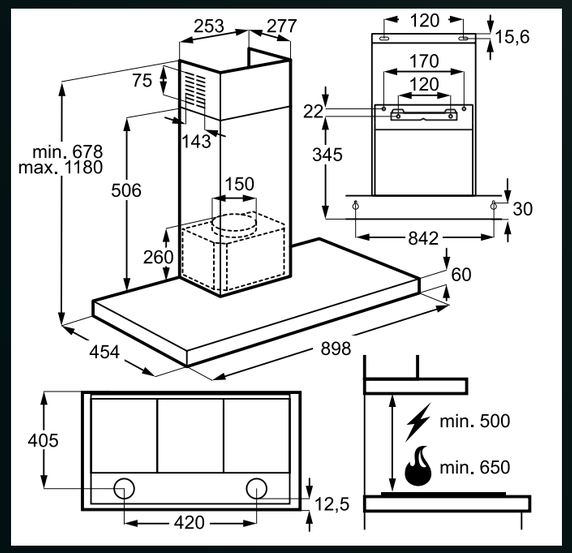

Platí pro tyto modely:

DBE5960HB

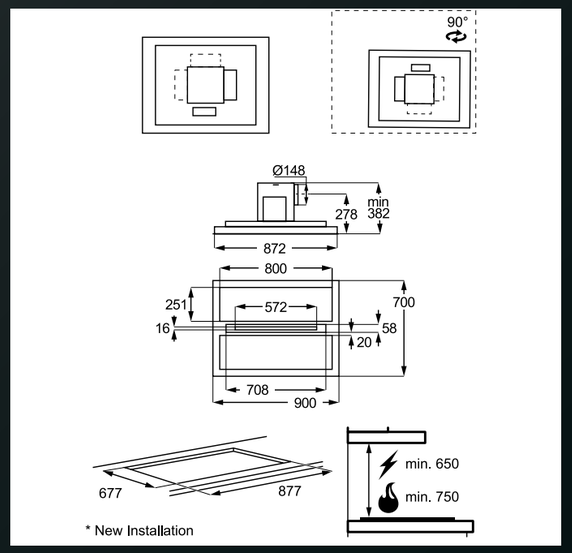

Platí pro tyto modely:

DCE5960HM

CHLADNIČKY

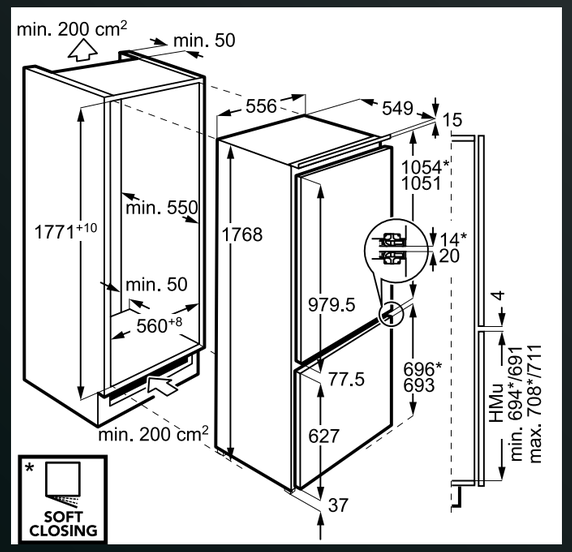

Platí pro tyto modely:

SCE818E6TF
SKE818E9ZC

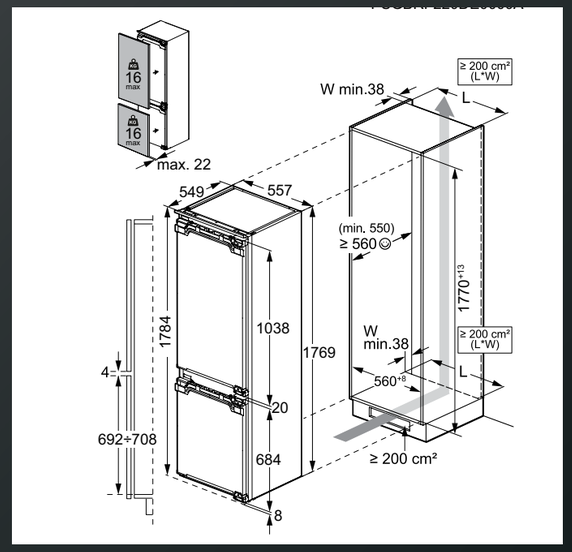

Platí pro tyto modely:

SCE818E8MF

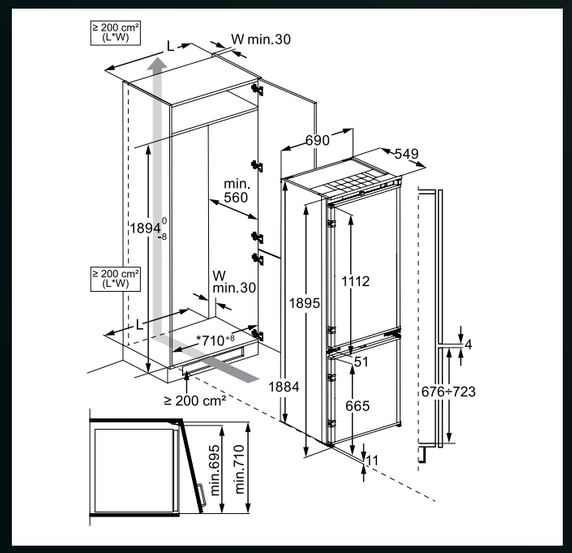

Platí pro tyto modely:

NSC7P751DS
NSC7G751ES
NSC7P751ES

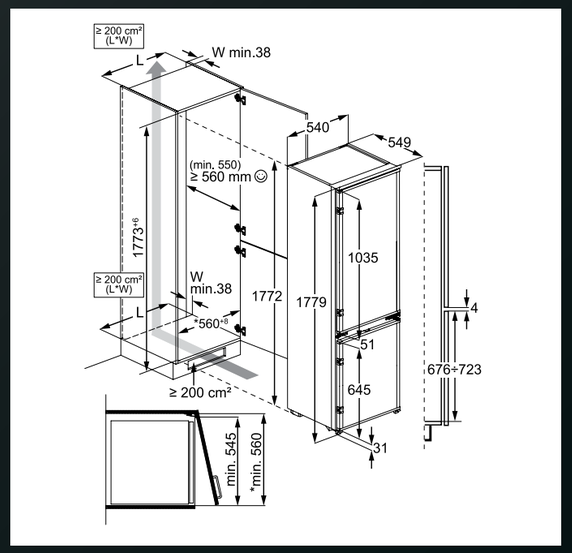

Platí pro tyto modely:

OSC5D181ES

CHLADNIČKY

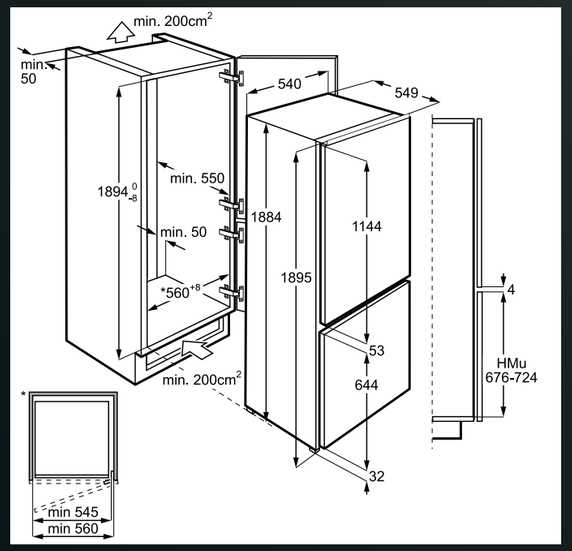

Platí pro tyto modely:

SCE819E5TS

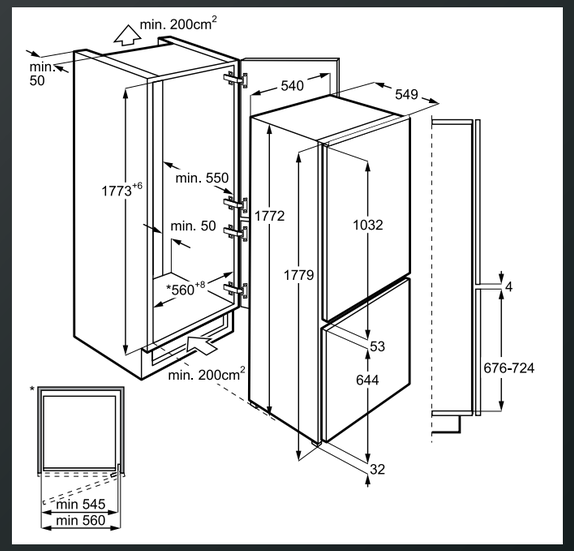

Platí pro tyto modely:

SCE618E5TS
SKE818D1DS

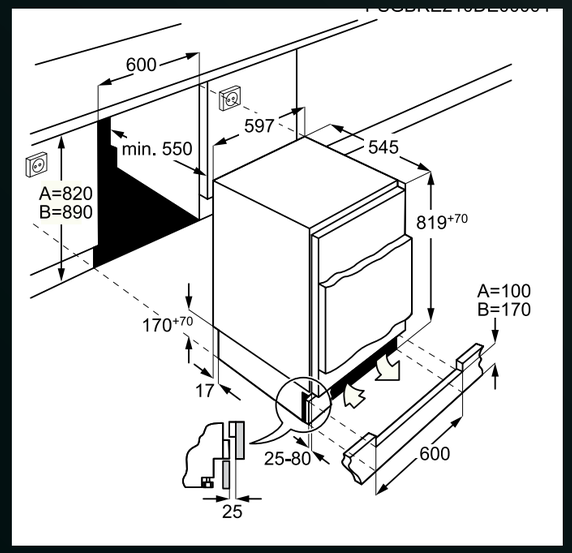

Platí pro tyto modely:

OSF6I82EF
OAB7N82EF

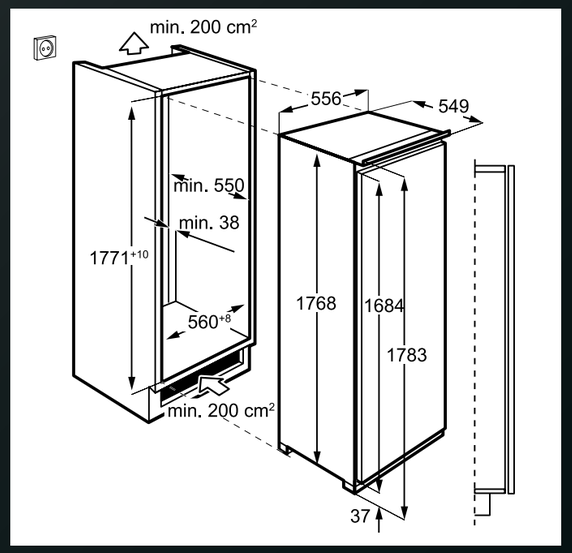

Platí pro tyto modely:

SKE818E1DC
ABE818E6NC

CHLADNIČKY

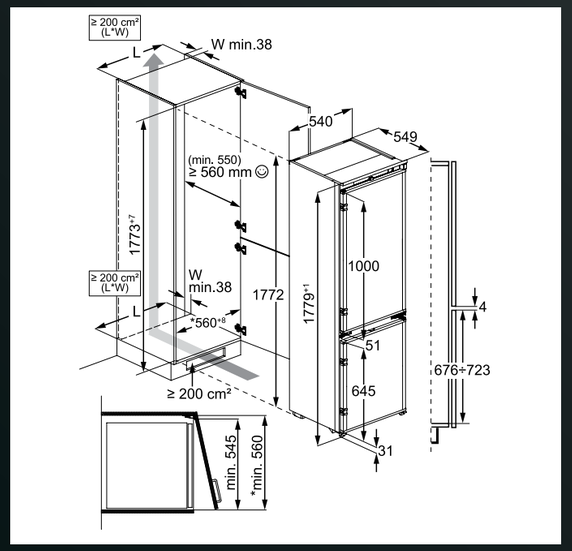

Platí pro tyto modely:

TSC8M181DS
TSC6M181ES
OSC6N181ES

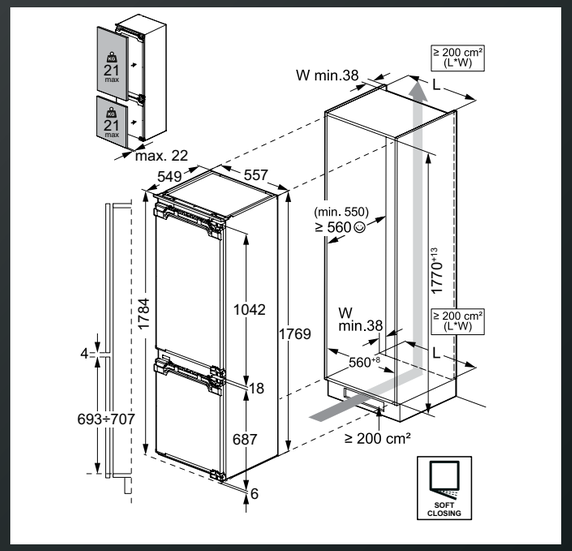

Platí pro tyto modely:

SCE818E7MF
TSC8M191CS

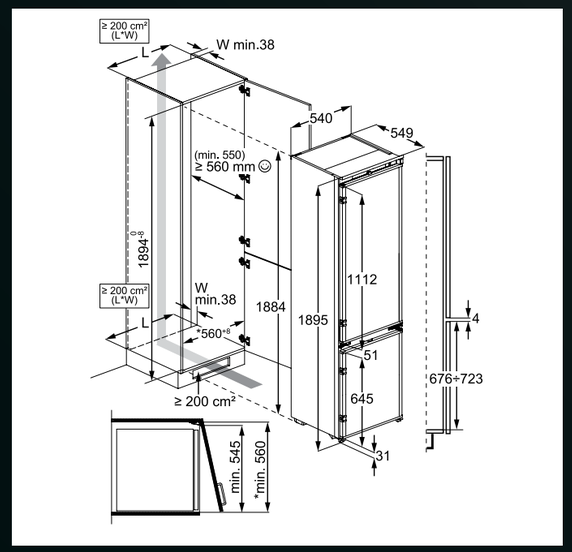

Platí pro tyto modely:

NSC8M191DS

VINOTÉKY

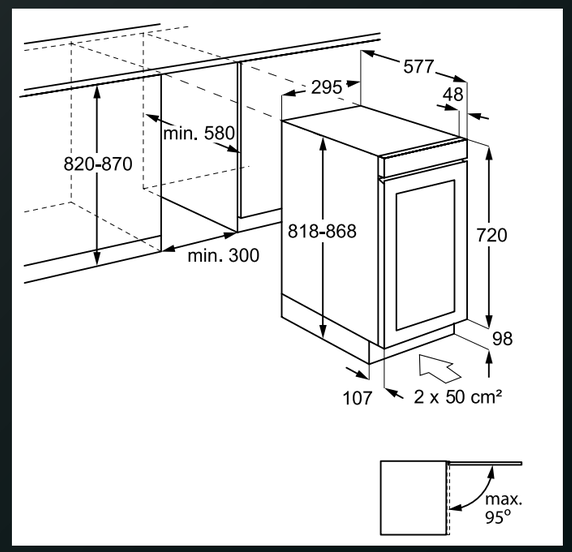

Platí pro tyto modely:

AWUS018B7B

VINOTÉKY

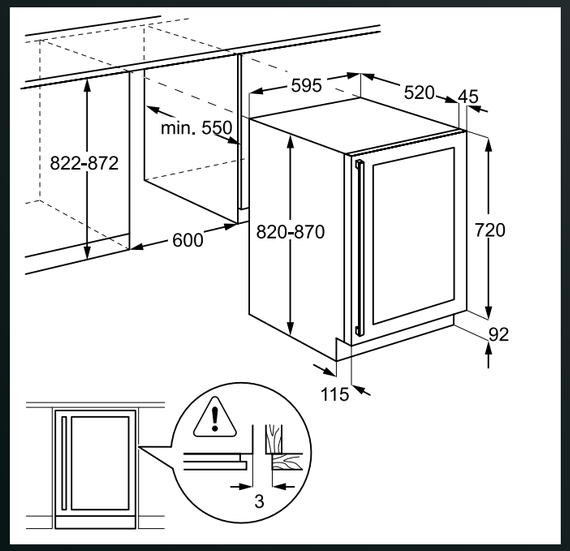

Platí pro tyto modely:

AWUS052B5B

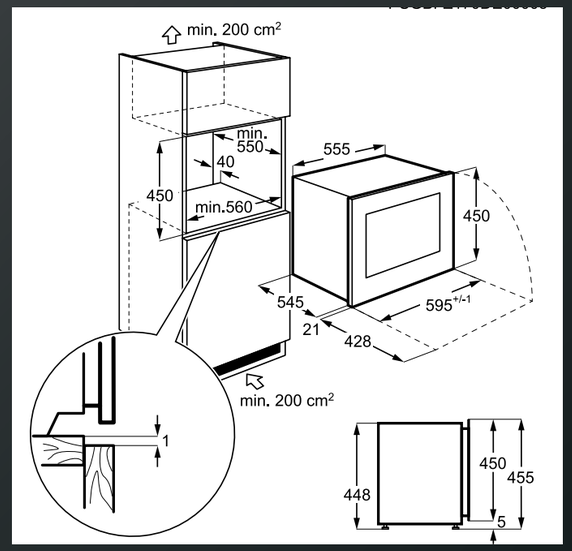

Platí pro tyto modely:

KWK884520M
KWK884520T

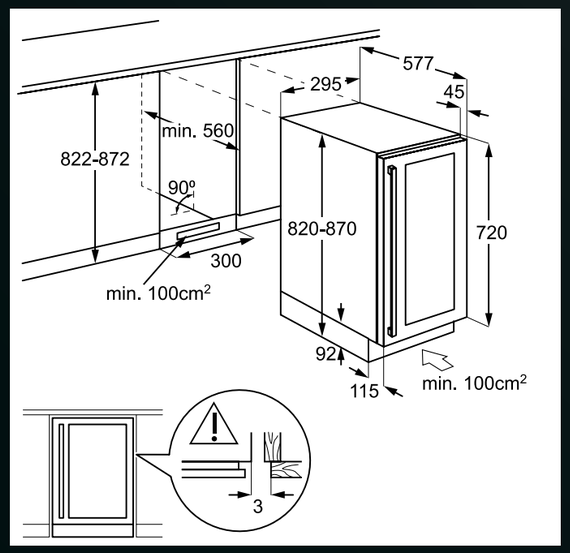

Platí pro tyto modely:

AWUS020B5B

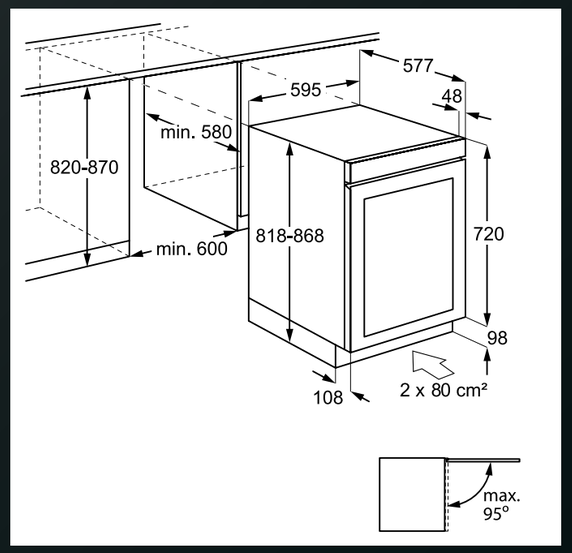

Platí pro tyto modely:

AWUD040B8B
AWUS040B8B

MYČKY PLNĚ INTEGROVANÉ 60 CM

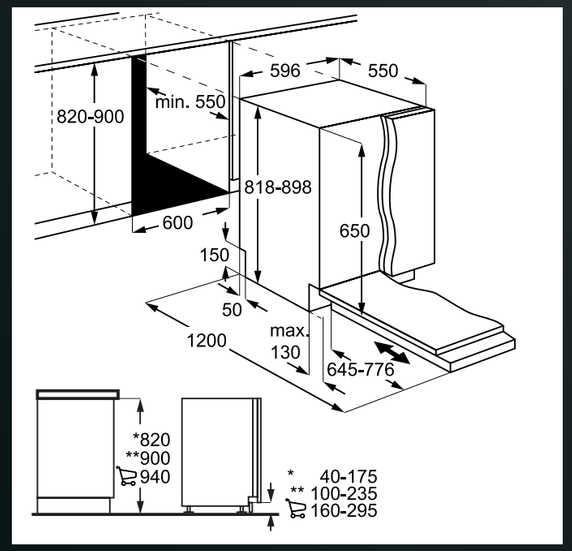

Platí pro tyto modely:

FSB53927Z
FSB5360CZ
FSB64907Z
FSB53907Z
FSK73607Z
FSS5261XZ

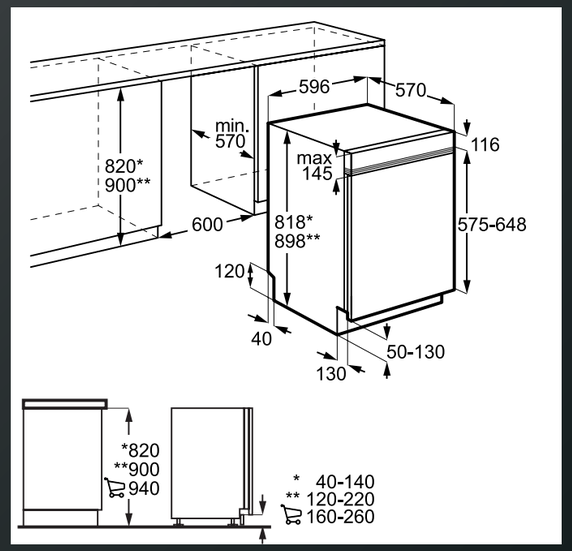

Platí pro tyto modely:

FEE84706PM
FEE72706PM

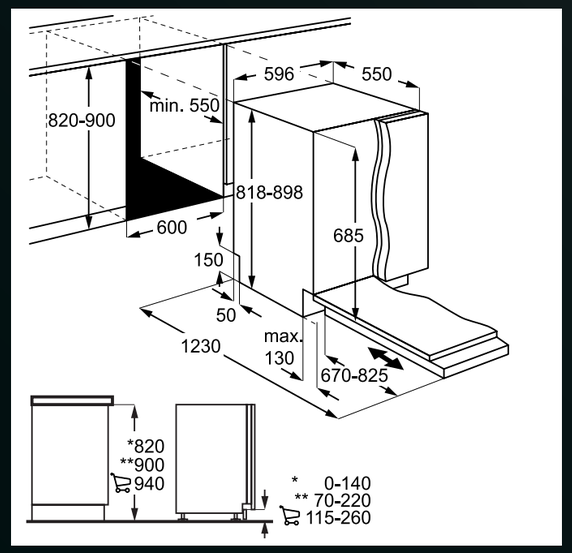

Platí pro tyto modely:

FSE74707P
FSE73727P
FSK73778P
FSK93718P
FSK73768P
FSE74738P
FSE83708P
FSE74718P
FSE74608P

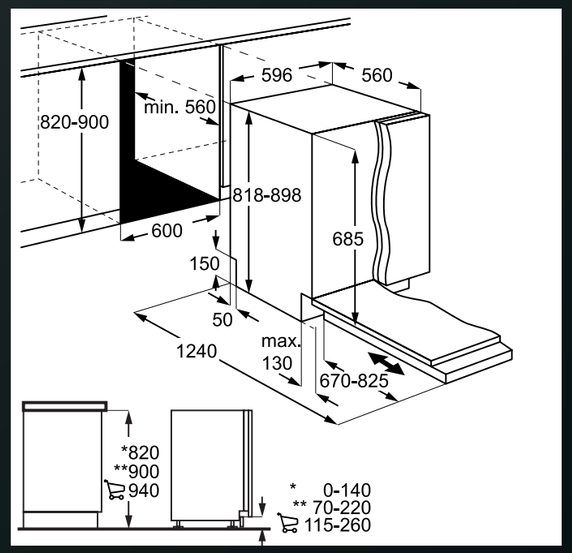

Platí pro tyto modely:

FSK94858P
FSE94848P
FSE76738P
FSK75778P
FSE75768P

MYČKY PLNĚ INTEGROVANÉ 60 CM

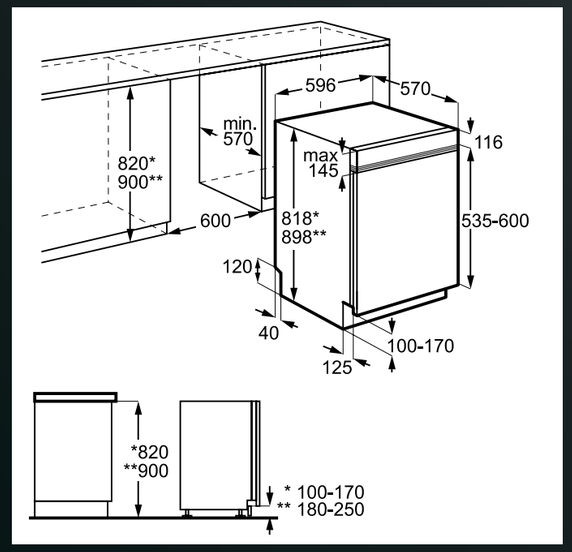

Platí pro tyto modely:

FEE72910ZM
FES5368XZM
FEE53610ZM

MYČKY PLNĚ INTEGROVANÉ 45 CM

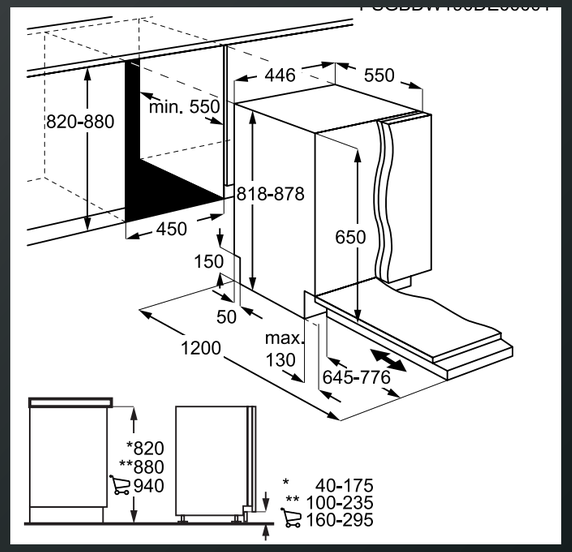

Platí pro tyto modely:

FSE73527P
FSE73507P
FSE72537P
FSE73407P
FSE62417P

PRAČKY

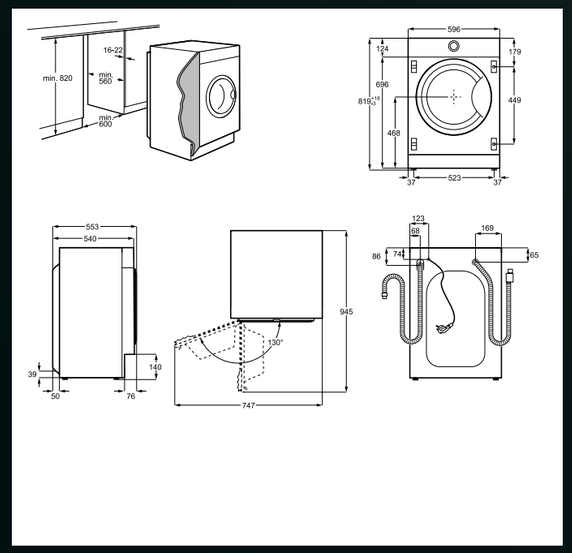

Platí pro tyto modely:

L7FNE48SI
L8FBE48SCI
L8WBE68SIC

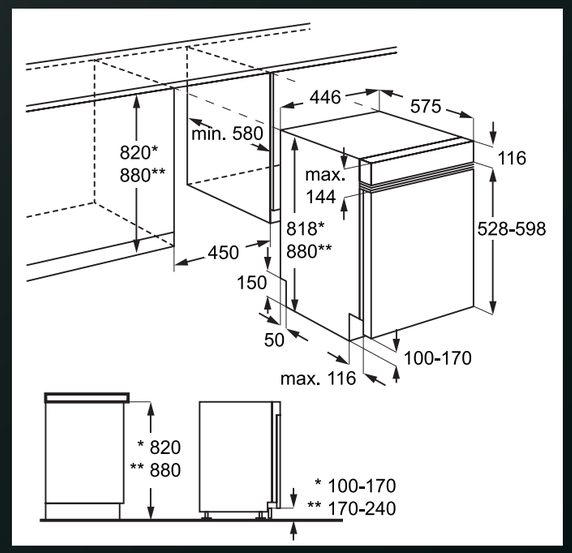

Platí pro tyto modely:

FEE73517PM
FEE73407ZM

NAUČTE SE SPRÁVNĚ PEČOVAT O VAŠE DOMÁCÍ SPOTŘEBIČE

Jestliže mají vaše domácí spotřebiče co nejdéle a bez problémů fungovat, je třeba jim poskytnout odpovídající péči.

Vaše domácí spotřebiče se vám za odpovídající pravidelnou péči odvděčí dlouhou a bezproblémovou službou.

AEG

VÍTE, ŽE VAŠE DOMÁCÍ SPOTŘEBIČE POTŘEBUJÍ PRAVIDELNOU PÉČI A ÚDRŽBU?

Stáhněte si brožuru a budete vědět vše, co potřebujete.

CZ

SK

AEG

CHALLENGE THE EXPECTED

kuchyne expres

Mgr.Jozef HUDAČIN - LOBSTER

IČO : 32 559 020
DIČ : 103 086 58 14

tel.: 0905 501 000
email.: info@kuchyneexpres.sk
web.: kuchyneexpres.sk

Partner: AEG

SNADNÁ A RYCHLÁ INSTALACE SPOTŘEBIČŮ S NAŠÍ UNIKÁTNÍ

ELECTROLUX INSTALLER APP

CO JE ELECTROLUX INSTALLER APP?
Intuitivní instalační aplikace pro podporu profesionálních montážníků.

JAK FUNGUJE?
Stačí naskenovat nebo vyhledat AEG spotřebič a získáte snadný přístup ke všem technickým specifikacím a návodům k instalaci.

VÝHODY INSTALACE SPOTŘEBIČŮ AEG POMOCÍ NAŠÍ APLIKACE:
- Všechny podklady na jednom místě
- Snadnější instalace spotřebičů
- Úspora času při instalaci
- Snížení rizika nesprávné instalace
- Úspora nákladů

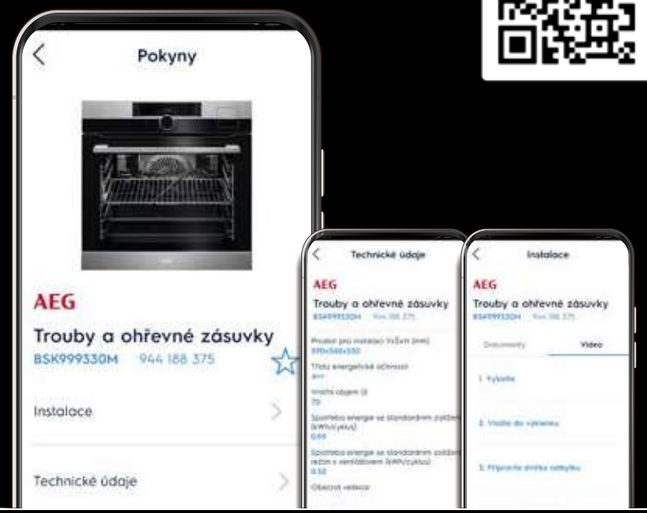

VYUŽIJTE SVŮJ SPOTŘEBIČ NAPLNO, STÁHNĚTE SI APLIKACI **MY AEG**

Prohlížejte si stovky lahodných receptů, s nimiž hravě připravíte pokrmy v páře nebo metodou vakuového vaření. Recepty můžete vyhledávat podle národní kuchyně, alergenů, dietního omezení nebo konkrétních přísad. Chcete připravit oblíbené jídlo podle babiččina receptu? Naše kalkulačka vám vypočítá správné nastavení pro vaši troubu. K receptům si lze připisovat vlastní poznámky, ty nejoblíbenější z nich si uložit nebo je sdílet na sociálních sítích. Aplikace vám umožní také jednoduše připravit nákupní seznam a podělit se o něj s ostatními.

Google Play

Apple Store

Textové informace a uvedené hodnoty v tomto katalogu mohou obsahovat chyby. Vzhledem k technickému vývoji v průběhu roku může docházet i k malým změnám v prodávaných výrobcích a v jejich vlastnostech.
Aplikace MY AEG se může v návaznosti na typ telefonu lišit.

Tento katalog je určený výhradně a pouze pro potřeby prodejce.

PNC 801408247 | 2024/01